CATÁLOGO **TÉCNICO**

# línea
# Tradicional

www.alcemar.com.ar

ALCEMAR

2 ..... Indice de Perfiles

Detalle de Perfiles en Escala 1:1

6 ..... Ventana y Puerta Corrediza Liviana
7 ..... Ventana y Puerta Corrediza 900
8 ..... Marcos para Ventana y Puerta Corrediza Mix
9 ..... Hojas para Ventana y Puerta Mix
10 ..... Ventana y Puerta Corrediza - Perfiles Varios
11 ..... Puerta de Rebatir Tradicional
12 ..... Puerta de Rebatir con Bisagra de Encolizar
13 ..... Puerta de Rebatir Recta, sin contravidrio
14 ..... Puerta de Rebatir Curva, sin contravidrio
15 ..... Postigón y Puerta de Rebatir 24.5 mm.
17 ..... Ventana Ventiluz 900
18 ..... Ventana Banderola 900
19 ..... Paño Fijo
21 ..... Mosquiteros
22 ..... Tapacinta y Vidrio Repartido
23 ..... Premarcos
24 ..... Contramarcos
25 ..... Columnas, Acoples y Adaptadores

Detalle de Armado

26 ..... Ventana y Puerta Corrediza Liviana
27 ..... Ventana y Puerta Corrediza 900
28 ..... Opción de Armado "Mix - A" -
Hoja con corte a 45º
30 ..... Opción de Armado "Mix - B" -
Hoja con corte a 90º
32 ..... Opción de Armado "Mix - C" -
Hoja Combinada con corte a 90º
34 ..... Puerta de Rebatir Tradicional
35 ..... Puerta de Rebatir con Bisagra de Encolizar
36 ..... Puerta de Rebatir Recta, sin contravidrio
37 ..... Puerta de Rebatir Curva, sin contravidrio
38 ..... Ventana Ventiluz 900
39 ..... Ventana Banderola 900
40 ..... Mosquiteros

Dimensiones de corte: Las medidas de corte contenidas en el presente catálogo son válidas unicamente para el armado de un prototipo, mediante el cual se deberá verificar el adecuado funcionamiento de todos los componentes a utilizar (Perfiles de Aluminio, Accesorios, Vidrios, etc.) antes de iniciar la producción en serie.
Peso de las Barras de Perfiles: El peso por metro de los perfiles es estimado, con una tolerancia de + / - 10%.
Largo de las Barras de Perfiles: La medida Standard de las Barras de Perfiles es de 6030 milímetros, salvo aclaración en contrario.

Alcemar S.A. se reserva el derecho de realizar cambios y/o modificaciones sin previo aviso de los artículos indicados en el presente Catálogo.



Av. Zapiola 4561 I B1883AVW I Bernal Oeste I Quilmes I Bs.As. I Arg. I (54-11) 4229-5200 I info@alcemar.com.ar I www.alcemar.com.ar

| CODIGO | PESO (Kg/m) | T. x P. | DESCRIPCION | FORMA | PAG |
|---|---|---|---|---|---|
| 5 | 0,81 | 4 | Zócalo Alto para Puerta Corrediza | 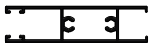 | 6,7, 9,16 |
| 7 | 0,36 | 12 | Encuentro Central para Ventana y Puerta Corrediza de 4 Hojas | | 10 |
| 11 | 0,38 | 8 | Marco para Ventana Corrediza | | 10 |
| 13 | 0,64 | 6 | Umbral para Ventana y Puerta Corrediza Línea Liviana | | 6 |
| 16 (a) | 0,31 | 8 | Batiente para Puerta de Rebatir | | 11,12 |
| 22 | 0,23 | 16 | Porta Felpa Zócalo | | 14 |
| 23 | 0,50 | 8 | Zócalo para Ventana Corrediza - Línea Combinada | 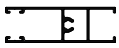 | 9 |
| 26 | 0,27 | 10 | Encuentro Central para Ventana y Puerta Corrediza - Línea Combinada | | 9 |
| 27 | 0,18 | 20 | Encuentro Central para 4 Hojas con Perfil 481 de Parante Lateral | | 9 |
| 34 | 0,14 | 20 | Contravidrio | | 11,12 |
| 43 | 1,17 | 2 | Columna a 45º | | 25 |
| 60 | 0,25 | 12 | Mosquitero para Ventana y Corrediza Línea Liviana | | 21 |
| 61 | 0,17 | 20 | Mosquitero Fijo | | 21 |
| 66 | 0,15 | 20 | Tapacanto para Puerta de Rebatir |  | 11 |
| 93 | 0,28 | 12 | Batiente para Puerta de Rebatir | | 16 |
| 101 | 0,66 | 6 | Marco para Ventana y Puerta Corrediza - Línea Liviana | 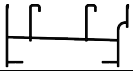 | 6 |
| 103 | 0,46 | 8 | Paranta Lateral para Ventana y Puerta Corrediza - Línea Liviana y Línea 900 | | 6,7 |
| 104 | 0,42 | 8 | Paranta Central para Ventana y Puerta Corrediza - Línea Liviana y Línea 900 | | 6,7 |
| 105 | 0,32 | 10 | Mosquitero para Ventana y Puerta Corrediza | | 21 |
| 108 | 0,47 | 6 | Mosquitero para Ventana y Puerta Corrediza, y Puerta Mosquitero | | 21 |
| 120 (a) | 0,37 | 12 | Guía para Cortina Común | | 10 |
| 122 | 0,29 | 8 | Tapacinta Móvil | | 22 |
| 190 | 0,45 | 8 | Travesaño de Mosquitero | 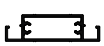 | 21 |

Referencia (a): Largo de la Barra 6150 milímetros

T. x P.: Tiras por Paquete

Tolerancia en Peso +/- 10% Tolerancia largo +10 mm -0 mm



Av. Zapiola 4561 I B1883AVW I Bernal Oeste I Quilmes I Bs.As. I Arg. I (54-11) 4229-5200 I info@alcemar.com.ar I www.alcemar.com.ar

| CODIGO | PESO (Kg/m) | T. x P. | DESCRIPCION | FORMA | PAG |
|---|---|---|---|---|---|
| 271 (a) | 0,54 | 4 | Marco para Puerta de Rebatir - Línea Recta, sin Contravidrio | 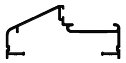 | 13 |
| 272 | 1,05 | 3 | Travesaño para Puerta de Rebatir - Línea Recta, sin Contravidrio | 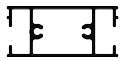 | 13 |
| 273 (a) | 0,96 | 3 | Parante para Puerta de Rebatir - Línea Recta, sin Contravidrio | 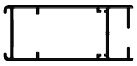 | 13 |
| 275 (a) | 0,29 | 8 | Batiente para Puerta de Rebatir - Línea Recta, sin Contravidrio | | 13 |
| 289 (a) | 0,59 | 4 | Marco Postigón | 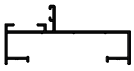 | 15 |
| 290 | 0,44 | 8 | Hoja de Raja | | 15 |
| 291 | 0,35 | 12 | Marco Postigón | | 15 |
| 427 (a) | 0,58 | 6 | Marco para Puerta de Rebatir - Línea Tradicional | 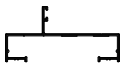 | 11 |
| 428 (a) | 0,98 | 3 | Parante para Puerta de Rebatir - Línea Tradicional | 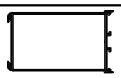 | 11 |
| 429 | 1,01 | 3 | Travesaño para Puerta de Rebatir - Línea Tradicional | 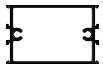 | 11,12 |
| 432 (a) | 0,79 | 6 | Marco para Puerta de Rebatir - Línea con Bisagra de Encolizar | 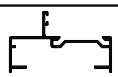 | 12 |
| 433 (a) | 1,13 | 3 | Parante para Puerta de Rebatir - Línea con Bisagra de Encolizar | | 12 |
| 448 | 0,30 | 10 | Tablilla de Postigón | | 16 |
| 449 | 0,26 | 10 | Tablilla de Postigón Recta | | 16 |
| 453 | 0,45 | 8 | Acople | | 25 |
| 455 | 1,18 | 2 | Columna a 90º / 180º | | 25 |
| 462 | 0,45 | 8 | Parante de Postigón | | 16 |
| 463 (a) | 0,56 | 4 | Parante de Postigón y Puerta de Rebatir de 24,5 mm. | 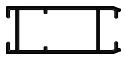 | 16 |
| 470 | 0,27 | 8 | Perimetral de Vidrio Repartido | | 22 |
| 471 | 0,32 | 8 | Central de Vidrio Repartido | | 22 |
| 480 | 0,58 | 6 | Parante Central para Ventana y Puerta Corrediza - Línea Combinada | | 9 |
| 481 | 0,68 | 4 | Hoja para Ventana y Puerta Corrediza - Línea Combinada | 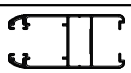 | 9 |
| 514 (a) | 0,91 | 3 | Hoja para Puerta de Rebatir | | 14 |

Referencia (a): Largo de la Barra 6150 milímetros

T. x P.: Tiras por Paquete

Tolerancia en Peso +/- 10% Tolerancia largo +10 mm -0 mm



Av. Zapiola 4561 I B1883AVW I Bernal Oeste I Quilmes I Bs.As. I Arg. I (54-11) 4229-5200 I info@alcemar.com.ar I www.alcemar.com.ar

| CODIGO | PESO (Kg/m) | T. x P. | DESCRIPCION | FORMA | PAG |
|---|---|---|---|---|---|
| 516 (a) | 0,76 | 2 | Marco para Ventana Banderola, Ventana y Puerta de Rebatir y Oscilo-Batiente | 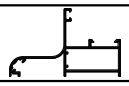 | 14 |
| 518 | 1,00 | 4 | Refuerzo de Parante | | 8 |
| 552 | 0,86 | 3 | Travesaño de Hoja s/contravidrio | | 14 |
| 553 | 0,21 | 16 | Adaptador para D.V.H. | | 25 |
| 648 (a) | 0,50 | 5 | Premarco de 55 mm | | 23 |
| 673 | 0,39 | 6 | Marco para Paño Fijo de 31,5 mm. | | 20 |
| 702 | 0,81 | 4 | Inversor de Hoja. | | 14 |
| 709 (a) | 0,19 | 12 | Contramarco Curvo de 30 mm. | | 24 |
| 715 (a) | 0,70 | 4 | Premarco de 77 mm | | 23 |
| 723 (a) | 0,26 | 8 | Contramarco Curvo de 45 mm. | | 24 |
| 746 (a) | 0,18 | 12 | Contramarco Curvo de 33 mm. | | 24 |
| 901 | 0,75 | 6 | Marco para Ventana y Puerta Corrediza - Línea 900 | 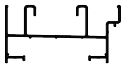 | 7,8 |
| 902 | 0,40 | 8 | Zócalo para Ventana Corrediza | 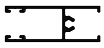 | 6,7, 16 |
| 907 | 0,59 | 6 | Marco para Paño Fijo | 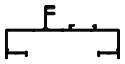 | 19 |
| 908 | 0,16 | 20 | Contravidrio | | 18, 19,20 |
| 909 | 0,16 | 20 | Contravidrio | | 18, 19,20 |
| 915 | 0,33 | 10 | Bisagra para Ventana Ventiluz y Banderola | | 17,18 |
| 916 | 0,74 | 4 | Marco para Ventana Ventiluz y Banderola | | 17,18 |
| 917 | 1,03 | 4 | Marco para Ventana y Puerta Corrediza - Línea 900 y Línea Tradicional | | 7,8 |
| 918 | 0,51 | 8 | Hoja para Ventana Ventiluz | | 17 |
| 919 | 0,53 | 8 | Hoja para Ventana Banderola | | 18 |
| 921 | 1,00 | 4 | Marco Reforzado para Ventana y Puerta Corrediza - Línea Tradicional | 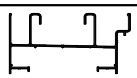 | 8 |
| 952 | 0,28 | 8 | Porta - Contravidrio | | 20 |

Referencia (a): Largo de la Barra 6150 milímetros

T. x P.: Tiras por Paquete

Tolerancia en Peso +/- 10% Tolerancia largo +10 mm -0 mm



Av. Zapiola 4561 I B1883AVW I Bernal Oeste I Quilmes I Bs.As. I Arg. I (54-11) 4229-5200 I info@alcemar.com.ar I www.alcemar.com.ar

| CODIGO | PESO (Kg/m) | T. x P. | DESCRIPCION | FORMA | PAG |
|---|---|---|---|---|---|
| 961 | 1,16 | 2 | Marco de 3 Guía para Ventana Corrediza | 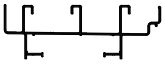 | 10 |
| 986 | 1,06 | 2 | Columna Curva a 90º | | 25 |
| 993 | 0,67 | 8 | Travesaño Angosto para Paño Fijo | | 20 |
| 994 | 0,96 | 3 | Travesaño Ancho para Paño Fijo | | 19 |

Referencia (a): Largo de la Barra 6150 milímetros

T. x P.: Tiras por Paquete



Av. Zapiola 4561 I B1883AVW I Bernal Oeste I Quilmes I Bs.As. I Arg. I (54-11) 4229-5200 I info@alcemar.com.ar I www.alcemar.com.ar

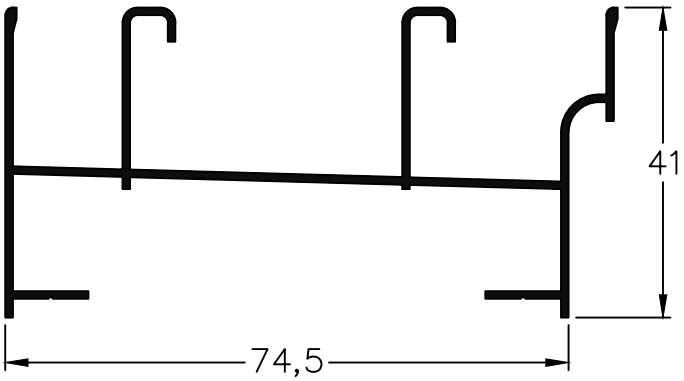


101 - Marco V/P Corrediza
peso: 0,66 Kg/m

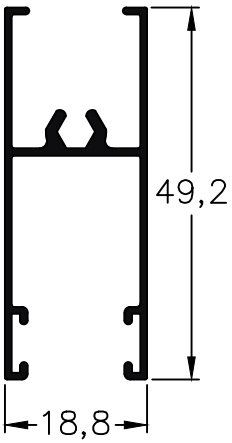


902 - Zócalo VC
peso: 0,40 Kg/m

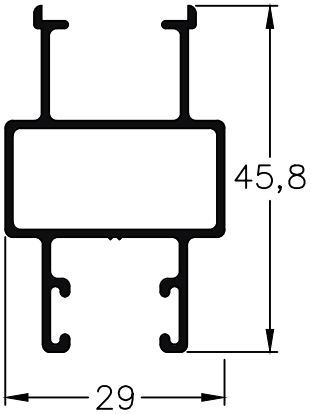


103 - Parante Lateral
V/P Corrediza
peso: 0,46 Kg/m

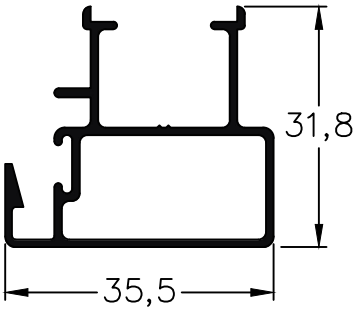


104 - Parante Central
V/P Corrediza
peso: 0,42 Kg/m

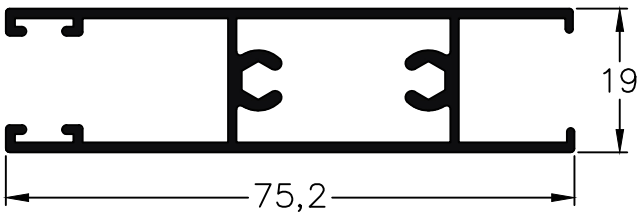


5 - Zócalo Alto
Puerta Corrediza
peso: 0,81 Kg/m

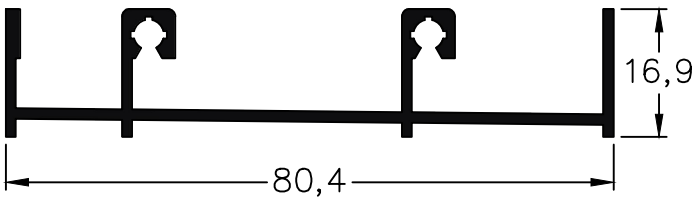


13 - Umbral Transitable
Puerta Corrediza
peso: 0,64 Kg/m

Escala 1:1
Tolerancia en Peso +/- 10% Tolerancia largo +10 mm -0 mm

12-01-21TRADICIONAL.6

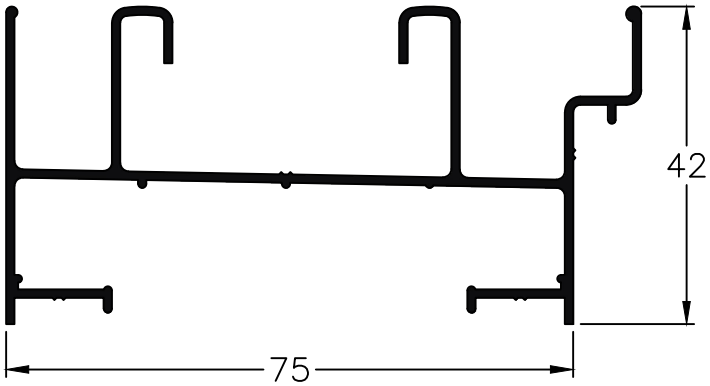


901 - Marco V/P Corrediza
peso: 0,75 Kg/m

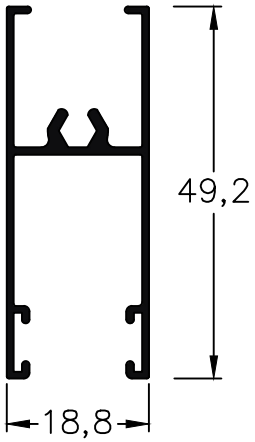


902 - Zócalo VC
peso: 0,40 Kg/m

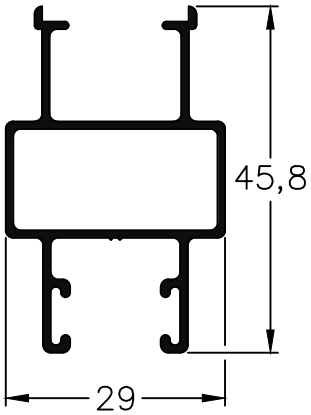


103 - Parante Lateral
V/P Corrediza
peso: 0,46 Kg/m

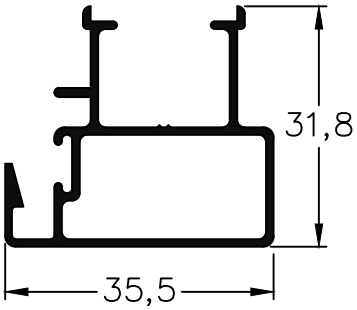


104 - Parante Central
V/P Corrediza
peso: 0,42 Kg/m

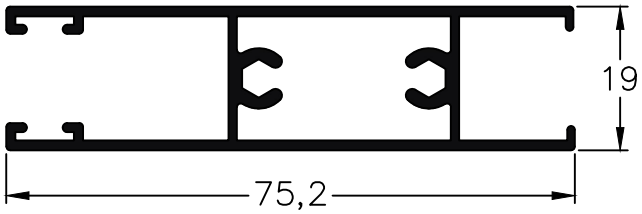


5 - Zócalo Alto
Puerta Corrediza
peso: 0,86 g/m

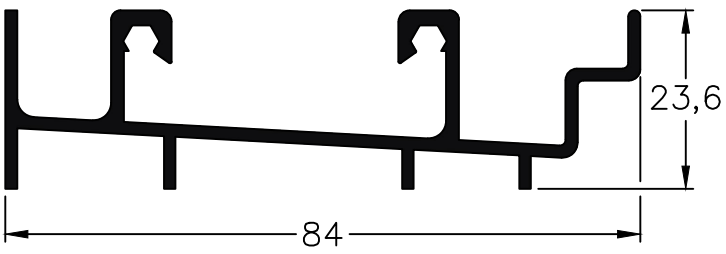


917 - Umbral Transitable
Puerta Corrediza
peso: 1,03 Kg/m

Escala 1:1
Tolerancia en Peso +/- 10% Tolerancia largo +10 mm -0 mm



Av. Zapiola 4561 I B1883AVW I Bernal Oeste I Quilmes I Bs.As. I Arg. I (54-11) 4229-5200 I info@alcemar.com.ar I www.alcemar.com.ar

La Ventana y Puerta Corrediza Mix presenta tres opciones de armado de hoja:

"A" a 45º: Hoja 481 / Encuentro 026
"B" a 90º: Parante 481 / Zócalo y Cabezal 023 / Encuentro 026
"C" a 90º Combinada: P.Lateral 481 / P.Central 480 / Zócalo y Cabezal 023

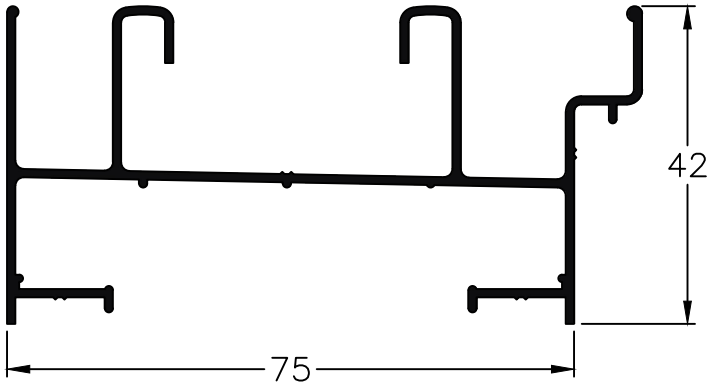


901 - Marco V/P Corrediza
peso: 0,75 Kg/m

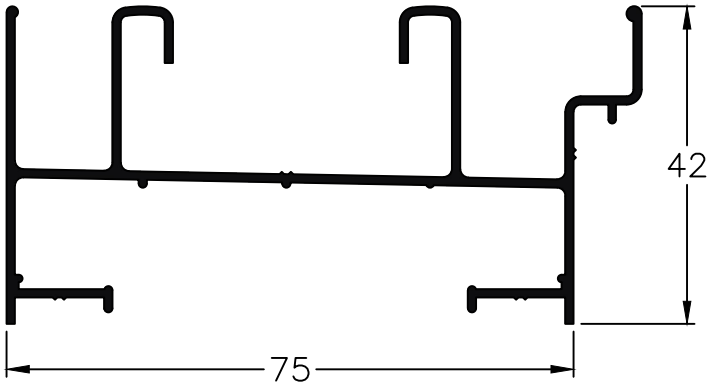


921 - Marco V/P Corrediza
peso: 1,00 Kg/m

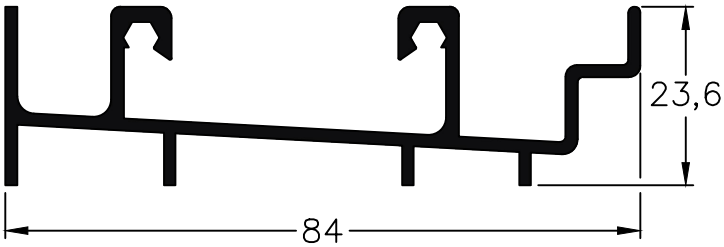


917 - Umbral Transitable
Puerta Corrediza
peso: 1,03 Kg/m

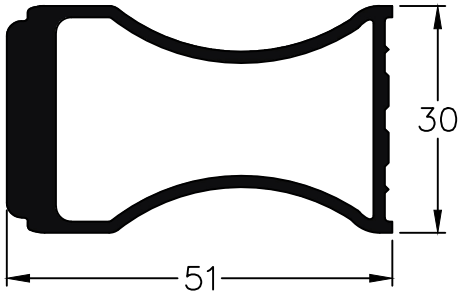


518 - Tirador Central
para Perfil 481 y 482
peso: 1,00 Kg/m

Escala 1:1
Tolerancia en Peso +/- 10% Tolerancia largo +10 mm -0 mm



Av. Zapiola 4561 I B1883AVW I Bernal Oeste I Quilmes I Bs.As. I Arg. I (54-11) 4229-5200 I info@alcemar.com.ar I www.alcemar.com.ar

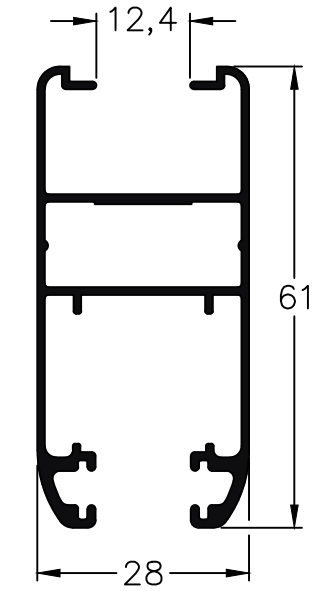


481 - Hoja Corrediza
peso: 0,68 Kg/m

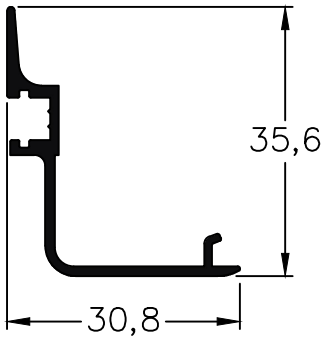


26 - Encuentro Hoja
v/p Corrediza
peso: 0,27 Kg/m

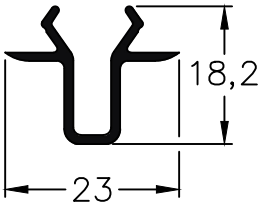


27 - Encuentro para
4 Hojas Perfil 481
peso: 0,18 Kg/m

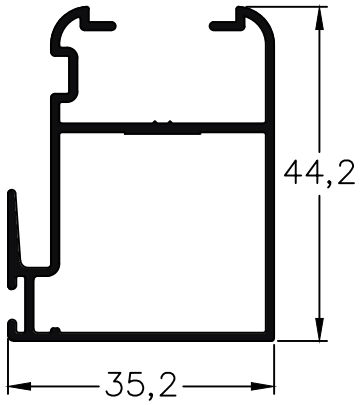


480 - Parante Central
v/p Corrediza
peso: 0,58 Kg/m

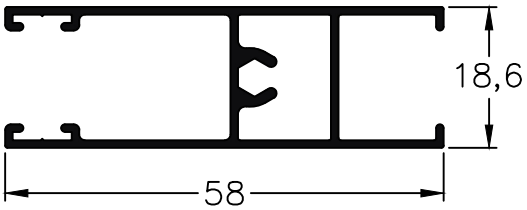


23 - Zócalo y Cabezal
Ventana Corrediza
peso:0,50 Kg/m

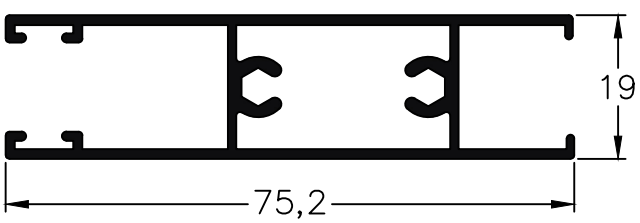


5 - Zócalo Alto
Puerta Corrediza
peso: 0,81 Kg/m

Escala 1:1
Tolerancia en Peso +/- 10% Tolerancia largo +10 mm -0 mm



Av. Zapiola 4561 I B1883AVW I Bernal Oeste I Quilmes I Bs.As. I Arg. I (54-11) 4229-5200 I info@alcemar.com.ar I www.alcemar.com.ar

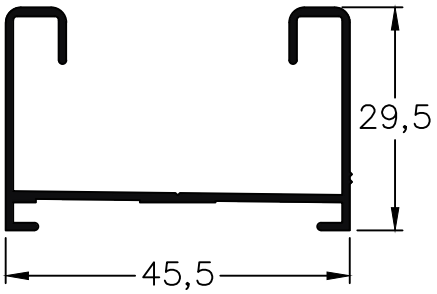


11 - Guía Postiza de
Ventana Combinada
peso: 0,38 Kg/m

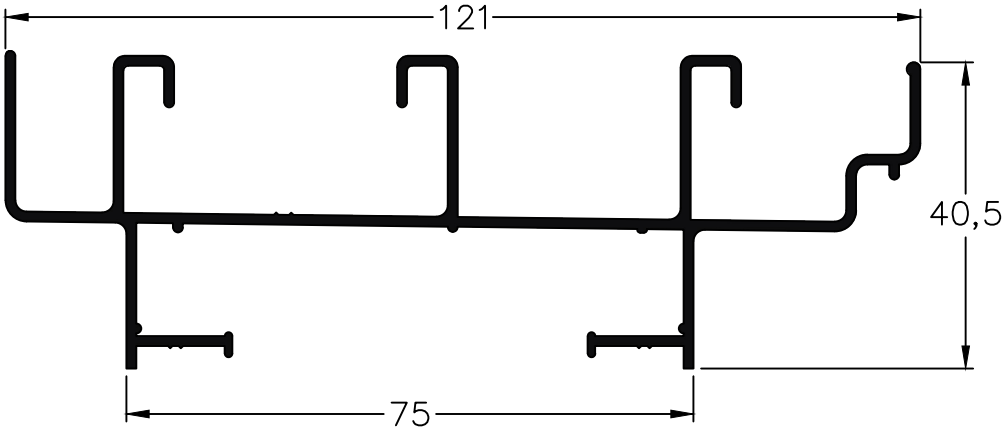


961 - Marco de tres guías
peso: 1,16 Kg/m

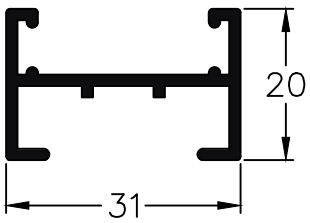


7 - Cierre Central
Encuentro
peso: 0,36 Kg/m

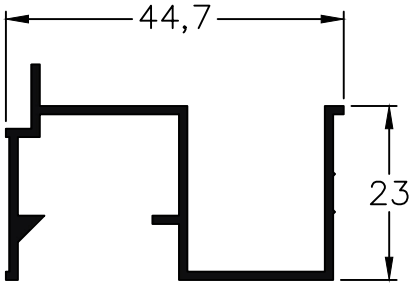


120 - Guía de Cortina Común
p/Marco 101/901/921/961
Largo Std.: 6150 mm
peso: 0,37 Kg/m

Escala 1:1
Tolerancia en Peso +/- 10% Tolerancia largo +10 mm -0 mm



Av. Zapiola 4561 I B1883AVW I Bernal Oeste I Quilmes I Bs.As. I Arg. I (54-11) 4229-5200 I info@alcemar.com.ar I www.alcemar.com.ar

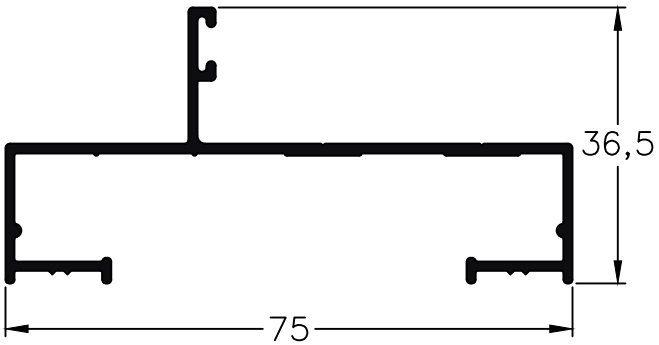


427 - Marco Puerta de Rebatir
Largo Std.: 6150 mm
peso: 0,58 Kg/m

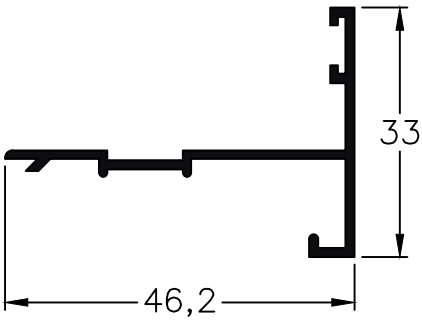


16 - Batiente
Largo Std.: 6150 mm
peso: 0,31 Kg/m

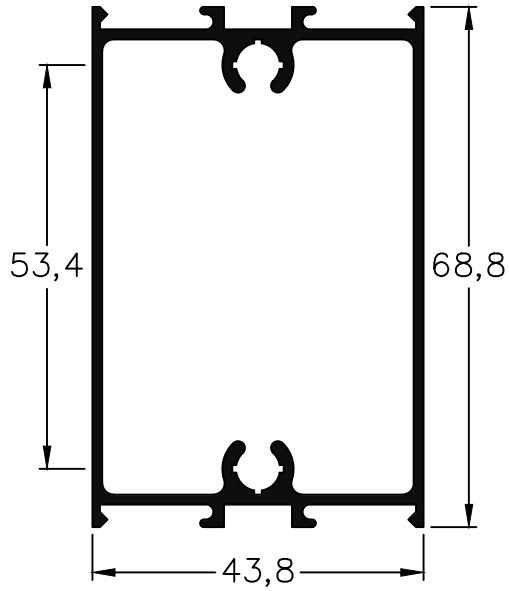


429 - Travesaño Puerta de Rebatir
peso: 1,01 Kg/m

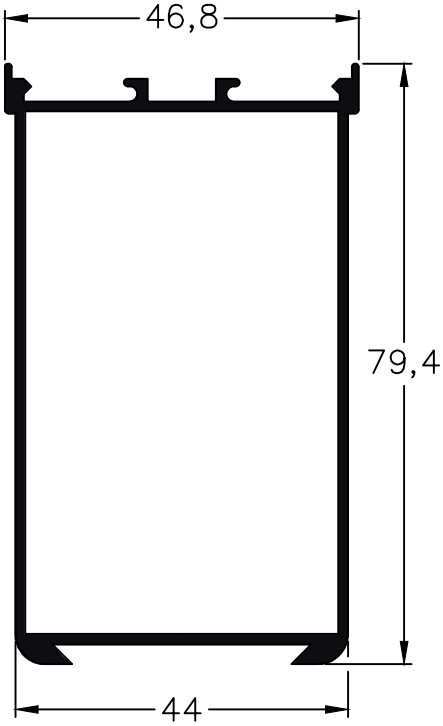


428 - Parante Puerta de Rebatir
Largo Std.: 6150 mm
Peso: 0,98 Kg/m

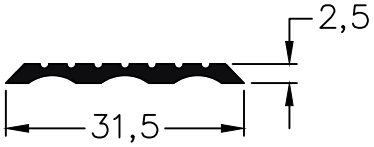


66 - Tapacanto
peso: 0,15 Kg/m

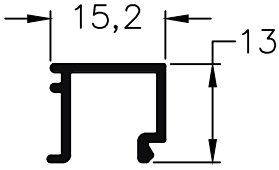


34 - Contravidrio
peso: 0,14 Kg/m

Escala 1:1
Tolerancia en Peso +/- 10% Tolerancia largo +10 mm -0 mm



Av. Zapiola 4561 I B1883AVW I Bernal Oeste I Quilmes I Bs.As. I Arg. I (54-11) 4229-5200 I info@alcemar.com.ar I www.alcemar.com.ar

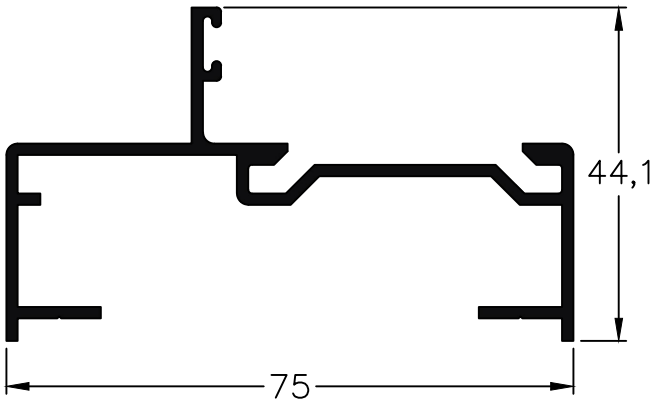


432 - Marco Puerta de Rebatir
Largo Std.: 6150 mm
peso: 0,79 Kg/m

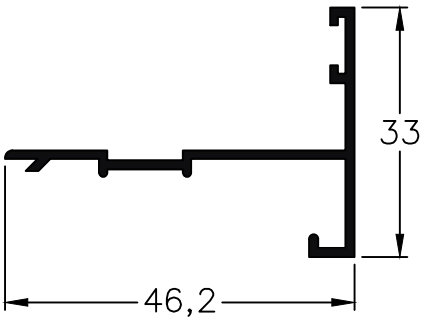


16 - Batiente
Largo Std.: 6150 mm
peso: 0,31 Kg/m

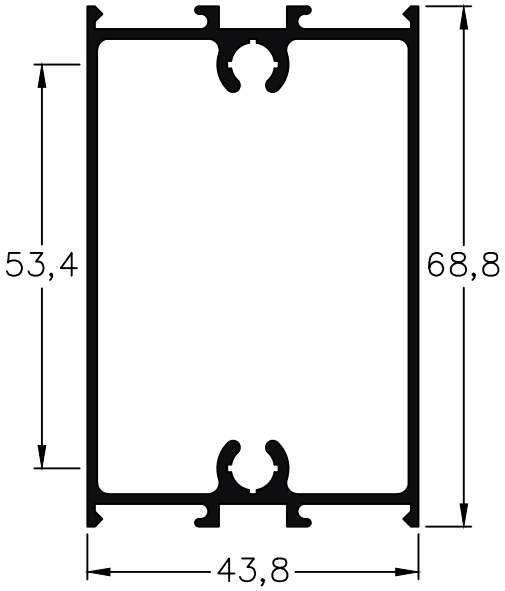


429 - Travesaño Puerta de Rebatir
peso: 1,01 Kg/m

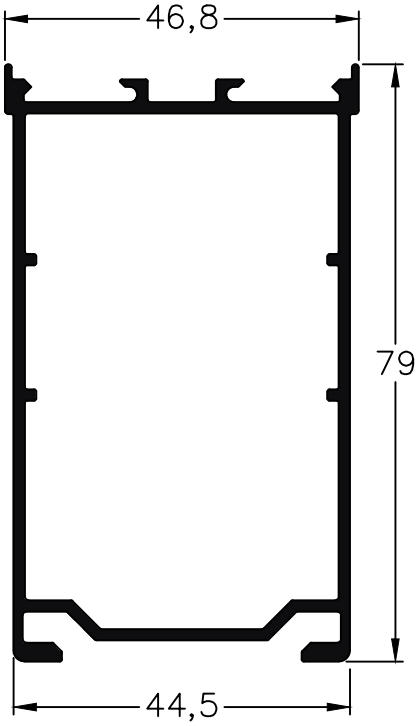


433 - Parante Puerta de Rebatir
Largo Std.: 6150 mm
Peso: 1,13 Kg/m

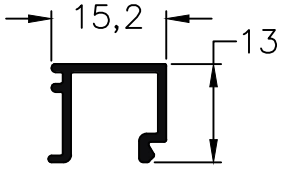


34 - Contravidrio
peso: 0,14 Kg/m

Escala 1:1
Tolerancia en Peso +/- 10% Tolerancia largo +10 mm -0 mm



Av. Zapiola 4561 I B1883AVW I Bernal Oeste I Quilmes I Bs.As. I Arg. I (54-11) 4229-5200 I info@alcemar.com.ar I www.alcemar.com.ar

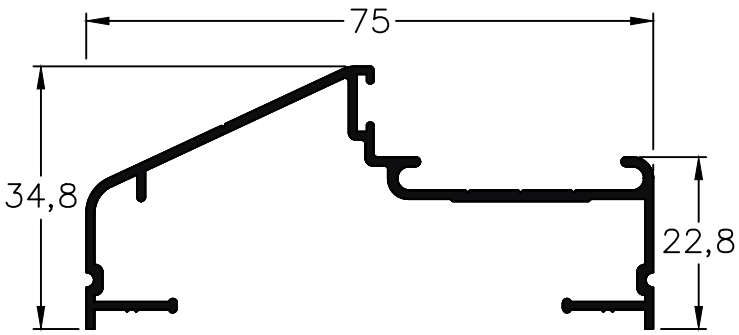


271 - Marco
Largo Std.: 6150 mm
peso: 0,54 Kg/m

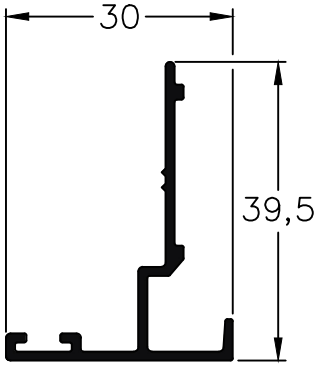


275 - Batiente
Largo Std 6150 mm
peso: 0,29 Kg/m

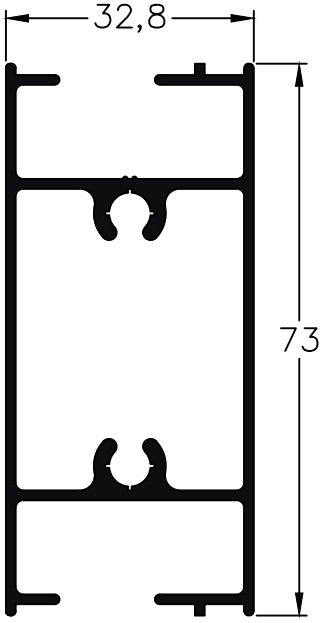


272 - Travesaño
peso: 1,05 Kg/m

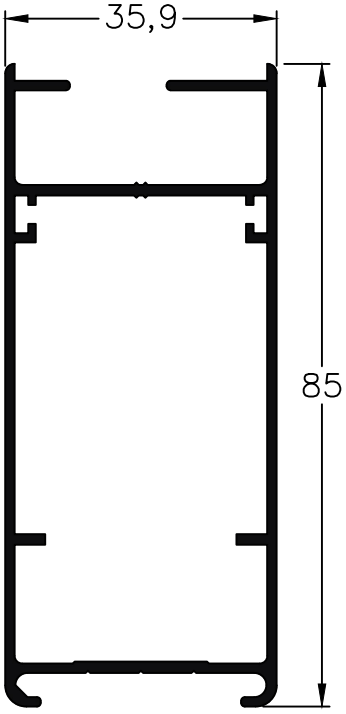


273 - Parante
Largo Std.: 6150 mm
peso: 0,96 Kg/m

Escala 1:1
Tolerancia en Peso +/- 10% Tolerancia largo +10 mm -0 mm



Av. Zapiola 4561 I B1883AVW I Bernal Oeste I Quilmes I Bs.As. I Arg. I (54-11) 4229-5200 I info@alcemar.com.ar I www.alcemar.com.ar

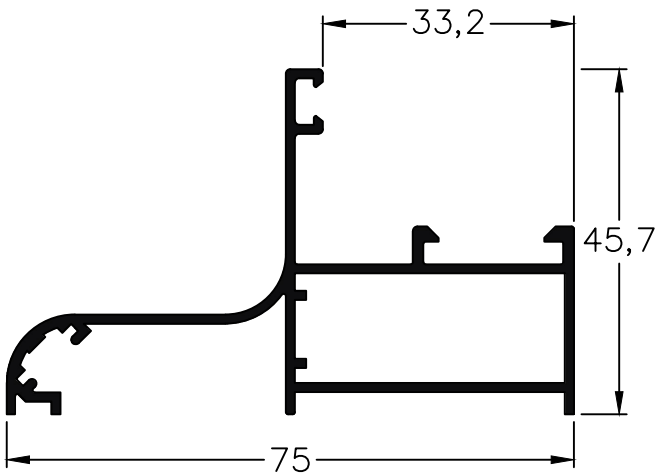


516 - Marco
Largo Std.: 6150 mm
peso: 0,76 Kg/m

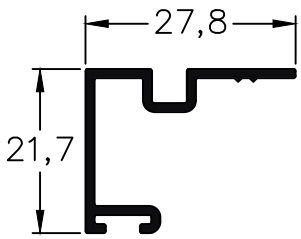


22 - Porta Felpa Zócalo
peso: 0,23 Kg/m

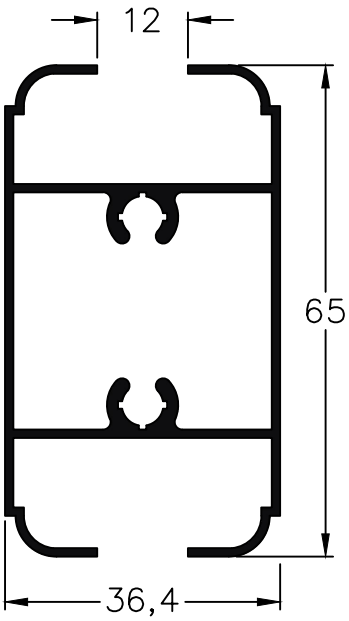


552 - Travesaño
peso: 0,86 Kg/m

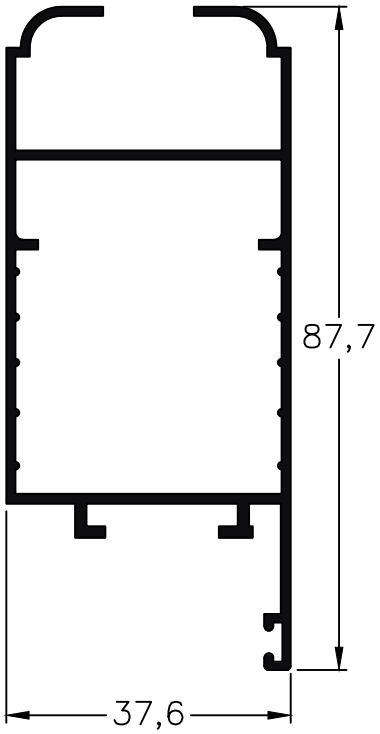


514 - Hoja
Largo Std: 6150 mm
peso: 0,91 Kg/m

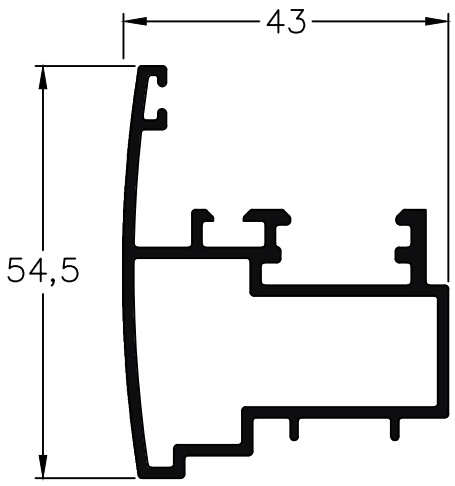


702 - Inversor de Hoja
peso: 0,81 Kg/m

Notas:

- En caso de considerar marco 516 como Paño Fijo, utilizar los contravidrios de la línea Nueva Gamma, tanto rectos como curvos.
- En caso de Ventanas de Rebatir con marco 516 se pueden utilizar las hojas 176 y 177 de la línea Nueva Gamma

Escala 1:1
Tolerancia en Peso +/- 10% Tolerancia largo +10 mm -0 mm



Av. Zapiola 4561 I B1883AVW I Bernal Oeste I Quilmes I Bs.As. I Arg. I (54-11) 4229-5200 I info@alcemar.com.ar I www.alcemar.com.ar

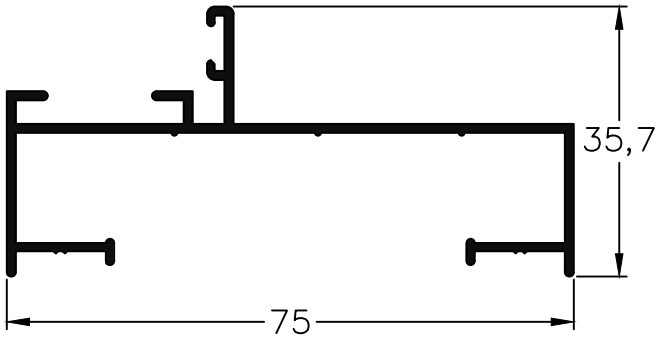


289 - Marco
Largo Std.: 6150 mm
peso: 0,59 Kg/m

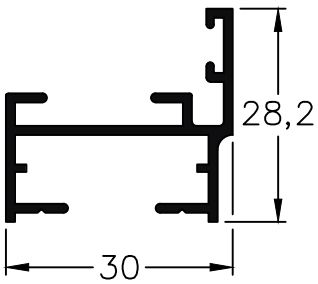


291 - Marco
peso: 0,35 Kg/m

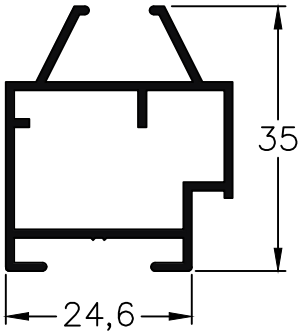


290 - Hoja
peso: 0,44 Kg/m

Escala 1:1
Tolerancia en Peso +/- 10% Tolerancia largo +10 mm -0 mm



Av. Zapiola 4561 I B1883AVW I Bernal Oeste I Quilmes I Bs.As. I Arg. I (54-11) 4229-5200 I info@alcemar.com.ar I www.alcemar.com.ar

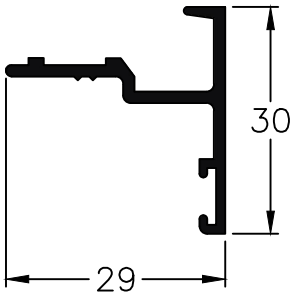


93 - Batiente
peso: 0,28 Kg/m

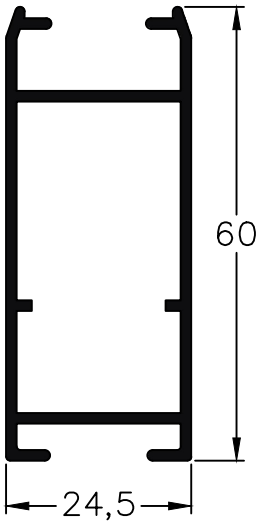


463 - Parante Postigo
Largo Std.: 6150 mm
peso: 0,56 Kg/m

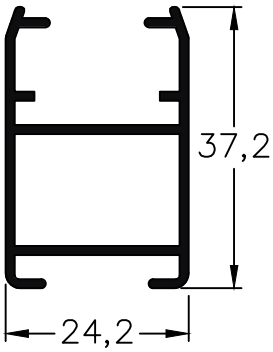


462 - Parante Postigo
peso: 0,45 Kg/m

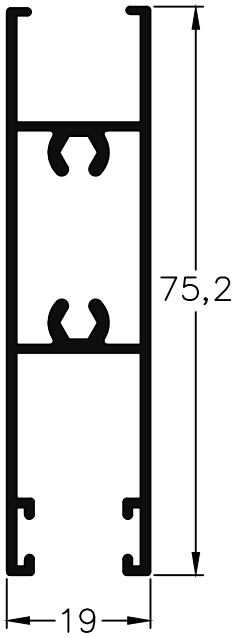


5 - Zócalo Alto
peso: 0,81 Kg/m

Nota: En caso de armar una Puerta de Rebatir con el Perfil 463 como Parante, se deberán utilizar los siguientes accesorios...

- Cerradura Kallay 3002 (Código 8556)
- Picaporte Self Fix Rectangular o Redondo (Código 8561 u 8562 respectivamente)
- Vaina Tapa Marco y Parante (Código 8227)

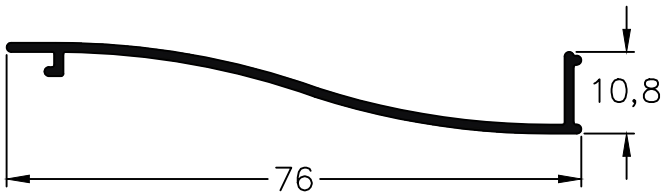


448 - Tablilla
peso: 0,30 Kg/m

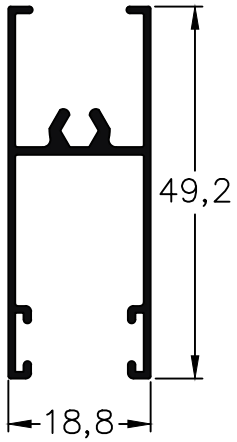


902 - Zócalo VC
peso: 0,40 Kg/m

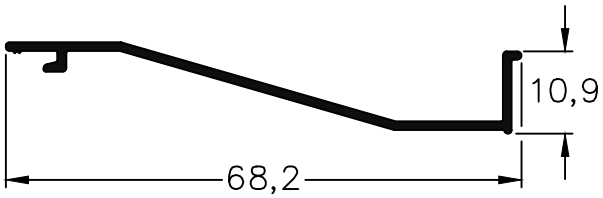


449 - Tablilla
peso: 0,26 Kg/m

Escala 1:1
Tolerancia en Peso +/- 10% Tolerancia largo +10 mm -0 mm



Av. Zapiola 4561 I B1883AVW I Bernal Oeste I Quilmes I Bs.As. I Arg. I (54-11) 4229-5200 I info@alcemar.com.ar I www.alcemar.com.ar

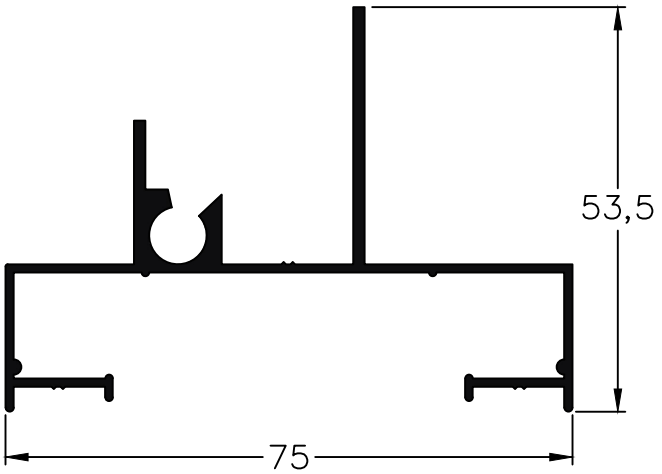


916 - Marco
peso: 0,74 Kg/m

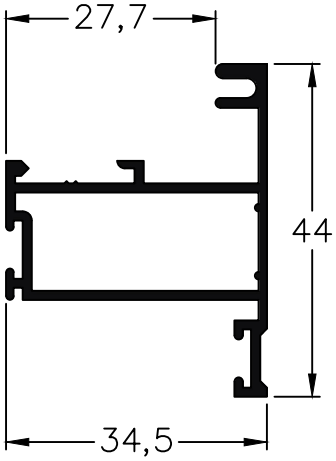


918 - Hoja
peso: 0,51 Kg/m

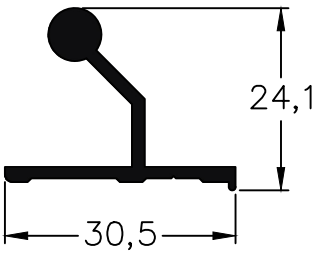


915 - Bisagra
peso: 0,33 Kg/m

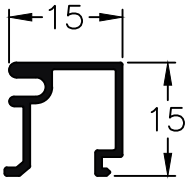


908 - Contravidrio
peso: 0,16 Kg/m

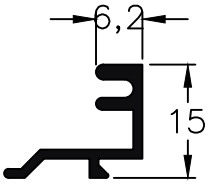


909 - Contravidrio
peso: 0,16 Kg/m

Escala 1:1
Tolerancia en Peso +/- 10% Tolerancia largo +10 mm -0 mm



Av. Zapiola 4561 I B1883AVW I Bernal Oeste I Quilmes I Bs.As. I Arg. I (54-11) 4229-5200 I info@alcemar.com.ar I www.alcemar.com.ar

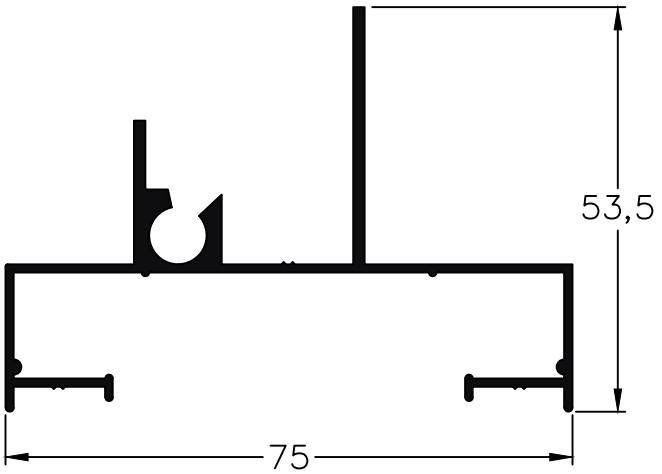


916 - Marco
peso: 0,74 Kg/m

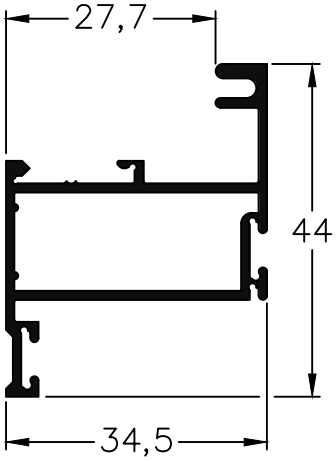


919 - Hoja
peso: 0,53 Kg/m

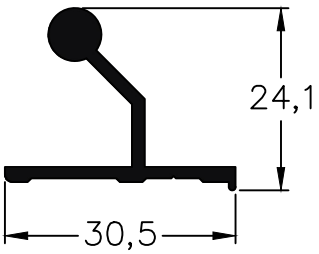


915 - Bisagra
peso: 0,33 Kg/m

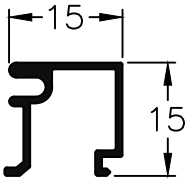


908 - Contravidrio
peso: 0,16 Kg/m

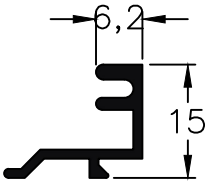


909 - Contravidrio
peso: 0,16 Kg/m

Escala 1:1
Tolerancia en Peso +/- 10% Tolerancia largo +10 mm -0 mm



Av. Zapiola 4561 I B1883AVW I Bernal Oeste I Quilmes I Bs.As. I Arg. I (54-11) 4229-5200 I info@alcemar.com.ar I www.alcemar.com.ar

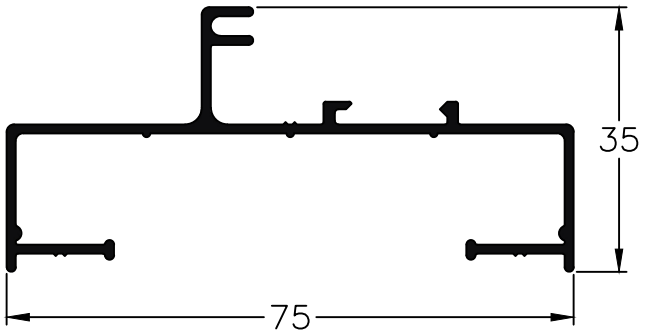


907 - Marco de
Paño Fijo
peso: 0,59 Kg/m

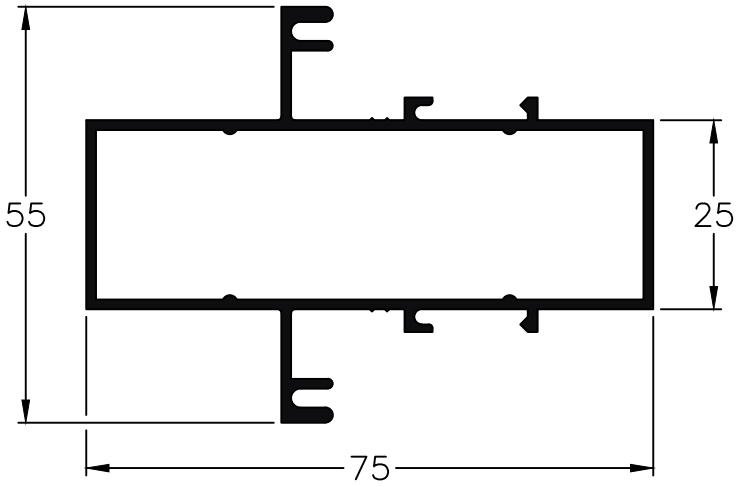


994 - Travesaño de 75 mm
peso: 0,96 Kg/m

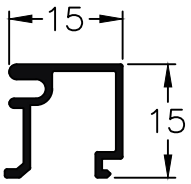


908 - Contravidrio
peso: 0,16 Kg/m

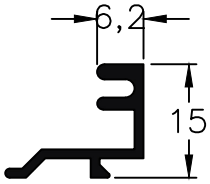


909 - Contravidrio
peso: 0,16 Kg/m

Escala 1:1
Tolerancia en Peso +/- 10% Tolerancia largo +10 mm -0 mm



Av. Zapiola 4561 I B1883AVW I Bernal Oeste I Quilmes I Bs.As. I Arg. I (54-11) 4229-5200 I info@alcemar.com.ar I www.alcemar.com.ar

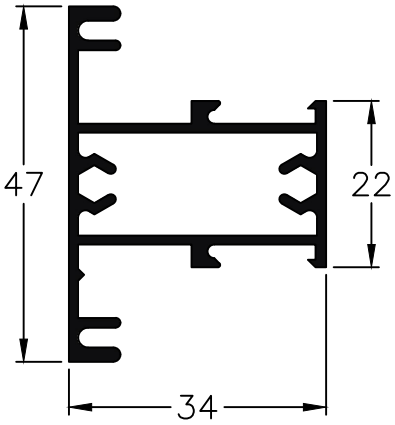


993 - Travesaño de 34 mm
peso: 0,67 Kg/m

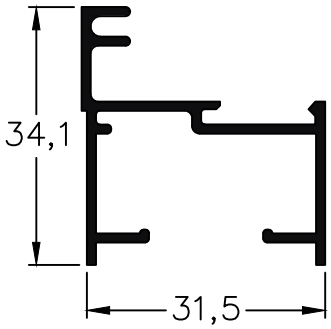


673 - Marco
peso: 0,39 Kg/m

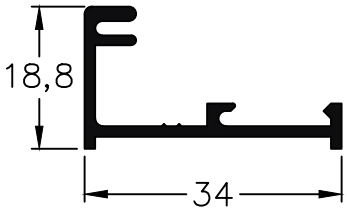


952 - Porta Contravidrio
peso: 0,28 Kg/m

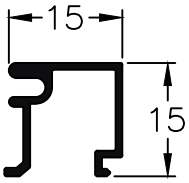


908 - Contravidrio
peso: 0,16 Kg/m

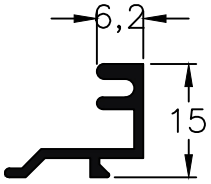


909 - Contravidrio
peso: 0,16 Kg/m

Escala 1:1
Tolerancia en Peso +/- 10% Tolerancia largo +10 mm -0 mm



Av. Zapiola 4561 I B1883AVW I Bernal Oeste I Quilmes I Bs.As. I Arg. I (54-11) 4229-5200 I info@alcemar.com.ar I www.alcemar.com.ar

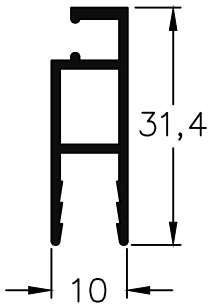


60 - Mosquitero
peso: 0,25 Kg/m

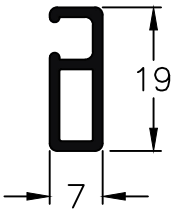


61 - Mosquitero
peso: 0,17 Kg/m

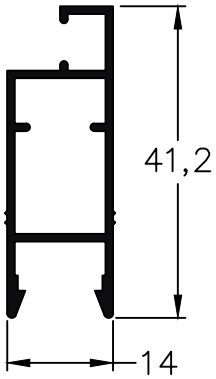


105 - Mosquitero
peso: 0,32 Kg/m

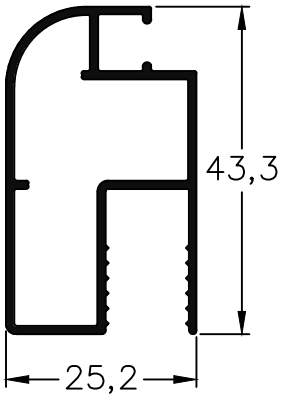


108 - Mosquitero
peso: 0,47 Kg/m

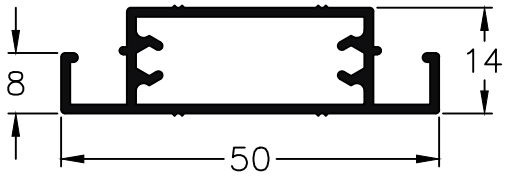


190 - Travesaño de
Mosquitero
peso: 0,45 Kg/m

Escala 1:1
Tolerancia en Peso +/- 10% Tolerancia largo +10 mm -0 mm



Av. Zapiola 4561 I B1883AVW I Bernal Oeste I Quilmes I Bs.As. I Arg. I (54-11) 4229-5200 I info@alcemar.com.ar I www.alcemar.com.ar

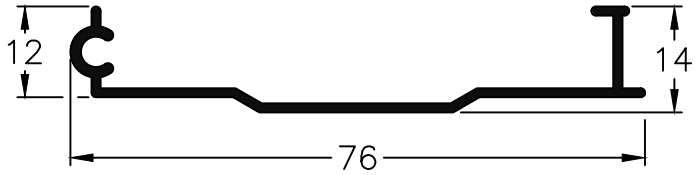


122 - Tapacinta Movil
peso: 0,29 Kg/m

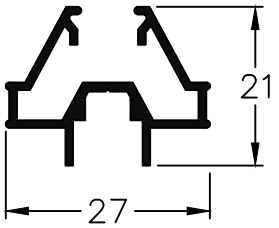


470 - Perimetral
peso: 0,27 Kg/m

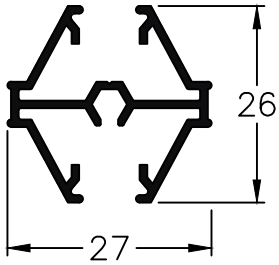


471 - Travesaño
peso: 0,32 Kg/m

Escala 1:1
Tolerancia en Peso +/- 10% Tolerancia largo +10 mm -0 mm



Av. Zapiola 4561 I B1883AVW I Bernal Oeste I Quilmes I Bs.As. I Arg. I (54-11) 4229-5200 I info@alcemar.com.ar I www.alcemar.com.ar

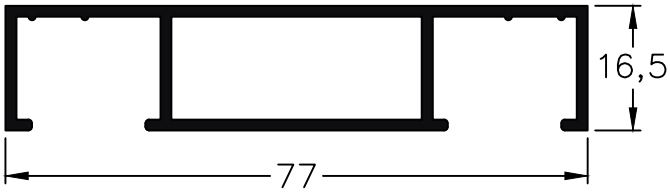


715 - Premarco
Largo Std.: 6150 mm
Peso: 0,70 Kg/m

| Accesorios Premarco 715 | | | | |
|---|---|---|---|---|
| Ítem | Código | Descripción | Forma | Cantidad |
| Esc. de Armado | 8929 | Escuadra A-702 | | 4 Unidades |
| Taco de Regul. | 8480 | Distanciador Regulable 5000 | | s/m |
| Tornillo | - | Tornillo de Fijación | | s/m |
| Tapa Tornillo | 8945 | Tapa Cabeza de Tornillo T-95 | | s/m |
| Grampa | - | Grampa de Amure |  | s/m |
| Esquinero | 8724 | Escuadra Esquinera de Premarco | | 4 Unidades |

s/m: según medida.

| Dimensiones de Corte Premarcos 648 | | |
|---|---|---|
| Cant. | Largo | Corte |
| 2 | A+36 | 45º 45º |
| 2 | H+36 | 45º 45º |

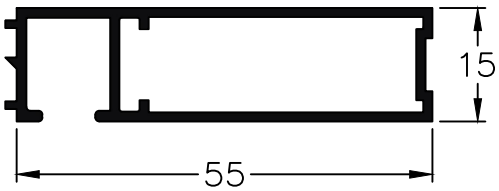


648 - Premarco
largo std.: 6150 mm
peso: 0,50 Kg/m

| Accesorios Premarco | | | | |
|---|---|---|---|---|
| Ítem | Código | Descripción | Forma | Cantidad |
| Esc. de Armado | 8725 | Escuadra para Premarco 647 (27,6 mm.) | | 4 Unidades |
| | 8723 | Escuadra para Premarco 648 E-78 | | |
| | 8032 | Escuadra para Premarco 875 (74 mm.) | | |
| Taco de Regul. | 8927 | Taco de Regulación T-88, para Perfiles de Marco | | s/m |
| Tornillo | - | Tornillo de Fijación | | s/m |
| Tapa Tornillo | 8945 | Tapa Cabeza de Tornillo T-95 | | s/m |
| Grampa | 8722 | Grampa de Amure |  | s/m |
| Esquinero | 8724 | Escuadra Esquinera de Premarco | | 4 Unidades |

s/m: según medida.

Escala 1:1
Tolerancia en Peso +/- 10% Tolerancia largo +10 mm -0 mm



Av. Zapiola 4561 I B1883AVW I Bernal Oeste I Quilmes I Bs.As. I Arg. I (54-11) 4229-5200 I info@alcemar.com.ar I www.alcemar.com.ar

| Accesorios Contramarco 709 | | | | |
|---|---|---|---|---|
| Ítem | Código | Descripción | Forma | Cantidad |
| Esc. de Alineación | 8919 | Esc. Contramarco E-66 | | 4 Unidades |
| Tornillos Autoperforantes o Remaches | | | | s/m |

s/m: según medida.

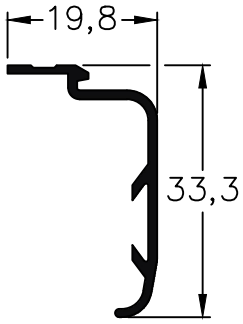


709 - Contramarco
Largo Std.: 6150 mm
Peso: 0,19 Kg/m

| Accesorios Contramarco 723/746 | | | | |
|---|---|---|---|---|
| Ítem | Código | Descripción | Forma | Cantidad |
| Esc. de Alineación | 8919 | Esc. Contramarco E-66 | | 4 Unidades |
| Tornillos Autoperforantes o Remaches | | | | s/m |

s/m: según medida.

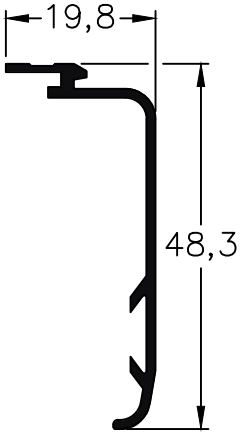


723 - Contramarco
Largo Std.: 6150 mm
Peso: 0,26 Kg/m

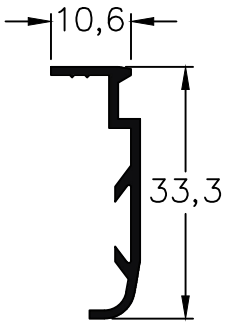


746 - Contramarco
Largo Std.: 6150 mm
Peso: 0,18 Kg/m

Escala 1:1
Tolerancia en Peso +/- 10% Tolerancia largo +10 mm -0 mm



Av. Zapiola 4561 I B1883AVW I Bernal Oeste I Quilmes I Bs.As. I Arg. I (54-11) 4229-5200 I info@alcemar.com.ar I www.alcemar.com.ar

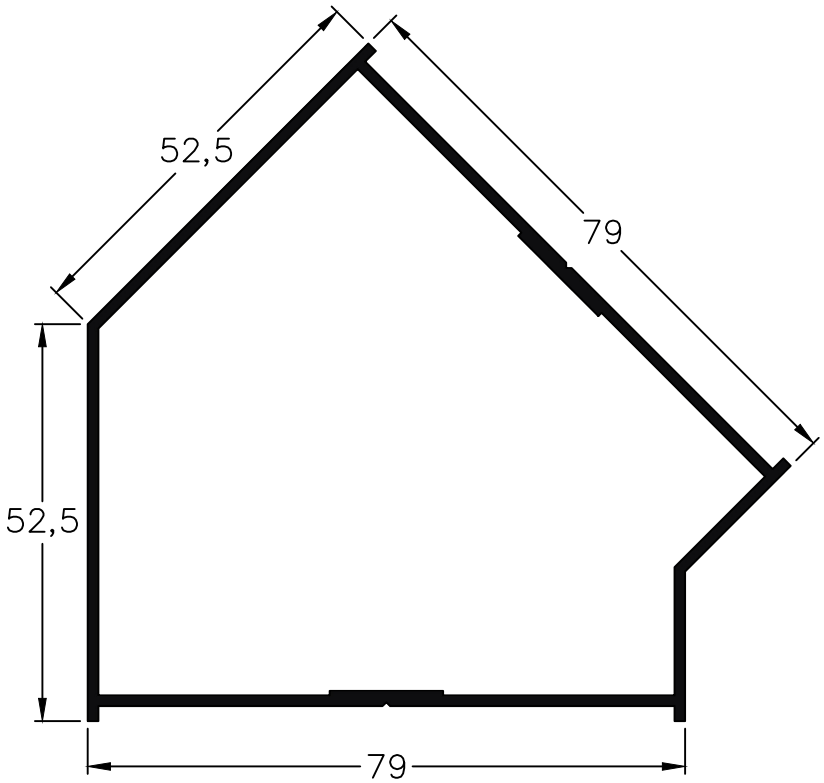


43 - Columna Recta
peso: 1,17 Kg/m

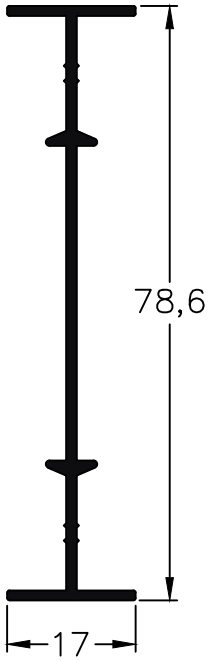


453 - Acople
peso: 0,45 Kg/m

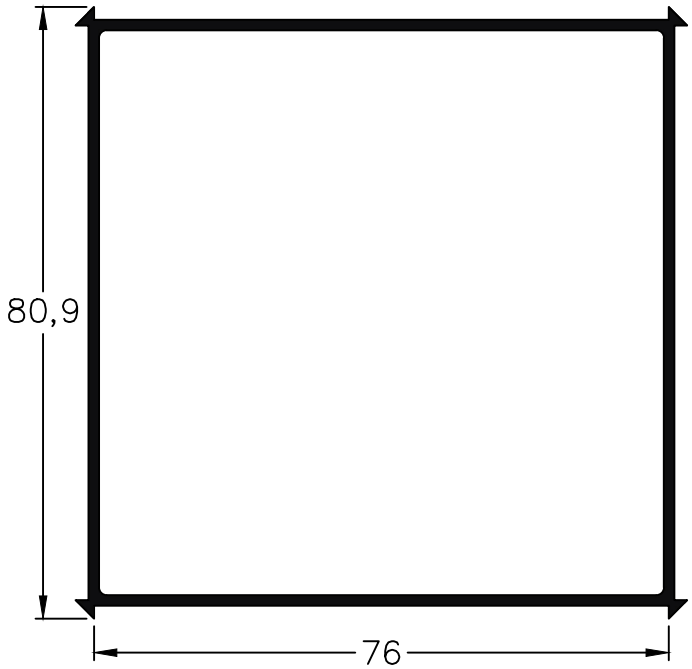


455 - Perfil Columna
peso: 1,18 Kg/m

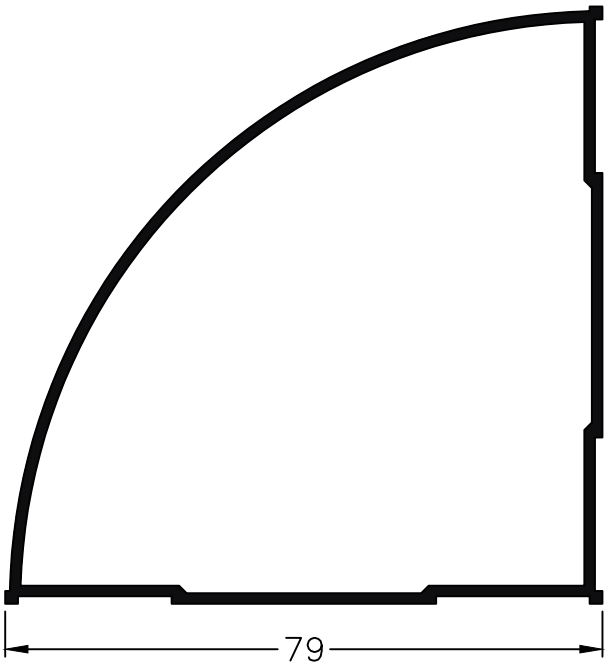


986 - Columna Curva
peso: 1,06 Kg/m

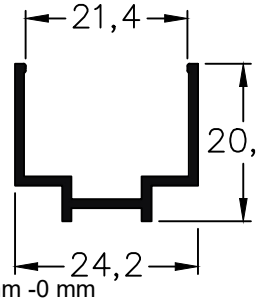


553 - Adaptador D.V.H.
peso: 0,21 Kg/m

Escala 1:1
Tolerancia en Peso +/- 10% Tolerancia largo +10 mm -0 mm



Av. Zapiola 4561 I B1883AVW I Bernal Oeste I Quilmes I Bs.As. I Arg. I (54-11) 4229-5200 I info@alcemar.com.ar I www.alcemar.com.ar

| Dimensiones de Corte | | VC.: Ventana Corrediza | | | PC.: Puerta Corrediza | | |
|---|---|---|---|---|---|---|---|
| Perfil | Denominación | Cant. | Largo | Corte | Cant. | Largo | Corte |
| 101 | MARCO | 2 | A | 45° 45° | 1 | A | 45° 45° |
| 101 | MARCO | 2 | H | 45° 45° | 2 | H | 45° 90° |
| 13 | UMBRAL | – | – | – | 1 | A-36 | 90° 90° |
| 902 | ZOCALO | 4 | A/2-99 | 90° 90° | – | – | – |
| 5 | ZOCALO ALTO | – | – | – | 4 | A/2-99 | 90° 90° |
| 103 | PAR. LATERAL | 2 | H-64 | 90° 90° | 2 | H-40 | 90° 90° |
| 104 | PAR. CENTRAL | 2 | H-64 | 90° 90° | 2 | H-40 | 90° 90° |
| 105 | MOSQUITERO | 2 | A/2-33 | 45° 45° | 2 | A/2-33 | 45° 45° |
| 105 | MOSQUITERO | 2 | H-73 | 45° 45° | 2 | H-49 | 45° 45° |

* Medidas en milímetros

Corte Horizontal A-A

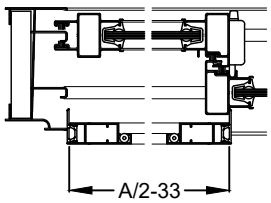


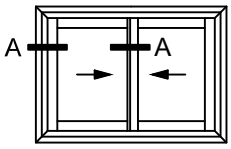


| Accesorios Ventana y Puerta Corrediza de 2 Hojas | | | | VC | PC |
|---|---|---|---|---|---|
| Ítem | Código | Descripción | Forma | Cantidad | Cantidad |
| Esc. de Armado | 8005 | Esc. Parte "A" Liviana de 71,8 milímetros | | 4 Unidades | 2 Unidades |
| | 8008 | Esc. Parte "A" Pesada de 71,8 milímetros | | | |
| Fijación Esc. | --- | Tornillos Autoperforantes o Remaches | | 32 Unidades | 16 Unidades |
| Burlete Universal | 8204 | Burlete Universal B-7 Liviano | | 2A + 4H | 2A + 4H |
| | 8216 | Burlete Universal B-7 Pesado | | | |
| Felpa | 8241 | Felpa de PVC 7x4 | | 4A + 6H | 4A + 6H |
| | 8243 | Felpa de Polipropileno 7x4,5 | | | |
| Cierre Central | 8153 | Cierre Reversible (Cromado, Blanco, Negro) | | 1 Unidad | 1 Unidad |
| | 8155 | Cierre 1042 | | | |
| | 8159 | Cierre 1088 | | | |
| Tope Lateral | 8361 | Tope de Hoja Parte "J" | | 8 Unidades | 16 Unidades |
| Antirruido | 8359 | Antirruido para 103 y 104 | | 8 Unidades | 8 Unidades |
| Rodamiento | 8105 | Rueda a Rulemán Simple | | 4 Unidades | 4 Unidades |
| | 8106 | Rueda a Rulemán Doble | | | |
| | 8111 | Ruedas Regulables 3003 | | | |
| | 8113 | Ruedas Simples 3001 | | | |
| Cruce de Hoja | 8384 | Tapón Cruce de Hoja con Felpa | 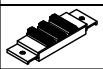 | 2 Unidades | 1 Unidades |
| Tornillo | 8362 | Tornillo Parker de Armado Hoja | | 8 Unidades | 20 Unidades |

s/m: según medida.

| Perfiles Complementarios | | | | | |
|---|---|---|---|---|---|
| Complemento | Perfiles | Página | Complemento | Perfiles | Página |
| Contramarco | 709 ó 723 ó 746 | 24 | Guía de Cortina Común | 120 | 10 |
| Premarco | 648 ó 715 | 23 | Tapacinta | 122 | 22 |
| Mosquitero | 60 ó 105 ó 108 | 21 | Columnas | 43 ó 455 ó 986 | 25 |
| Trav. Mosq. | 190 | 21 | Acoples | 453 | 25 |
| Vidrio Rep. | 470/471 | 22 | | | |

Tolerancia en Peso +/- 10% Tolerancia largo +10 mm -0 mm



Av. Zapiola 4561 I B1883AVW I Bernal Oeste I Quilmes I Bs.As. I Arg. I (54-11) 4229-5200 I info@alcemar.com.ar I www.alcemar.com.ar

| Dimensiones de Corte | | VC.: Ventana Corrediza | | | PC.: Puerta Corrediza | | |
|---|---|---|---|---|---|---|---|
| Perfil | Denominación | Cant. | Largo | Corte | Cant. | Largo | Corte |
| 901 | MARCO | 2 | A | 45° 45° | 1 | A | 45° 45° |
| 901 | MARCO | 2 | H | 45° 45° | 2 | H | 45° 90° |
| 917 | UMBRAL | – | – | – | 1 | A-38 | 90° 90° |
| 902 | ZOCALO | 4 | A/2-100 | 90° 90° | – | – | – |
| 5 | ZOCALO ALTO | – | – | – | 4 | A/2-100 | 90° 90° |
| 103 | PAR. LATERAL | 2 | H-66 | 90° 90° | 2 | H-48 | 90° 90° |
| 104 | PAR. CENTRAL | 2 | H-66 | 90° 90° | 2 | H-48 | 90° 90° |
| 105 | MOSQUITERO | 2 | A/2-34 | 45° 45° | 2 | A/2-34 | 45° 45° |
| 105 | MOSQUITERO | 2 | H-75 | 45° 45° | 2 | H-57 | 45° 45° |

Corte Horizontal A-A

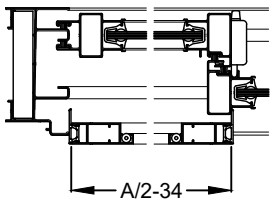


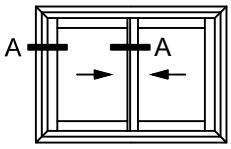


* Medidas en milímetros

| Accesorios Ventana y Puerta Corrediza de 2 Hojas | | | | VC | PC |
|---|---|---|---|---|---|
| Ítem | Código | Descripción | Forma | Cantidad | Cantidad |
| Esc. de Armado | 8004 | Esc. Parte "A" Liviana de 70,5 milímetros | | 4 Unidades | 2 Unidades |
| | 8007 | Esc. Parte "A" Pesada de 70,5 milímetros | | | |
| Fijación Esc. | --- | Tornillos Autoperforantes o Remaches | | 32 Unidades | 16 Unidades |
| Burlete Universal | 8204 | Burlete Universal B-7 Liviano | | 2A + 4H | 2A + 4H |
| | 8216 | Burlete Universal B-7 Pesado | | | |
| Felpa | 8241 | Felpa de PVC 7x4 | | 4A + 6H | 4A + 6H |
| | 8243 | Felpa de Polipropileno 7x4,5 | | | |
| Cierre Central | 8153 | Cierre Reversible (Cromado, Blanco, Negro) | | 1 Unidad | 1 Unidad |
| | 8155 | Cierre 1042 | | | |
| | 8159 | Cierre 1088 | | | |
| Tope Lateral | 8361 | Tope de Hoja Parte "J" | | 8 Unidades | 16 Unidades |
| Antirruido | 8359 | Antirruido para 103 y 104 | | 8 Unidades | 8 Unidades |
| Rodamiento | 8105 | Rueda a Rulemán Simple | | 4 Unidades | 4 Unidades |
| | 8106 | Rueda a Rulemán Doble | | | |
| | 8111 | Ruedas Regulables 3003 | | | |
| | 8113 | Ruedas Simples 3001 | | | |
| Cruce de Hoja | 8374 | Tapón de Cruce "ABD" | | 2 Unidades | 1 Unidades |
| Tornillo | 8362 | Tornillo Parker de Armado Hoja |  | 8 Unidades | 20 Unidades |
| Tapa Desagüe | 8366 | Tapa Desagüe T-69 | | 2 Unidades | 2 Unidades |

s/m: según medida.

| Perfiles Complementarios | | | | | |
|---|---|---|---|---|---|
| Complemento | Perfiles | Página | Complemento | Perfiles | Página |
| Contramarco | 709 ó 723 ó 746 | 24 | Guía de Cortina Común | 120 | 10 |
| Premarco | 648 ó 715 | 23 | Tapacinta | 122 | 22 |
| Mosquitero | 60 ó 105 ó 108 | 21 | Columnas | 43 ó 455 ó 986 | 25 |
| Trav. Mosq. | 190 | 21 | Acoples | 453 | 25 |
| Vidrio Rep. | 470/471 | 22 | | | |

Tolerancia en Peso +/- 10% Tolerancia largo +10 mm -0 mm



Av. Zapiola 4561 I B1883AVW I Bernal Oeste I Quilmes I Bs.As. I Arg. I (54-11) 4229-5200 I info@alcemar.com.ar I www.alcemar.com.ar

Hoja Perimetral → perfil 481
Encuentro → perfil 26

Vista

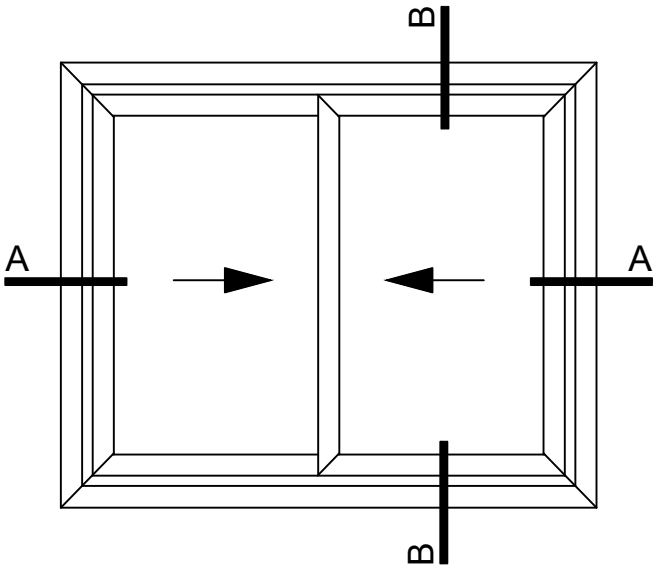


B-B Corte Vertical

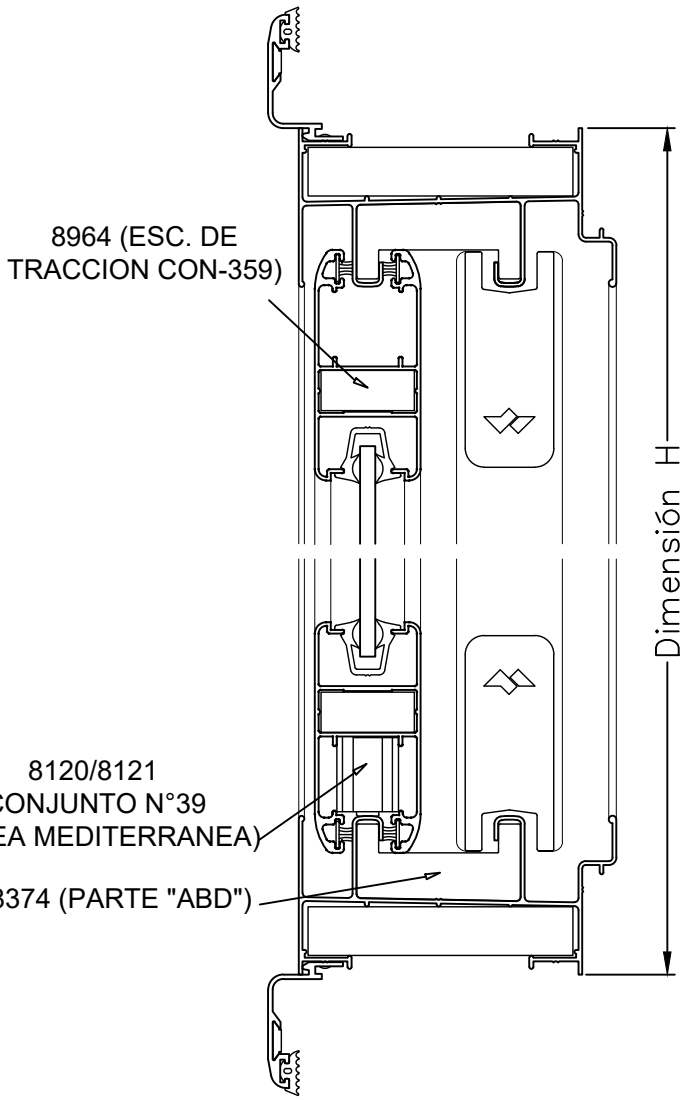


A-A Corte Horizontal

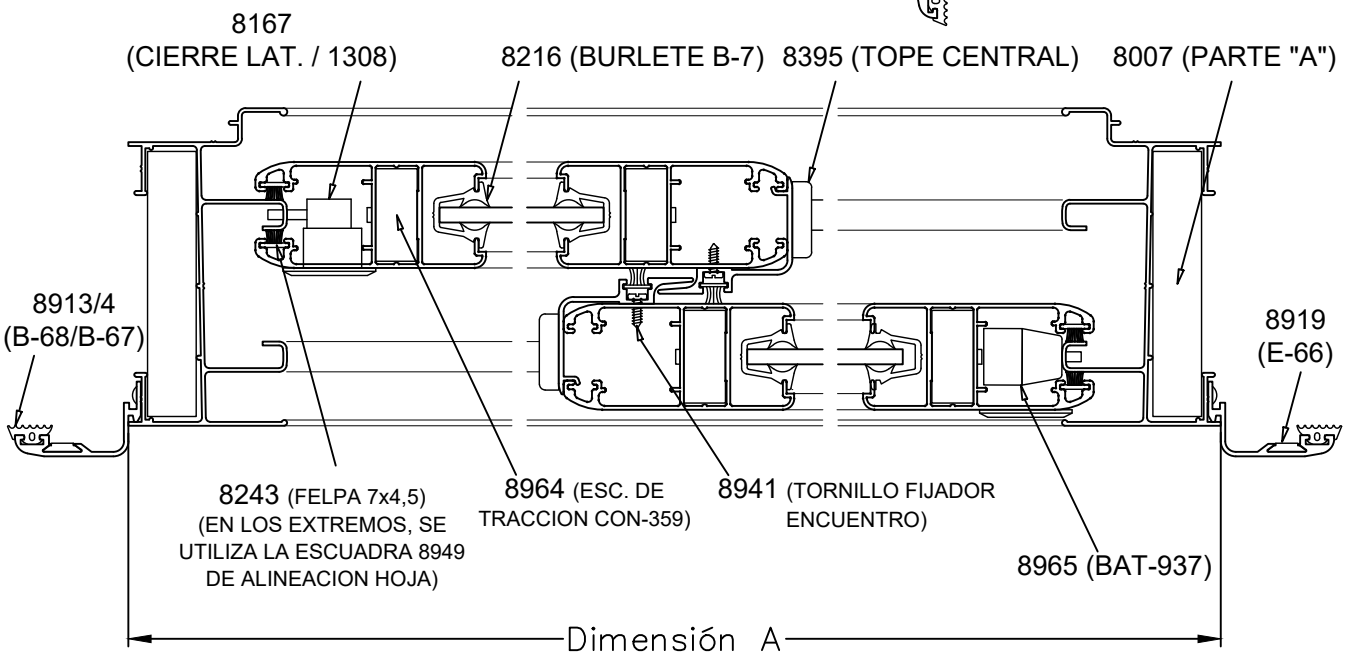


Escala 1:2
Tolerancia en Peso +/- 10% Tolerancia largo +10 mm -0 mm



Av. Zapiola 4561 I B1883AVW I Bernal Oeste I Quilmes I Bs.As. I Arg. I (54-11) 4229-5200 I info@alcemar.com.ar I www.alcemar.com.ar

| Corte: VC/PC de 2 Hojas | | VC.: Ventana Corrediza | | | PC.: Puerta Corrediza | | |
|---|---|---|---|---|---|---|---|
| Perfil | Denominación | Cant. | Largo | Corte | Cant. | Largo | Corte |
| 921 | MARCO | 2 | A | 45° 45° | 1 | A | 45° 45° |
| 921 | MARCO | 2 | H | 45° 45° | 2 | H | 45° 90° |
| 917 | UMBRAL | – | – | – | 1 | A-38 | 90° 90° |
| 481 | HOJA | 4 | A/2-5 | 45° 45° | 4 | A/2-5 | 45° 45° |
| 481 | HOJA | 4 | H-66 | 45° 45° | 4 | H-48 | 45° 45° |
| 26 | ENCUENTRO | 2 | H-66 | 90° 90° | 2 | H-48 | 90° 90° |
| 105 | MOSQUITERO | 2 | A/2-11 | 45° 45° | 2 | A/2-11 | 45° 45° |
| 105 | MOSQUITERO | 2 | H-75 | 45° 45° | 2 | H-57 | 45° 45° |

* Medidas en milímetros

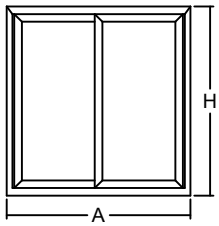


| Accesorios Ventana y Puerta Corrediza de 2 Hojas | | | | |
|---|---|---|---|---|
| Ítem | Código | Descripción | VC | PC |
| Escuadra de Armado | 8007 | Escuadra Parte "A" 70,5 | 4 Unidades | 2 Unidades |
| | 8964 | Escuadra de Armado Hoja CON-359 | 8 Unidades | 8 Unidades |
| Fijación Esc. | - | Tornillos Autoperforantes o Remaches | 32 Unidades | 16 Unidades |
| Esc. de Alineación | 8949 | Escuadra de Alineación Hoja E-98 | 16 Unidades | 16 Unidades |
| Rodamiento | 8115 | Ruedas Simpl. Reg. c/Rul. (Hoja máx 50Kg) | 4 Unidades | 4 Unidades |
| | 8120 | Ruedas Simples con Rulemán Conj. Nº39 | | |
| | 8121 | Ruedas Dobles con Rulemán Conj. Nº39 | | |
| | 8124 | Ruedas Dobl. Reg. c/Rul.(Hoja Máx.100kg) | | |
| Cierre Lateral | 8167 | Cierre Lateral 1308 | 2 Unidades | 2 Unidades |
| Tope Lateral | 8965 | Tope Lateral BAT-937 | 1 Juego | 1 Juego |
| Tapa Encuentro | 8395 | Tope Central | 4 Unidades | 4 Unidades |
| Tornillo | 8941 | Tornillo Fijador Encuentro | s/m | s/m |
| | 8362 | Tornillo Parker | - | 4 Unidades |
| Burlete | 8216 | Burlete Universal B-7 | 2A + 4H | 2A + 4H |
| Felpa | 8243 | Felpa de Polipropileno 7x4,5 | 4A + 6H | 4A + 6H |
| Cruce de Hoja | 8374 | Cruce de Hoja ABD | 2 Unidades | 1 Unidad |
| Tapón Tirador | 9708 | Tapón Tirador Central, Perfil 518 | - | 2 Unidades |
| Tapa Desagüe | 8366 | Tapa Desagüe T-69 | 2 Unidades | 2 Unidades |
| | | | | |
| Accesorios Contramarco | | | | |
| Ítem | Código | Descripción | VC | PC |
| Esc. de Alineación | 8919 | Escuadra de Alineación Contramarco E-66 | 4 Unidades | 2 Unidades |
| Burlete | 8913 | Burlete Gabi IV | s/m | s/m |
| | 8914 | Burlete Gabi III | | |

s/m: según medida

| Perfiles Complementarios | | | | | |
|---|---|---|---|---|---|
| Complemento | Perfiles | Página | Complemento | Perfiles | Página |
| Contramarco | 709 ó 723 ó 746 | 24 | Guía de Cortina Común | 120 | 10 |
| Premarco | 648 ó 715 | 23 | Tapacinta | 122 | 22 |
| Mosquitero | 60 ó 105 ó 108 | 21 | Columnas | 43 ó 455 ó 986 | 25 |
| Trav. Mosq. | 190 | 21 | Acoples | 453 | 25 |
| Vidrio Rep. | 470/471 | 22 | | | |

Tolerancia en Peso +/- 10% Tolerancia largo +10 mm -0 mm



Av. Zapiola 4561 I B1883AVW I Bernal Oeste I Quilmes I Bs.As. I Arg. I (54-11) 4229-5200 I info@alcemar.com.ar I www.alcemar.com.ar

Zócalo/Cabezal → perfil 5 (alto) / 23 (intermedio)
Parante Lateral → Perfil 481
Parante Central → Perfil 481
Encuentro → perfil 26

Vista

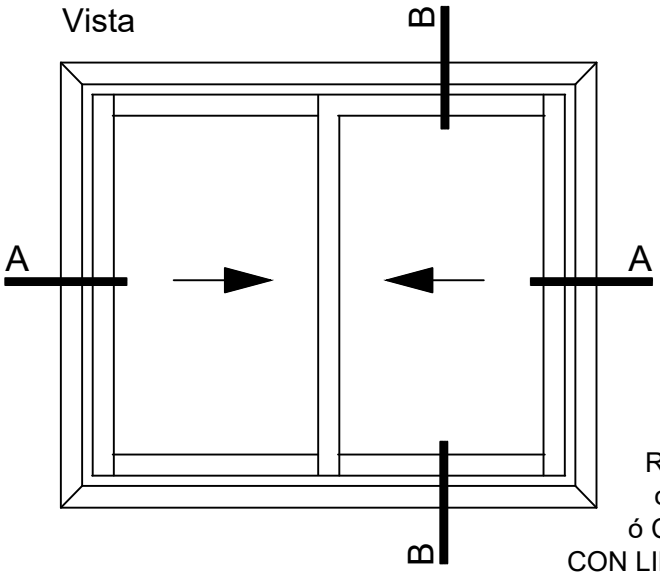


B-B Corte Vertical

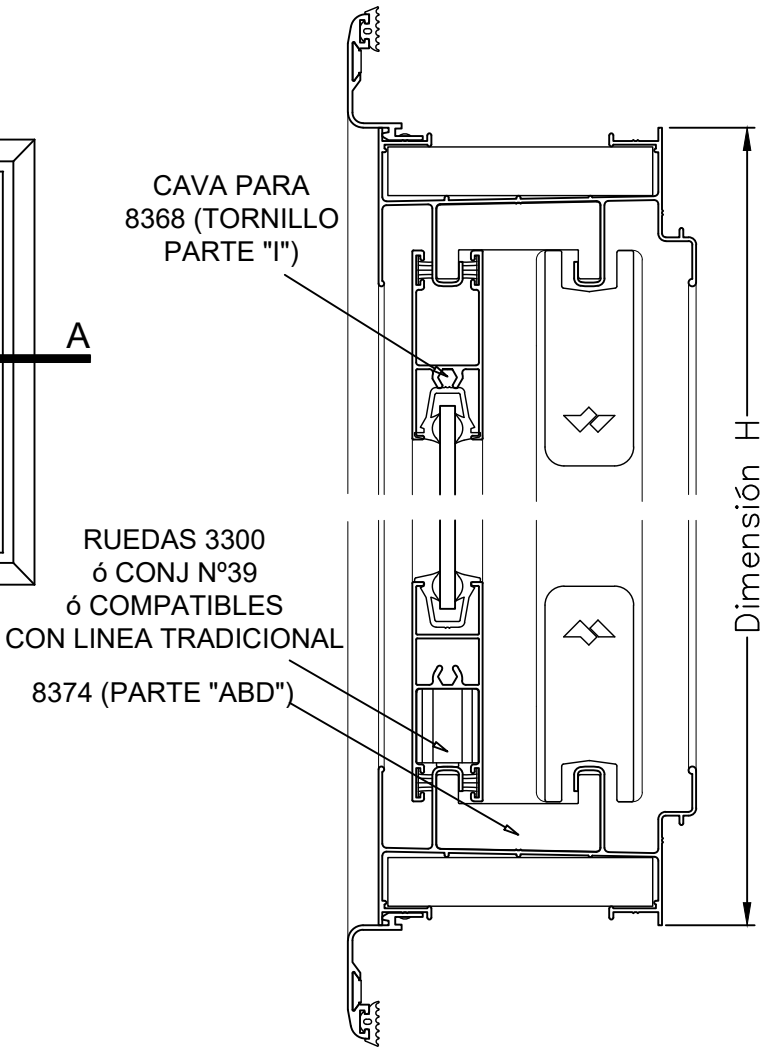


A-A Corte Horizontal

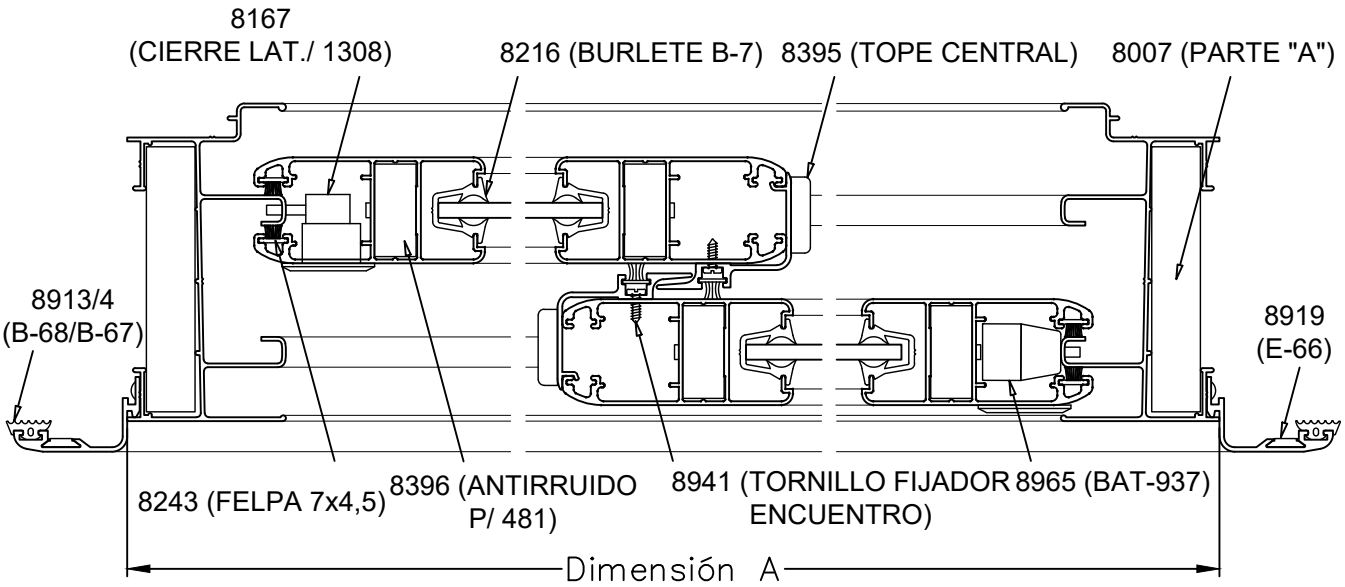


Escala 1:2

Tolerancia en Peso +/- 10% Tolerancia largo +10 mm -0 mm



Av. Zapiola 4561 I B1883AVW I Bernal Oeste I Quilmes I Bs.As. I Arg. I (54-11) 4229-5200 I info@alcemar.com.ar I www.alcemar.com.ar

| Corte: VC/PC de 2 Hojas | | VC.: Ventana Corrediza | | | PC.: Puerta Corrediza | | |
|---|---|---|---|---|---|---|---|
| Perfil | Denominación | Cant. | Largo | Corte | Cant. | Largo | Corte |
| 921 | MARCO | 2 | A | 45° 45° | 1 | A | 45° 45° |
| 921 | MARCO | 2 | H | 45° 45° | 2 | H | 45° 90° |
| 917 | UMBRAL | – | – | – | 1 | A-38 | 90° 90° |
| 23 | ZOCALO | 4 | A/2-123 | 90° 90° | – | – | – |
| 5 | ZOCALO ALTO | – | – | – | 4 | A/2-123 | 90° 90° |
| 481 | PAR. LATERAL | 2 | H-66 | 90° 90° | 2 | H-48 | 90° 90° |
| 481 | PAR. CENTRAL | 2 | H-66 | 90° 90° | 2 | H-48 | 90° 90° |
| 26 | ENCUENTRO | 2 | H-66 | 90° 90° | 2 | H-48 | 90° 90° |
| 105 | MOSQUITERO | 2 | A/2-11 | 45° 45° | 2 | A/2-11 | 45° 45° |
| 105 | MOSQUITERO | 2 | H-75 | 45° 45° | 2 | H-57 | 45° 45° |

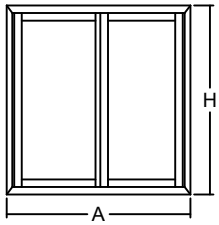


* Medidas en milímetros

| Accesorios Ventana y Puerta Corrediza de 2 Hojas | | | | |
|---|---|---|---|---|
| Ítem | Código | Descripción | VC | PC |
| Esc. de Armado | 8007 | Escuadra Parte "A" 70,5 | 4 Unidades | 2 Unidades |
| Fijación Esc. | - | Tornillos Autoperforantes o Remaches | 32 Unidades | 16 Unidades |
| Rodamiento | 8115 | Ruedas Simpl. Reg. c/Rul. (Hoja máx 50Kg) | 4 Unidades | 4 Unidades |
| | 8120 | Ruedas Simples con Rulemán Conj. Nº39 | | |
| | 8121 | Ruedas Dobles con Rulemán Conj. Nº39 | | |
| | 8124 | Ruedas Dobl. Reg. c/Rul.(Hoja Máx.100kg) | | |
| | --- | Otros Rodamientos para Línea Tradicional | | |
| Cierre Lateral | 8167 | Cierre Lateral 1308 | 2 Unidades | 2 Unidades |
| Tope Lateral | 8965 | Tope Lateral BAT-937 | 1 Juego | 1 Juego |
| Tapa Encuentro | 8395 | Tope Central | 4 Unidades | 4 Unidades |
| Tornillo | 8362 | Tornillo Parker Parte I | 8 Unidades | 20 Unidades |
| | 8941 | Tornillo Fijador Encuentro | s/m | s/m |
| Antirruido | 8369 | Antirruido Perfil 481 | 8 Unidades | 8 Unidades |
| Burlete | 8216 | Burlete Universal B-7 | 2A + 4H | 2A + 4H |
| Felpa | 8243 | Felpa de Polipropileno 7x4,5 | 4A + 6H | 4A + 6H |
| Cruce de Hoja | 8374 | Cruce de Hoja ABD | 2 Unidades | 1 Unidad |
| Tapón Tirador | 9708 | Tapón Tirador Central, Perfil 518 | - | 2 Unidades |
| Tapa Desagüe | 8366 | Tapa Desagüe T-69 | 2 Unidades | 2 Unidades |
| | | | | |
| Accesorios Contramarco | | | | |
| Ítem | Código | Descripción | VC | PC |
| Esc. de Alineación | 8919 | Escuadra de Alineación Contramarco E-66 | 4 Unidades | 2 Unidades |
| Burlete | 8913 | Burlete Gabi IV | s/m | s/m |
| | 8914 | Burlete Gabi III | | |

s/m: según medida

| Perfiles Complementarios | | | | | |
|---|---|---|---|---|---|
| Complemento | Perfiles | Página | Complemento | Perfiles | Página |
| Contramarco | 709 ó 723 ó 746 | 24 | Guía de Cortina Común | 120 | 10 |
| Premarco | 648 ó 715 | 23 | Tapacinta | 122 | 22 |
| Mosquitero | 60 ó 105 ó 108 | 21 | Columnas | 43 ó 455 ó 986 | 25 |
| Trav. Mosq. | 190 | 21 | Acoples | 453 | 25 |
| Vidrio Rep. | 470/471 | 22 | | | |

Tolerancia en Peso +/- 10% Tolerancia largo +10 mm -0 mm



Av. Zapiola 4561 I B1883AVW I Bernal Oeste I Quilmes I Bs.As. I Arg. I (54-11) 4229-5200 I info@alcemar.com.ar I www.alcemar.com.ar

Zócalo/Cabezal → perfil 5 (alto) / 23 (intermedio)
Parante Lateral → Perfil 481
Parante Central → Perfil 480

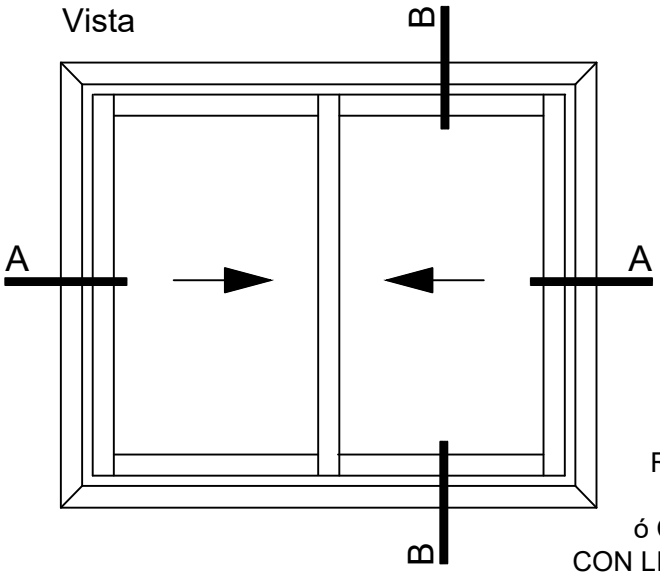


B-B Corte Vertical

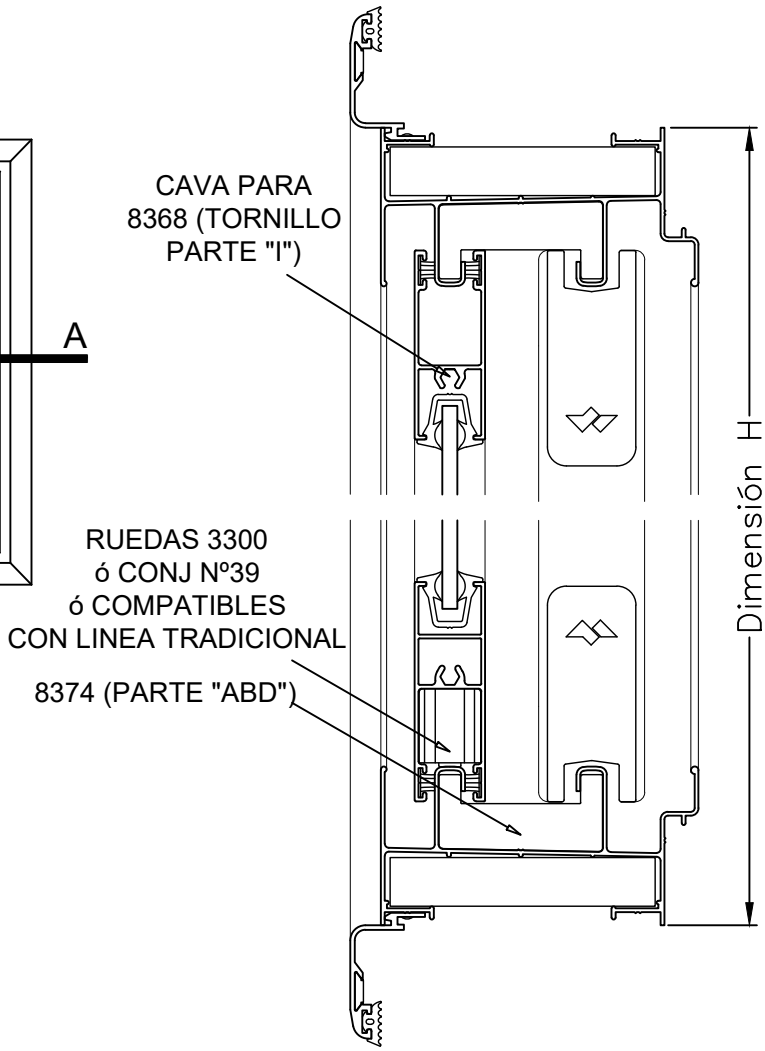


A-A Corte Horizontal

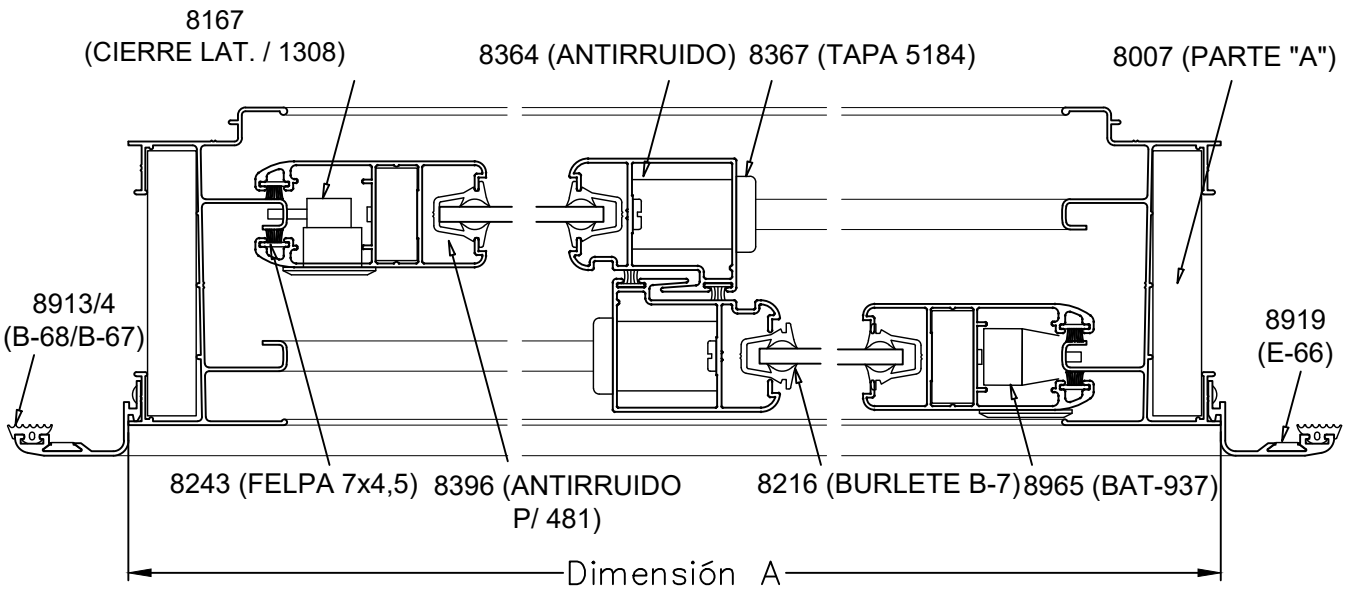


Escala 1:2
Tolerancia en Peso +/- 10% Tolerancia largo +10 mm -0 mm

12-01-21TRADICIONAL.32

| Corte: VC/PC de 2 Hojas | | VC.: Ventana Corrediza | | | PC.: Puerta Corrediza | | |
|---|---|---|---|---|---|---|---|
| Perfil | Denominación | Cant. | Largo | Corte | Cant. | Largo | Corte |
| 921 | MARCO | 2 | A | 45° 45° | 1 | A | 45° 45° |
| 921 | MARCO | 2 | H | 45° 45° | 2 | H | 45° 90° |
| 917 | UMBRAL | – | – | – | 1 | A-38 | 90° 90° |
| 23 | ZOCALO | 4 | A/2-118 | 90° 90° | – | – | – |
| 5 | ZOCALO ALTO | – | – | – | 4 | A/2-120 | 90° 90° |
| 481 | PAR. LATERAL | 2 | H-66 | 90° 90° | 2 | H-48 | 90° 90° |
| 480 | PAR. CENTRAL | 2 | H-66 | 90° 90° | 2 | H-48 | 90° 90° |
| 105 | MOSQUITERO | 2 | A/2-33 | 45° 45° | 2 | A/2-33 | 45° 45° |
| 105 | MOSQUITERO | 2 | H-75 | 45° 45° | 2 | H-57 | 45° 45° |

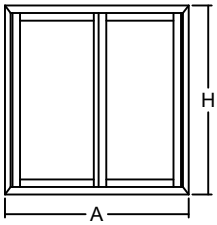


* Medidas en milímetros

| Accesorios Ventana y Puerta Corrediza de 2 Hojas | | | V.C. | P.C. |
|---|---|---|---|---|
| Ítem | Código | Descripción | Cantidad | Cantidad |
| Esc. de Armado | 8007 | Escuadra Parte "A" 70,5 | 4 Unidades | 2 Unidades |
| Fijación Esc. | - | Tornillos Autoperforantes o Remaches | 32 Unidades | 16 Unidades |
| Rodamiento | 8115 | Ruedas Simpl. Reg. c/Rul. (Hoja máx 50Kg) | 4 Unidades | 4 Unidades |
| | 8120 | Ruedas Simples con Rulemán Conj. Nº39 | | |
| | 8121 | Ruedas Dobles con Rulemán Conj. Nº39 | | |
| | 8124 | Ruedas Dobl. Reg. c/Rul.(Hoja Máx.100kg) | | |
| | --- | Otros Rodamientos para Línea Tradicional | | |
| Cierre Central o Lateral | 8155 | Cierre Central 1042 | 1 Unidad | 1 Unidad |
| | 8159 | Cierre Central 1088 | | |
| Cierre Lateral | 8167 | Cierre Lateral 1308 | 2 Unidades | 2 Unidades |
| Tope Lateral | 8965 | Tope Lateral BAT-937 | 1 Juego | 1 Juego |
| Tapa Encuentro | 8367 | Tapa Encuentro 5184 | 4 Unidades | 4 Unidades |
| Antirruido | 8364 | Antirruido Parte AGN | 4 Unidades | 4 Unidades |
| Antirruido | 8369 | Antirruido Perfil 481 | 4 Unidades | 4 Unidades |
| Tornillo | 8368 | Tornillo Parker Parte I | 8 Unidades | 20 Unidades |
| Burlete | 8216 | Burlete Universal B-7 | 2A + 4H | 2A + 4H |
| Felpa | 8243 | Felpa de Polipropileno 7x4,5 | 4A + 6H | 4A + 6H |
| Cruce de Hoja | 8374 | Cruce de Hoja ABD | 2 Unidades | 1 Unidad |
| Tapón Tirador | 9708 | Tapón Tirador Central, Perfil 518 | - | 2 Unidades |
| Tapa Desagüe | 8366 | Tapa Desagüe T-69 | 2 Unidades | 2 Unidades |
| | | | | |
| Accesorios Contramarco | | | | |
| Ítem | Código | Descripción | Cantidad | Cantidad |
| Esc. de Alineación | 8919 | Escuadra de Alineación Contramarco E-66 | 4 Unidades | 2 Unidades |
| Burlete | 8913 | Burlete Gabi IV | s/m | s/m |
| | 8914 | Burlete Gabi III | | |

s/m: según medida

| Perfiles Complementarios | | | | | |
|---|---|---|---|---|---|
| Complemento | Perfiles | Página | Complemento | Perfiles | Página |
| Contramarco | 709 ó 723 ó 746 | 24 | Guía de Cortina Común | 120 | 10 |
| Premarco | 648 ó 715 | 23 | Tapacinta | 122 | 22 |
| Mosquitero | 60 ó 105 ó 108 | 21 | Columnas | 43 ó 455 ó 986 | 25 |
| Trav. Mosq. | 190 | 21 | Acoples | 453 | 25 |
| Vidrio Rep. | 470/471 | 22 | | | |

Tolerancia en Peso +/- 10% Tolerancia largo +10 mm -0 mm



Av. Zapiola 4561 I B1883AVW I Bernal Oeste I Quilmes I Bs.As. I Arg. I (54-11) 4229-5200 I info@alcemar.com.ar I www.alcemar.com.ar

| Corte: PR de 1 Hoja con Travesaño | | | | |
|---|---|---|---|---|
| Perfil | Denominación | Cant. | Largo | Corte |
| 427 | MARCO | 1 | A | 45° 45° |
| 427 | MARCO | 2 | H | 45° 90° |
| 428 | PARANTE | 2 | H-30 | 90° 90° |
| 429 | TRAVESAÑO | 3 | A-201 | 90° 90° |
| 34 | CONTRAVIDRIO | 8 | A-201 | 90° 90° |
| 34 | CONTRAVIDRIO | 4 | H-Htrav.-103 | 90° 90° |
| 34 | CONTRAVIDRIO | 4 | Htrav.-174 | 90° 90° |
| 66 | TAPACANTO | 1 | H-30 | 90° 90° |
| 16 | BATIENTE | 1 | H-30 | 90° 90° |

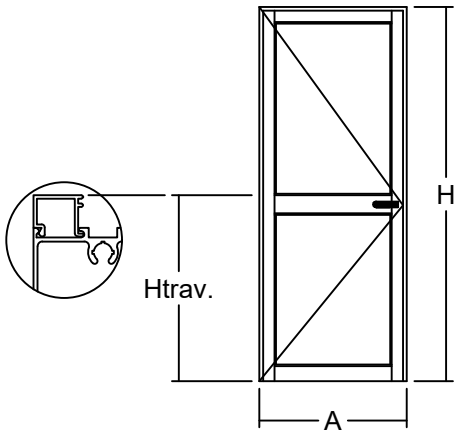


* Medidas en milímetros
- Dimensiones calculadas para bisagra conjunto N°6

| Accesorios Puerta de Rebatir | | | | 1 Hoja | 2 Hojas |
|---|---|---|---|---|---|
| Ítem | Código | Descripción | Forma | Cantidad | Cantidad |
| Esc. de Armado | 8008 | Esc. Parte "A" Pesada de 71,8 milímetros | | 2 Unidades | 2 Unidades |
| Picaporte | 8922 | Picaporte Istana | 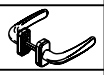 | 1 Unidad | 1 Unidad |
| Cerradura | 8571 | Cerradura 4006 | 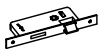 | 1 Unidad | 1 Unidad |
| Bisagra | 8078 | Bisagra Conj. Nº6 (Natural, Blanca o Negra) | | 3 Unidades | 6 Unidades |
| | 8071 | Bisagra Munición de 100 x 75 | | | |
| Felpa | 8243 | Felpa de Polipropileno 7x4,5 | | 1A + 2H | 1A + 3H |
| Bulones | 8564 | Bulones Hexagonales Cortos | | 8 Unidades + 4 por Trav. | 16 Unidades + 4 por Trav. |
| | 8565 | Bulones Hexagonales Largos | | | |
| Pasador | 8558 | Pasador a Palanca 4090 | | - | 2 Unidades |

s/m: según medida.

| Perfiles Complementarios | | | | | |
|---|---|---|---|---|---|
| Complemento | Perfiles | Página | Complemento | Perfiles | Página |
| Contramarco | 709 ó 723 ó 746 | 24 | Columnas | 43 ó 455 ó 986 | 25 |
| Premarco | 648 ó 715 | 23 | Acoples | 453 | 25 |
| Vidrio Rep. | 470/471 | 22 | | | |

Tolerancia en Peso +/- 10% Tolerancia largo +10 mm -0 mm



Av. Zapiola 4561 I B1883AVW I Bernal Oeste I Quilmes I Bs.As. I Arg. I (54-11) 4229-5200 I info@alcemar.com.ar I www.alcemar.com.ar

| Corte: PR de 1 Hoja con Travesaño | | | | |
|---|---|---|---|---|
| Perfil | Denominación | Cant. | Largo | Corte |
| 432 | MARCO | 1 | A | 45° 45° |
| 432 | MARCO | 2 | H | 45° 90° |
| 433 | PARANTE | 2 | H-30 | 90° 90° |
| 429 | TRAVESAÑO | 3 | A-213 | 90° 90° |
| 34 | CONTRAVIDRIO | 8 | A-213 | 90° 90° |
| 34 | CONTRAVIDRIO | 4 | H-Htrav.-117 | 90° 90° |
| 34 | CONTRAVIDRIO | 4 | H-Htrav.-170 | 90° 90° |
| 16 | BATIENTE | 1 | H-30 | 90° 90° |

* Medidas en milímetros

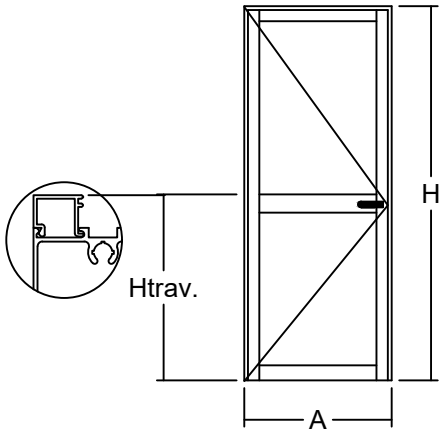


| Accesorios Puerta de Rebatir | | | | 1 Hoja | 2 Hojas |
|---|---|---|---|---|---|
| Ítem | Código | Descripción | Forma | Cantidad | Cantidad |
| Esc. de Armado | 8008 | Esc. Parte "A" Pesada de 71,8 milímetros | | 2 Unidades | 2 Unidades |
| Picaporte | 8922 | Picaporte Istana | 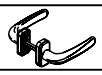 | 1 Unidad | 1 Unidad |
| Cerradura | 8571 | Cerradura 4006 | 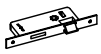 | 1 Unidad | 1 Unidad |
| Bisagra | 8083 | Bisagra BTA (Natural, Blanca o Negra) | | 3 Unidades | 6 Unidades |
| Felpa | 8243 | Felpa de Polipropileno 7x4,5 | | 1A + 2H | 1A + 3H |
| Bulones | 8564 | Bulones Hexagonales Cortos |  | 8 Unidades + 4 por Trav. | 16 Unidades + 4 por Trav. |
| | 8565 | Bulones Hexagonales Largos |  | | |
| Pasador | 8558 | Pasador a Palanca 4090 | | - | 2 Unidades |
| Vaina | 8228 | Vaina para Perfil 433 | - | 2H | 3H |

s/m: según medida.

| Perfiles Complementarios | | | | | |
|---|---|---|---|---|---|
| Complemento | Perfiles | Página | Complemento | Perfiles | Página |
| Contramarco | 709 ó 723 ó 746 | 24 | Columnas | 43 ó 455 ó 986 | 25 |
| Premarco | 648 ó 715 | 23 | Acoples | 453 | 25 |
| Vidrio Rep. | 470/471 | 22 | | | |

Tolerancia en Peso +/- 10% Tolerancia largo +10 mm -0 mm



Av. Zapiola 4561 I B1883AVW I Bernal Oeste I Quilmes I Bs.As. I Arg. I (54-11) 4229-5200 I info@alcemar.com.ar I www.alcemar.com.ar

| Corte: PR de 1 Hoja con Travesaño | | | | |
|---|---|---|---|---|
| Perfil | Denominación | Cant. | Largo | Corte |
| 271 | MARCO | 1 | A | 45° 45° |
| 271 | MARCO | 2 | H | 45° 90° |
| 273 | PARANTE | 2 | H-32 | 90° 90° |
| 272 | TRAVESAÑO | 3 | A-220 | 90° 90° |
| 275 | BATIENTE | 1 | H-32 | 90° 90° |

* Medidas en milímetros

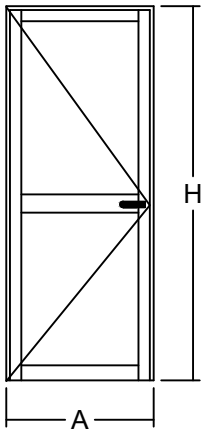


| Accesorios Puerta de Rebatir con Travesaño | | | | 1 Hoja |
|---|---|---|---|---|
| Ítem | Código | Descripción | Forma | Cantidad |
| Esc. de Armado | 8004 | Esc. Parte "A" Liviana de 70,5 milímetros | | 2 Unidades |
| | 8007 | Esc. Parte "A" Pesada de 70,5 milímetros | | |
| Fijación Esc. | --- | Tornillos Autoperforantes o Remaches | | 16 Unidades |
| Burlete | --- | Según espesor del revestimiento o vidrio | | |
| Picaporte | 8922 | Picaporte Istana | | 1 Unidad |
| Cerradura | 8567 | Cerradura Kallay 3001 | | 1 Unidad |
| Bisagra | 8094 | Bisagra FL H1 Rosario (Natural, Blanca o Negra) | | 3 Unidades |
| Felpa | 8243 | Felpa de Polipropileno 7x4,5 | | 1A + 2H |
| Bulones | 8565 | Bulones Hexagonales Largos | | 12 Unidades |
| Vaina | 8229 | Vaina para Perfil 473 | - | 2H |

s/m: según medida.

| Perfiles Complementarios | | | | | |
|---|---|---|---|---|---|
| Complemento | Perfiles | Página | Complemento | Perfiles | Página |
| Contramarco | 709 ó 723 ó 746 | 24 | Columnas | 43 ó 455 ó 986 | 25 |
| Premarco | 648 ó 715 | 23 | Acoples | 453 | 25 |
| Vidrio Rep. | 470/471 | 22 | | | |

Tolerancia en Peso +/- 10% Tolerancia largo +10 mm -0 mm



Av. Zapiola 4561 I B1883AVW I Bernal Oeste I Quilmes I Bs.As. I Arg. I (54-11) 4229-5200 I info@alcemar.com.ar I www.alcemar.com.ar

| Corte: PR de 1 Hoja con Travesaño | | | | |
|---|---|---|---|---|
| Perfil | Denominación | Cant. | Largo | Corte |
| 516 | MARCO | 1 | A | 45° 45° |
| 516 | MARCO | 2 | H | 45° 90° |
| 514 | PARANTE | 2 | A-38 | 45° 45° |
| 514 | PARANTE | 2 | H-25 | 45° 45° |
| 552 | TRAVESAÑO | - | A-203 | 90° 90° |
| 22 | PORTA FELPA | 1 | A-82 | 90° 90° |

* Medidas en mm.

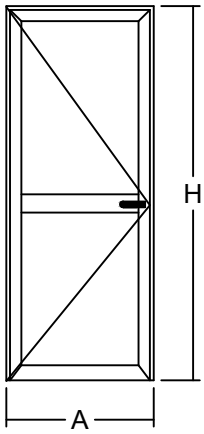


| Detalle de Accesorios | | | | S/Travesaño | C/Travesaño |
|---|---|---|---|---|---|
| Ítem | Código | Descripción | Forma | Cantidad | Cantidad |
| Esc. de Armado | 8907 | Escuadra de Armado A-700 | | 6 Unidades | 6 Unidades |
| Esc. Alineación | 8951 | Escuadra de Alineación | | 2 Unidades | 2 Unidad |
| Esc. Suplement. | 8024 | Escuadra Suplementaria de 34 milímetros | | 4 Unidades | 4 Unidades |
| Tornillos | 8483 | Tornillos Allen de RW $\frac{1}{4}$" x $\frac{3}{4}$" mm |  | - | 4 Unidades |
| Burlete Vidrio (Vidrio Simple) | 8204<br>8216 | Burlete Universal B-7 | | 2A + 2H | 2A + 2T + 2H |
| Cuña Vidrio (Placa o DVH) | 8209<br>8210<br>8211 | Cuña Chica<br>Cuña Mediana<br>Cuña Grande | | 2A + 2H | 2A + 2T + 2H |
| Burlete Hermetic. | 8906 | Burlete AEL europeo | | 1A + 2H | 1A + 2H |
| | 8914 | Burlete Gabi III B-67 | | 1A + 2H | 1A + 2H |
| Tapa Tornillo | 8431 | Tapa Cabeza de Tornillo T-100 | | - | 4 Unidades |
| Picaporte | 8922<br>8923 | Picaporte Istana<br>Manija Prima H-93 | 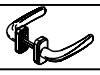 | 1 Unidad | 1 Unidad |
| Cerradura | 8567<br>8924<br>8958 | Cerradura Kallay 3001 - Doble Paleta<br>Cerradura Kallay 5006 - Doble Paleta<br>Cerradura Angosta Kallay 2006 c/Cilindro | | 1 Unidad | 1 Unidad |
| Bisagra | 8920 | Bisagra H-62 | | 3 Unidades | 3 Unidades |
| Felpa | 8942 | Felpa de 7x6 | | 1A | 1A |
| Cinta Adhesiva (Opción con Solia) | 8999 | Adhesivo Acrílico de 3M (1/2 pulgada) | | 1A | 1A |
| Burlete Hermetic. (Opción con Solia) | 8906 | Burlete AEL europeo | | 1A | 1A |

| Perfiles Complementarios | | | | | |
|---|---|---|---|---|---|
| Complemento | Perfiles | Página | Complemento | Perfiles | Página |
| Contramarco | 709 ó 723 ó 746 | 24 | Columnas | 43 ó 455 ó 986 | 25 |
| Premarco | 648 ó 715 | 23 | Acoples | 453 | 25 |
| Vidrio Rep. | 470/471 | 22 | | | |

Tolerancia en Peso +/- 10% Tolerancia largo +10 mm -0 mm



Av. Zapiola 4561 I B1883AVW I Bernal Oeste I Quilmes I Bs.As. I Arg. I (54-11) 4229-5200 I info@alcemar.com.ar I www.alcemar.com.ar

| Corte: Ventiluz de Proyección a Brazo de Empuje | | | | |
|---|---|---|---|---|
| Perfil | Denominación | Cant. | Largo | Corte |
| 916 | MARCO | 2 | A | 45° 45° |
| 916 | MARCO | 2 | H | 45° 45° |
| 918 | HOJA | 2 | A-60 | 45° 45° |
| 918 | HOJA | 2 | H-60 | 45° 45° |
| 915 | BISAGRA | 1 | A-78 | 90° 90° |
| 908 | CONTRAVIDRIO | 2 | A-123 | 90° 90° |
| 908 | CONTRAVIDRIO | 2 | H-148 | 90° 90° |

* Medidas en mm.

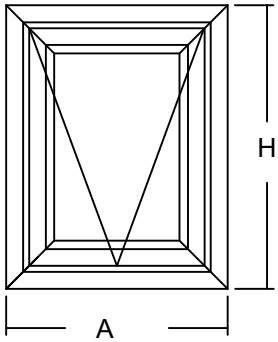


| Accesorios Ventana Ventiluz | | | | 1 Hoja |
|---|---|---|---|---|
| Ítem | Código | Descripción | Forma | Cantidad |
| Esc. de Armado | 8007 | Esc. Parte "A" Pesada de 70,5 milímetros | | 4 Unidades |
| | 8022 | Escuadra de Armado Hoja Parte "C" | | 4 Unidades |
| Felpa | 8243 | Felpa de Polipropileno 7x4,5 | | 4A + 4H |
| Brazo de Empuje | 8472 | Brazo de Empuje Franca de 200 milímetros | | 1 Unidad |
| | 8473 | Brazo de Empuje Franca de 300 milímetros | | |
| | 8474 | Brazo de Empuje Franca de 400 milímetros | | |
| Burlete Vidrio | 8203 | Burlete Parte "T" | | 2A + 2H |
| Cuña | 8209 | Cuña Fina Parte "W" | | 2A + 2H |
| | 8210 | Cuña Mediana Parte "V" | | |
| | 8211 | Cuña Gruesa Parte "U" | | |

s/m: según medida.

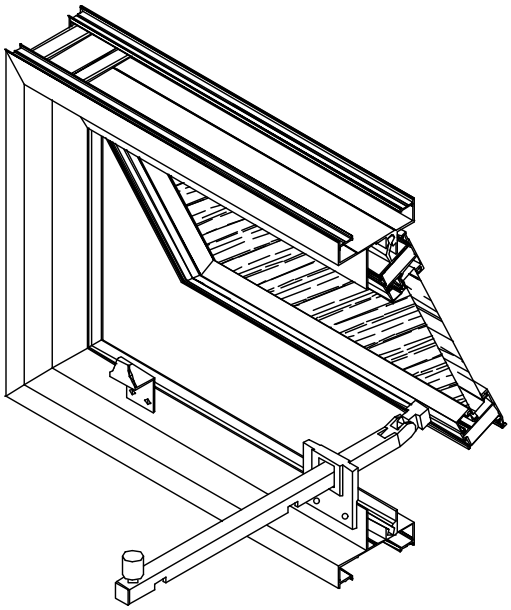

| Perfiles Complementarios | | | | | |
|---|---|---|---|---|---|
| Complemento | Perfiles | Página | Complemento | Perfiles | Página |
| Contramarco | 709 ó 723 ó 746 | 24 | Columnas | 43 ó 455 ó 986 | 25 |
| Premarco | 648 ó 715 | 23 | Acoples | 453 | 25 |

Tolerancia en Peso +/- 10% Tolerancia largo +10 mm -0 mm



Av. Zapiola 4561 I B1883AVW I Bernal Oeste I Quilmes I Bs.As. I Arg. I (54-11) 4229-5200 I info@alcemar.com.ar I www.alcemar.com.ar

| Corte: Banderola | | | | |
|---|---|---|---|---|
| Perfil | Denominación | Cant. | Largo | Corte |
| 916 | MARCO | 2 | A | 45° 45° |
| 916 | MARCO | 2 | H | 45° 45° |
| 919 | HOJA | 2 | A-60 | 45° 45° |
| 919 | HOJA | 2 | H-60 | 45° 45° |
| 915 | BISAGRA | 1 | A-78 | 90° 90° |
| 908 | CONTRAVIDRIO | 2 | A-123 | 90° 90° |
| 908 | CONTRAVIDRIO | 2 | H-148 | 90° 90° |

* Medidas en mm.

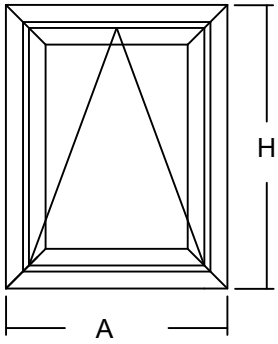


| Accesorios Ventana Banderola | | | | 1 Hoja |
|---|---|---|---|---|
| Ítem | Código | Descripción | Forma | Cantidad |
| Esc. de Armado | 8007 | Esc. Parte "A" Pesada de 70,5 milímetros | | 4 Unidades |
| | 8022 | Escuadra de Armado Hoja Parte "C" | | 4 Unidades |
| Felpa | 8243 | Felpa de Polipropileno 7x4,5 | | 4A + 4H |
| Traba Banderola | 8462 | Traba Banderola H-14 (GQ) | 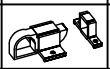 | 1 Unidad (*) |
| Burlete Vidrio | 8203 | Burlete Parte "T" | | 2A + 2H |
| Cuña | 8209 | Cuña Fina Parte "W" | | 2A + 2H |
| | 8210 | Cuña Mediana Parte "V" | | |
| | 8211 | Cuña Gruesa Parte "U" | | |

s/m: según medida. (*) Para Anchos superiores a 800 milímetros se recomiendan 2 Unidades.

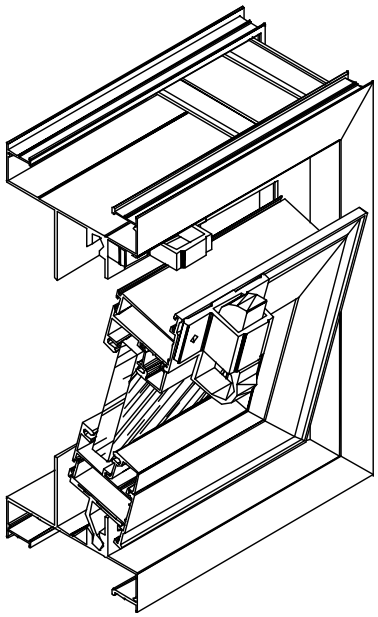

| Perfiles Complementarios | | | | | |
|---|---|---|---|---|---|
| Complemento | Perfiles | Página | Complemento | Perfiles | Página |
| Contramarco | 709 ó 723 ó 746 | 24 | Columnas | 43 ó 455 ó 986 | 25 |
| Premarco | 648 ó 715 | 23 | Acoples | 453 | 25 |

Tolerancia en Peso +/- 10% Tolerancia largo +10 mm -0 mm



Av. Zapiola 4561 I B1883AVW I Bernal Oeste I Quilmes I Bs.As. I Arg. I (54-11) 4229-5200 I info@alcemar.com.ar I www.alcemar.com.ar

# Detalle de armado Perfil Mosquitero 108

## Ventana Corrediza

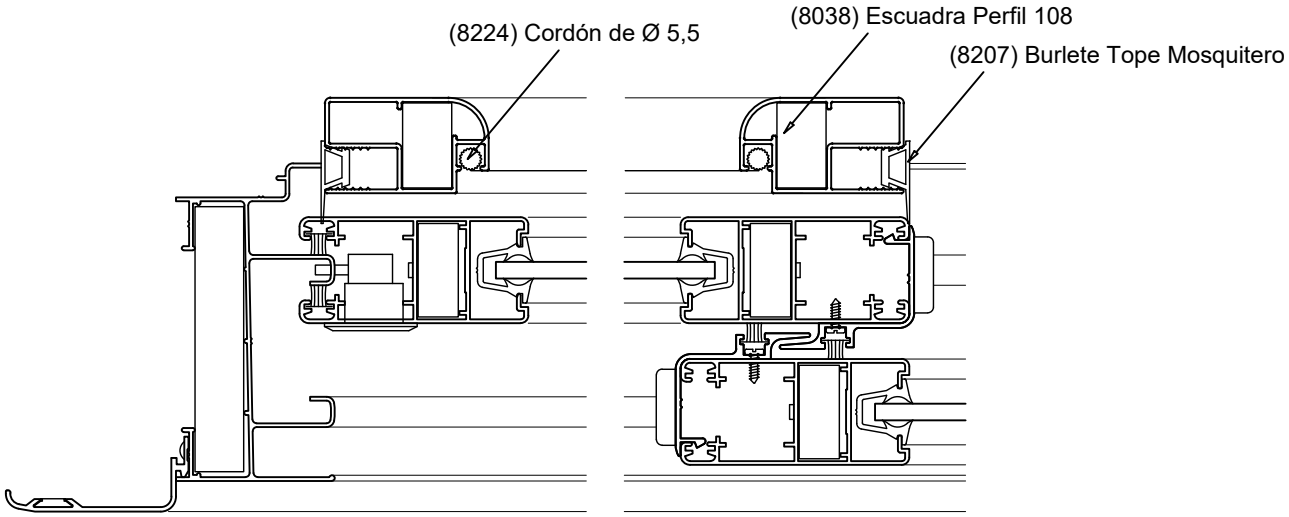


## Mosquitero de Abrir

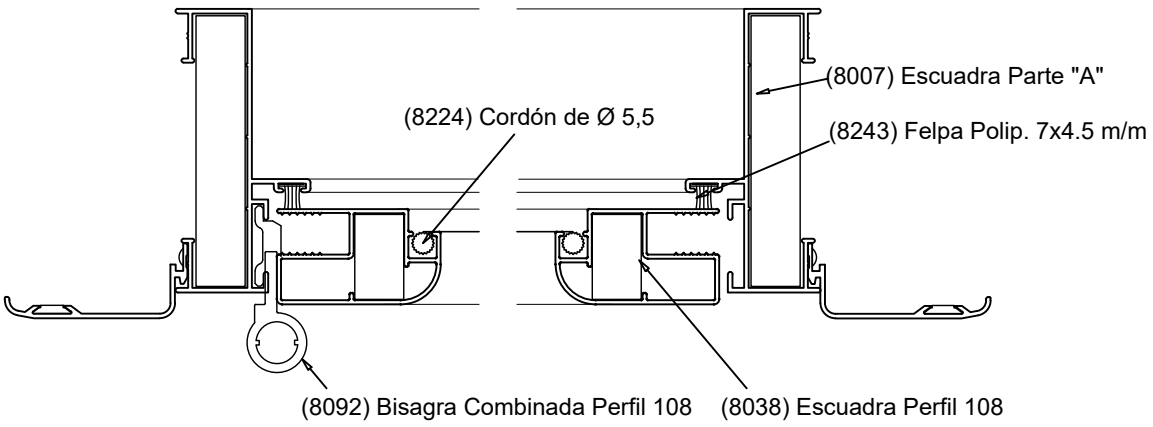


## Marcos Compatibles:

Perfil 291 Perfil 289

Escala 1:2

Tolerancia en Peso +/- 10% Tolerancia largo +10 mm -0 mm



Av. Zapiola 4561 I B1883AVW I Bernal Oeste I Quilmes I Bs.As. I Arg. I (54-11) 4229-5200 I info@alcemar.com.ar I www.alcemar.com.ar