CATÁLOGO **TÉCNICO**

línea
Mediterránea

www.alcemar.com.ar

ALCEMAR

2 ..... Indice de Perfiles

8 ..... Detalle de Perfiles en Escala 1:1

81 ..... Acristalamiento
33 ..... Opciones de Terminación Exterior

Detalle de Armado

Mediterránea M-Uno

34 ..... Ventana y Puerta Corrediza-Hojas cortadas a 45º
36 ..... Ventana y Puerta Corrediza-Hojas cortadas a 90º

Mediterránea M-Tres

38 ..... Paño Fijo
40 ..... Vent. de Rebatir de 1 Hoja / Banderola
42 ..... Ventana de Rebatir de 2 Hojas.
44 ..... Ventana de Rebatir de 1 Hoja M-Arq. C-16
46 ..... Ventana de Rebatir de 2 Hojas M-Arq. C-16
48 ..... Puerta de Rebatir de 1 Hoja
50 ..... Puerta de Rebatir de 2 Hojas
52 ..... Ventana y Puerta Corrediza en 2 Pistas
54 ..... Ventana y Puerta Corrediza en 3 Pistas
56 ..... Ventana Desplazable a Tijera

Mediterránea M-Cinco

58 ..... Paño Fijo
60 ..... Puerta de Rebatir de 1 Hoja
62 ..... Puerta de Rebatir de 2 Hojas
64 ..... Puerta Vaivén de 1 Hoja
66 ..... Puerta Vaivén de 2 Hojas
68 ..... Ventana y Puerta Corrediza en 2 Pistas
70 ..... Ventana y Puerta Corrediza en 3 Pistas

Mediterránea M-Siete

72 ..... Ventana y Puerta Corrediza en 2 Pistas
74 ..... Ventana y Puerta Corrediza-Elevable
76 ..... Ventana y Puerta Corrediza en 3 Pistas
78 ..... Ventana y Puerta Corrediza Múltiples Pistas

Información Adicional

81 ..... Cálculo de Componentes Ventana
Oscilo-Batiente M-Tres

La Línea Mediterránea ofrece cuatro niveles de prestación:

M-Uno: Media prestación para dimensiones convencionales
M-Tres: Alta prestación para dimensiones convencionales
M-Cinco: Alta prestación para grandes dimensiones
M-Siete: Alta prestación reforzada para grandes dimensiones

Dimensiones de corte: Las medidas de corte contenidas en el presente catálogo son válidas unicamente para el armado de un prototipo, mediante el cual se deberá verificar el adecuado funcionamiento de todos los componentes a utilizar (Perfiles de Aluminio, Accesorios, Vidrios, etc.) antes de iniciar la producción en serie.
Peso de las Barras de Perfiles: El peso por metro de los perfiles es estimado, con una tolerancia de + / - 10%.
Largo de las Barras de Perfiles: La medida Standard de las Barras de Perfiles es de 6030 milímetros, salvo aclaración en contrario.

Alcemar S.A. se reserva el derecho de realizar cambios y/o modificaciones sin previo aviso de los artículos indicados en el presente Catálogo.

Av. Zapiola 4561 I B1883AVW I Bernal Oeste I Quilmes I Bs.As. I Arg. I (54-11) 4229-5200 I info@alcemar.com.ar I www.alcemar.com.ar

CODIGO	PESO (Kg/m)	T. x P.	DESCRIPCION	FORMA	PAG
108	0,47	6	Mosquitero para Ventana y Puerta Corrediza		29
153 (a)	0,70	4	Guía de Cortina Común	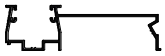	28
154 (a)	1,02	4	Guía de Cortina Regulable (Barrio)	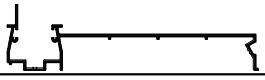	28
190	0,45	8	Travesaño de Mosquitero	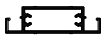	29
200	0,15	20	Bota Agua		8
310 (a)	0,07	20	Tapa Terminación Coplanar Marco		33
380	0,22	20	Contravidrio		25
500 (a)	2,17	2	Cabezal y Parante Grande para Puerta de Rebatir M-Cinco		15
518	1,00	4	Refuerzo de Parante Corrediza para M-Uno, M-Tres y M-Cinco		22
523	0,17	20	Contravidrio de 16 mm		25
525	0,19	20	Contravidrio		25
526	0,15	20	Contravidrio		25
540	0,15	20	Tapa Soporte para Paño Fijo M-Cinco		12
541 (a)	1,57	2	Marco para Puerta de Rebatir M-Cinco		14
542	2,55	2	Zócalo Grande para Puerta de Rebatir M-Cinco		15
544	1,71	3	Travesaño para Puerta M-Cinco		14
545	0,35	20	Contravidrio Interno de 26 mm M-Cinco		14
546	0,35	20	Contravidrio Interno de 13 mm M-Cinco		15
547 (a)	1,66	2	Hoja Angosta de Puerta Rebatir M-Cinco	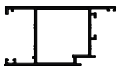	14
554 (a)	1,48	2	Marco para Ventana y Puerta Corrediza M-Cinco		21
555 (a)	1,43	3	Hoja de Ventana y Puerta Corrediza M-Cinco		22
556 (a)	0,46	8	Encuentro de Hoja para Perfil 555 Ventana y Puerta Corrediza M - Cinco		22
558	0,49	8	Guía de Mosquitero para Ventana y Puerta Corrediza M-Cinco		21

Referencia (a): Largo de la Barra 6150 milímetros

T. x P.: Tiras por Paquete

Tolerancia en Peso +/- 10% Tolerancia largo +10 mm -0 mm

Av. Zapiola 4561 I B1883AVW I Bernal Oeste I Quilmes I Bs.As. I Arg. I (54-11) 4229-5200 I info@alcemar.com.ar I www.alcemar.com.ar

CODIGO	PESO (Kg/m)	T. x P.	DESCRIPCION	FORMA	PAG
559	0,24	20	Contravidrio Interno de 16 mm para Ventana y Puerta Corrediza M-Cinco		22
561	0,09	20	Guía Inferior para Ventana y Puerta Corredizas M-Tres y M-Cinco		16
562	0,19	20	Perfil de Fijación Inferior Marco-Premarco		27
563	0,85	2	Columna Curva de Acople 135º		30
564	1,07	2	Columna curva de acople a 90º		30
565	0,13	10	Tapa para Puerta Vaivén M-Cinco		13
566	0,21	10	Guía de Cierre para Puerta Vaivén M-Cinco		13
567 (a)	1,77	2	Hoja para Puerta Vaivén M-Cinco		13
568	0,56	6	Acople Recto		30
569	0,33	10	Encuentro de 4 Hojas para Ventana y Puerta Corrediza M-Tres y M-Cinco		20
572 (a)	1,83	2	Marco para Ventana y Puerta Corrediza M-Cinco con guía de mosquitero	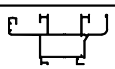	21
574	0,38	10	Guía de Mosquitero para Ventana y Puerta Corrediza M-Siete		24
577 (a)	0,49	8	Guía Postiza de Cortina (Común y Barrio)		28
580 (a)	1,54	3	Hoja con Contravidrio de Ventana y Puerta Corrediza M-Cinco	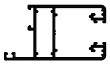	22
589 (a)	1,43	3	Hoja recta DVH de Ventana y Puerta Corrediza M-Cinco		22
590	0,20	10	Encuentro 4 Hojas para Ventana y Puerta Corrediza M-Uno		20
595	0,58	4	Rotula Interior		30
596	0,50	4	Rotula Exterior		30
597 (a)	0,89	4	Marco VaiVen	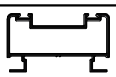	13
599	1,15	4	Tapa Inercial para Corrediza-Elevable M-Siete		24
600	0,80	8	Base Inercial para Corrediza-Elevable M-Siete		24
601 (a)	2,35	2	Marco para Corrediza-Elevable M-Siete	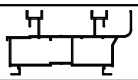	23
602 (a)	2,33	2	Hoja para Corrediza-Elevable M-Siete	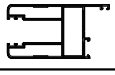	23

Referencia (a): Largo de la Barra 6150 milímetros

T. x P.: Tiras por Paquete

Tolerancia en Peso +/- 10% Tolerancia largo +10 mm -0 mm

Av. Zapiola 4561 I B1883AVW I Bernal Oeste I Quilmes I Bs.As. I Arg. I (54-11) 4229-5200 I info@alcemar.com.ar I www.alcemar.com.ar

CODIGO	PESO (Kg/m)	T. x P.	DESCRIPCION	FORMA	PAG
603 (a)	0,13	3	Marco postizo para Corrediza-Elevable M-Siete		24
607	0,34	20	Encuentro de 4 Hojas para Corrediza-Elevable M-Siete		24
608	0,26	8	Guía Inferior para Corrediza-Elevable M-Siete		23
609 (a)	0,66	4	Encuentro de Hoja para Perfil 602 Corrediza-Elevable M-Siete		23
611	0,30	20	Contravidrio Interno 7.2mm M-Cinco		15
612	0,31	20	Contravidrio Interno 21.2mm M-Cinco		15
647 (a)	0,46	6	Premarco de 48 mm		27
648 (a)	0,50	5	Premarco de 55 mm		27
681	0,70	5	Travesaño D.V.H. para Ventana y Puerta Corrediza M-Uno	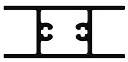	16
683 (a)	0,60	6	Tapacinta	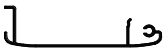	29
697 (a)	1,20	2	Marco Perimetral para Ventana y Puerta Corrediza M-Tres	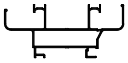	19
698	0,20	20	Contravidrio de 23,5mm		25
699	0,13	20	Contravidrio de 3 mm		25
705	0,16	20	Contravidrio de 11 mm		25
713	0,41	8	Encuentro Hoja para Ventana y Puerta Corrediza - M-Tres		20
725	0,26	10	Tope Inferior Umbral Transitable para Puerta de Rebatir		31
726	0,39	10	Umbral Transitable para Puerta de Rebatir		31
727	0,26	10	Embellecedor de Marco		33
730	0,80	4	Travesaño para Hoja 741 Ventana y Puerta Corrediza M-Uno		16
738	0,80	4	Hoja Mosquitero Reforzado.	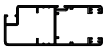	22
739	0,13	20	Tapa Mosquitero Reforzado.		22
741	0,76	4	Hoja Perimetral para Vidrio Simple Ventana y Puerta Corrediza M-Uno		16
742	0,76	4	Hoja Perimetral D.V.H. para Ventana y Puerta Corrediza M-Uno		16

Referencia (a): Largo de la Barra 6150 milímetros

T. x P.: Tiras por Paquete

Tolerancia en Peso +/- 10% Tolerancia largo +10 mm -0 mm

Av. Zapiola 4561 I B1883AVW I Bernal Oeste I Quilmes I Bs.As. I Arg. I (54-11) 4229-5200 I info@alcemar.com.ar I www.alcemar.com.ar

CODIGO	PESO (Kg/m)	T. x P.	DESCRIPCION	FORMA	PAG
743	0,30	8	Encuentro Central para Ventana y Puerta Corrediza M-Uno		16
785	0,82	4	Marco para Ventana Desplazable M-Tres		13
786	1,18	4	Hoja para Ventana Desplazable M-Tres		13
787	0,76	4	Hoja Perimetral para Vidrio Laminado Ventana y Puerta Corrediza M-Uno		16
802	1,09	2	Marco Perimetral para Ventana y Puerta Corrediza M-Uno	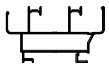	16
815	0,59	5	Cabezal - Zocalo para Vidrio D.V.H Ventana y Puerta Corrediza	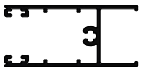	18
816 (a)	0,57	8	Parante Central para Vidrio D.V.H Ventana y Puerta Corrediza		18
817 (a)	0,85	4	Parante Central con Refuerzo para Vidrio D.V.H Ventana y Puerta Corrediza	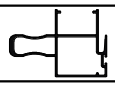	18
818	1,08	4	Zocalo Alto para Vidrio D.V.H Puerta Corrediza		18
819 (a)	0,61	5	Parante Lateral para Vidrio D.V.H Ventana y Puerta Corrediza		18
820	0,62	5	Cabezal - Zocalo para Vidrio Simple Ventana y Puerta Corrediza	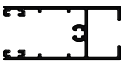	17
822 (a)	0,60	8	Parante Central para Vidrio Simple Ventana y Puerta Corrediza		17
823 (a)	0,64	5	Parante Lateral para Vidrio Simple Ventana y Puerta Corrediza	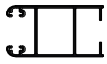	17
824	1,11	4	Zocalo Alto para Vidrio Simple Puerta Corrediza		17
825 (a)	0,84	4	Inversor de Hoja para Ventana y Puerta de Rebatir M-Tres		10
826 (a)	1,05	2	Hoja Perimetral para Vidrio DVH S/CV		9
827 (a)	1,09	2	Hoja Perimetral para Vidrio Simple S/CV		9
834 (a)	0,88	4	Parante Central con Refuerzo para Vidrio Simple Ventana y Puerta Corrediza		18
835	0,94	4	Travesaño para Paño Fijo M-Tres		10
843 (a)	0,34	10	Bisagra Tapacintas		29
848 (a)	1,10	2	Cabezal y Parante de Hoja para Puerta M-Tres		10
849	1,54	2	Zócalo de Hoja para Puerta de Rebatir M-Tres	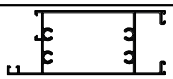	10
850	1,55	2	Acople Recto Reforzado	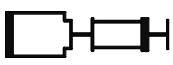	32

Referencia (a): Largo de la Barra 6150 milímetros

T. x P.: Tiras por Paquete

Tolerancia en Peso +/- 10% Tolerancia largo +10 mm -0 mm

Av. Zapiola 4561 I B1883AVW I Bernal Oeste I Quilmes I Bs.As. I Arg. I (54-11) 4229-5200 I info@alcemar.com.ar I www.alcemar.com.ar

CODIGO	PESO (Kg/m)	T. x P.	DESCRIPCION	FORMA	PAG
854	1,60	2	Acople Recto Reforzado	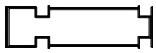	32
855	1,59	2	Acople Recto Reforzado	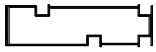	32
857 (a)	0,27	12	Contramarco de 65 mm		26
859	0,57	6	Soporte Exterior de Vidrio para Paño Fijo M-Cinco		12
860	1,19	4	Marco para Paño Fijo M-Cinco		12
862 (a)	0,21	12	Contramarco de 45 mm		26
870	0,23	20	Contravidrio de 30,5 mm		25
873 (a)	2,10	2	Marco Perimetral de 3 Pistas para Ventana y Puerta Corrediza M-Tres	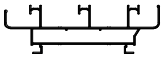	20
874 (a)	2,30	2	Marco Perimetral de 3 Pistas para Ventana y Puerta Corrediza M-Cinco	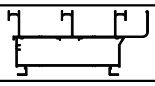	21
875 (a)	0,88	4	Premarco de 95 mm	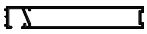	27
876	0,33	10	Contravidrio Recto de 29 mm		25
877	0,30	20	Contravidrio Recto de 22 mm		25
878	0,25	20	Contravidrio Recto de 15,2 mm		25
880	0,32	20	Contravidrio Recto de 25 mm		25
881 (a)	1,19	3	Hoja Perimetral para Vidrio Simple Ventana y Puerta Corrediza M-Tres	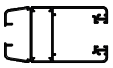	19
882 (a)	1,16	3	Hoja Perimetral para Vidrio DVH Ventana y Puerta Corrediza M-Tres	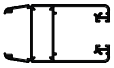	19
883 (a)	0,90	4	Hoja para Ventana de Rebatir, Banderola y Oscilo-Batiente M-Tres		9
884 (a)	0,20	12	Contramarco de 30 mm		26
885	0,20	20	Contravidrio Recto de 9 mm		25
886 (a)	1,18	3	Hoja Perimetral para Ventana y Puerta Corrediza - M-Tres	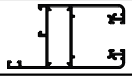	20
887	0,19	20	Contravidrio Recto de 6 mm		25
888	1,21	4	Travesaño Ancho	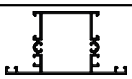	8
889 (a)	1,30	2	Hoja M-Arq. C-16	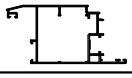	12

Referencia (a): Largo de la Barra 6150 milímetros

T. x P.: Tiras por Paquete

Tolerancia en Peso +/- 10% Tolerancia largo +10 mm -0 mm

Av. Zapiola 4561 I B1883AVW I Bernal Oeste I Quilmes I Bs.As. I Arg. I (54-11) 4229-5200 I info@alcemar.com.ar I www.alcemar.com.ar

CODIGO	PESO (Kg/m)	T. x P.	DESCRIPCION	FORMA	PAG
890 (a)	1,12	4	Marco M-Arq. C-16		11
891 (a)	1,08	4	Hoja M-Arq. C-16		11
892 (a)	0,82	4	Inversor de Hoja M-Arq. C-16		12
893 (a)	1,08	4	Marco M-Tres		11
894 (a)	1,02	4	Marco M-Tres Coplanar		11
9469	0,07	-	Varilla Parte Omega de Poliamida		28

Referencia (a): Largo de la Barra 6150 milímetros

T. x P.: Tiras por Paquete

Av. Zapiola 4561 I B1883AVW I Bernal Oeste I Quilmes I Bs.As. I Arg. I (54-11) 4229-5200 I info@alcemar.com.ar I www.alcemar.com.ar

Tipologías Disponibles	M-Uno	M-Tres	M-Cinco	M-Siete
Paño Fijo		■	■	
Ventana de Rebatir C-16 Arq		■		
Ventana Banderola		■		
Ventana Oscilo-Batiente		■		
Ventana Oscilo-Batiente C-16 Arq		■		
Puerta de Rebatir		■	■	
Puerta Vaivén			■	
Ventana y Puerta Corrediza	■	■	■	■
Ventana y Puerta Corrediza-Elevable				■
Ventana Desplazable a Tijera		■		

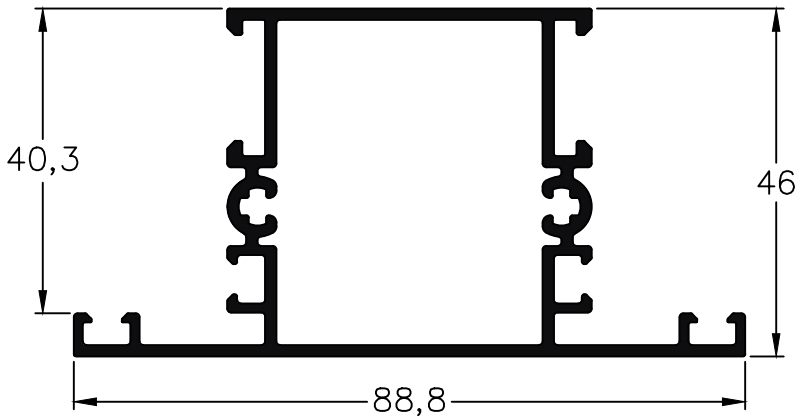

888 - Travesaño Ancho
Puerta de Rebatir
Peso: 1,21 Kg/m

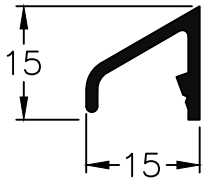

200 - Bota-Agua
peso: 0,15 Kg/m

Tolerancia en Peso +/- 10% Tolerancia largo +10 mm -0 mm

Av. Zapiola 4561 I B1883AVW I Bernal Oeste I Quilmes I Bs.As. I Arg. I (54-11) 4229-5200 I info@alcemar.com.ar I www.alcemar.com.ar

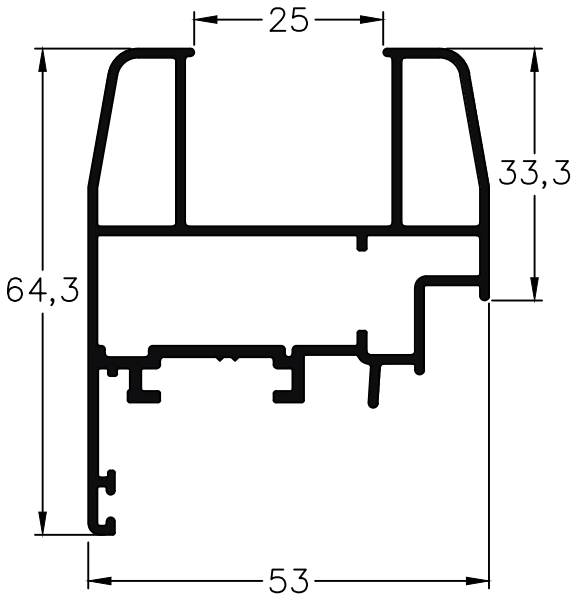

826 - Hoja DVH M-Tres
Largo std.: 6150 mm
peso: 1,05 Kg/m

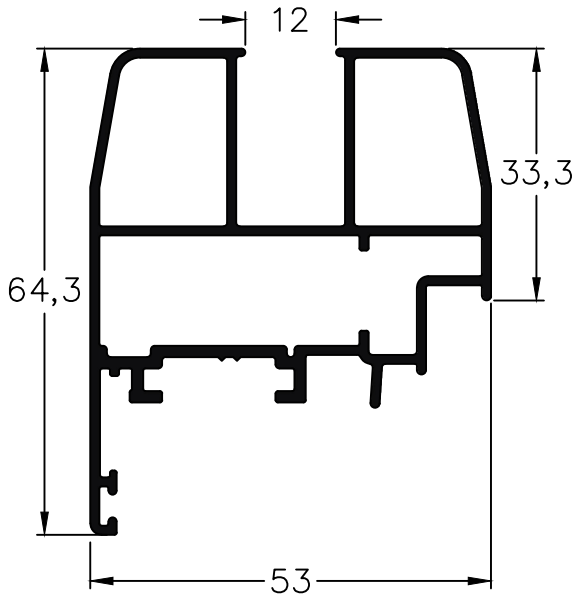

827 - Hoja V Simple M-Tres
Largo std.: 6150 mm
peso: 1,09 Kg/m

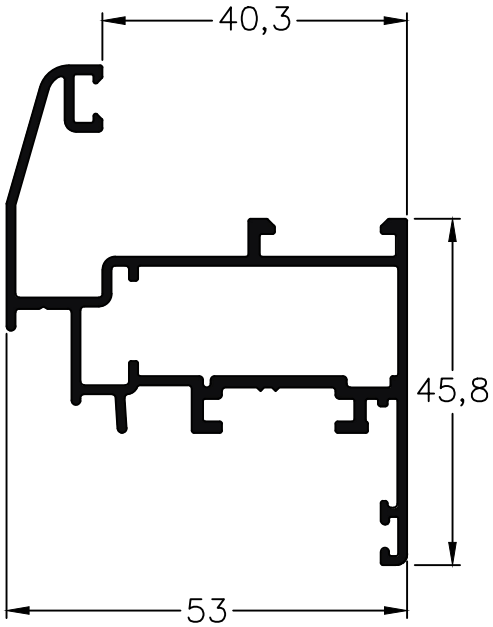

883 - Hoja para Ventana de Rebatir
Banderola y Oscilo-Batiente M-tres
Largo std.: 6150 mm
peso: 0,90 Kg/m

Escala 1:1
Tolerancia en Peso +/- 10% Tolerancia largo +10 mm -0 mm

Av. Zapiola 4561 I B1883AVW I Bernal Oeste I Quilmes I Bs.As. I Arg. I (54-11) 4229-5200 I info@alcemar.com.ar I www.alcemar.com.ar

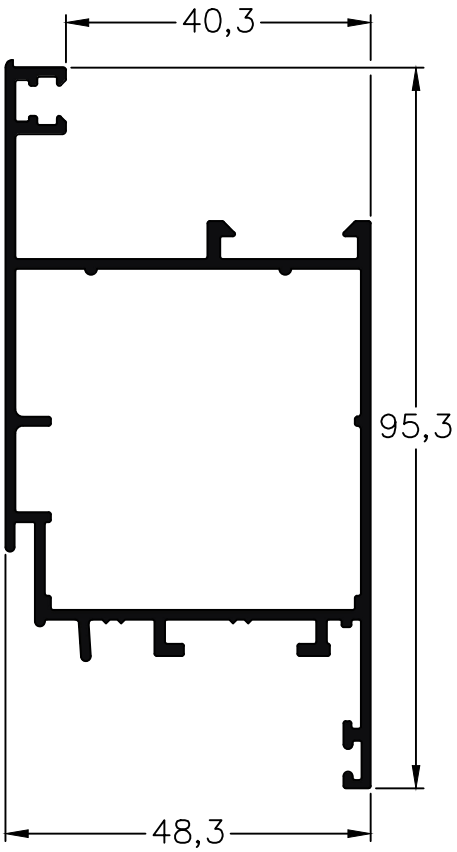

848 - Hoja Puerta de Rebatir
Largo std: 6150 mm
Peso: 1,10 Kg/m

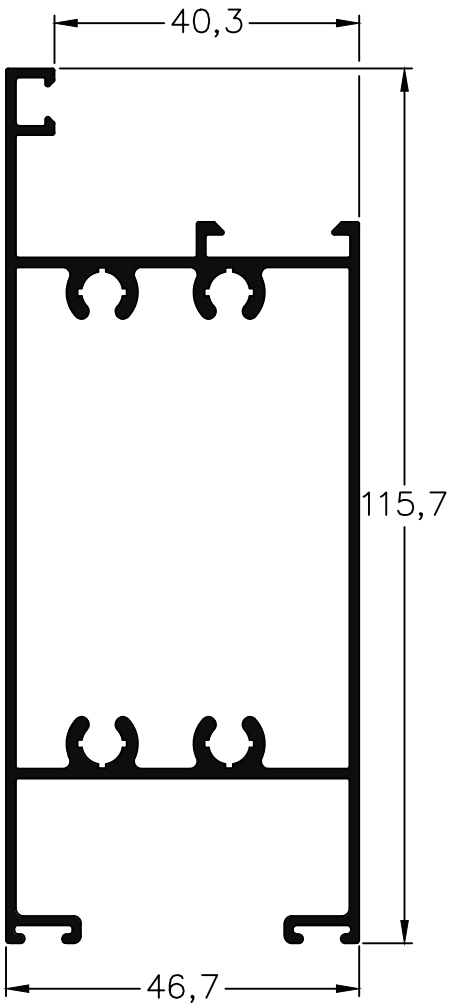

849 - Zócalo Puerta de Rebatir M-Tres
peso: 1,54 Kg/m

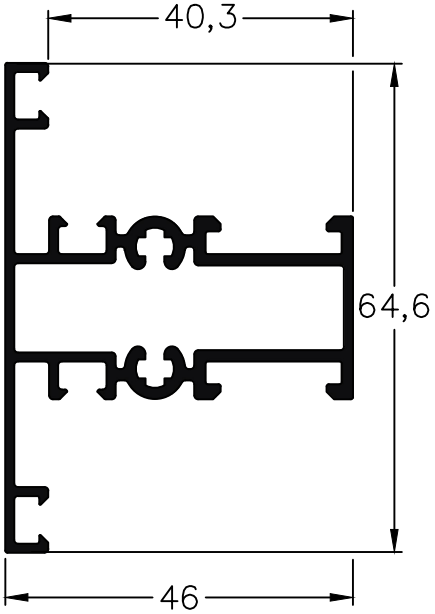

835 - Travesaño Paño Fijo M-Tres
peso: 0,94 Kg/m

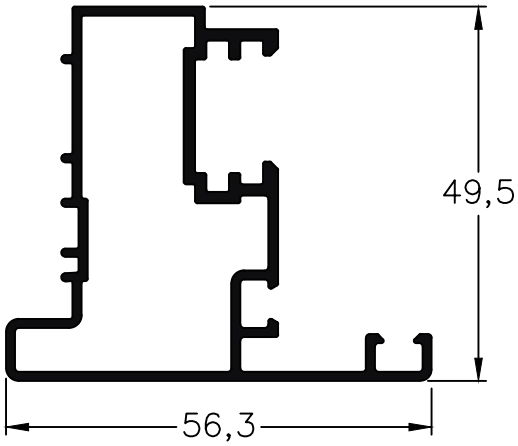

825 - Inversor de Hoja M-Tres
Largo std.: 6150 mm
peso: 0,84 Kg/m

Escala 1:1
Tolerancia en Peso +/- 10% Tolerancia largo +10 mm -0 mm

02-03-21 MEDITERRANEA.10

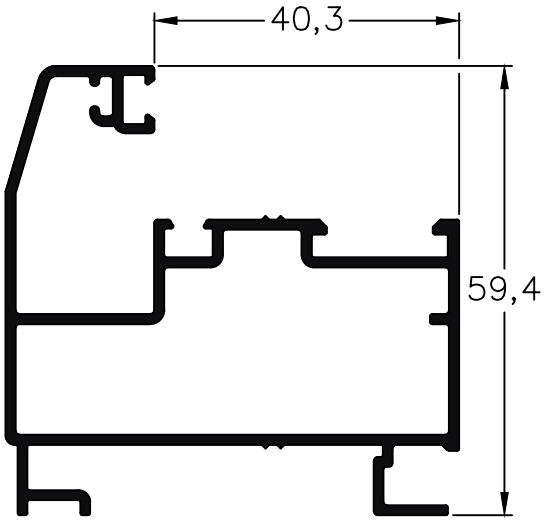

893 - Marco M-Tres
Largo std.: 6150 mm
peso: 1,08 Kg/m

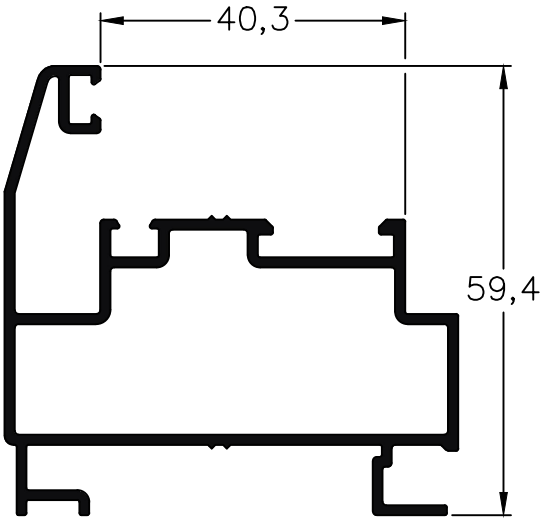

894 - Marco Coplanar M-Tres
Largo std.: 6150 mm
peso: 1,02 Kg/m

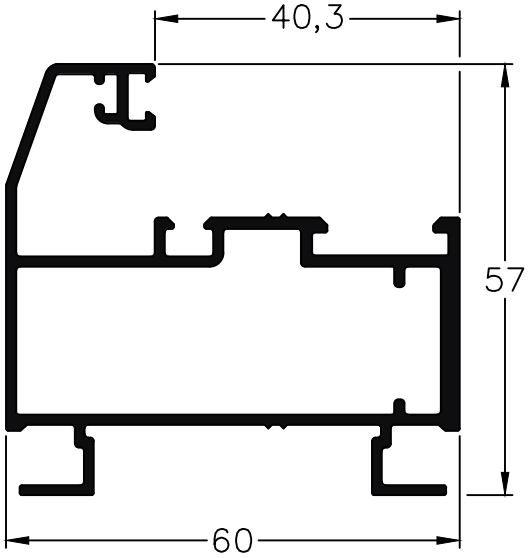

890 - Marco M-Arq. C-16
Largo std.: 6150 mm
peso: 1,12 Kg/m

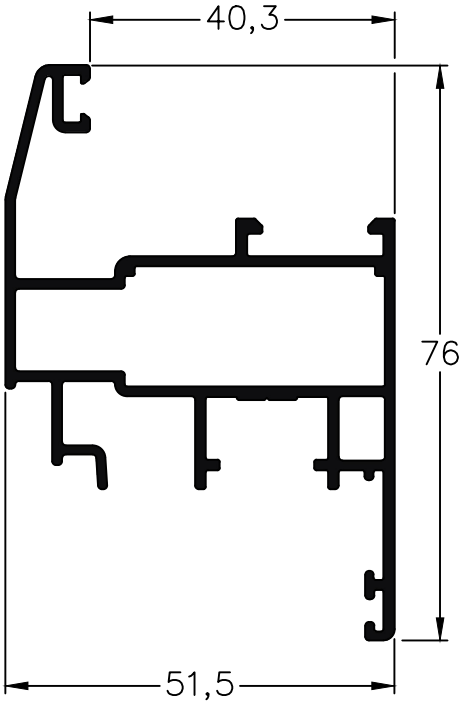

891 - Hoja M-Arq. C-16
Largo std: 6150 mm
peso: 1,08 Kg/m

Escala 1:1
Tolerancia en Peso +/- 10% Tolerancia largo +10 mm -0 mm

02-03-21 MEDITERRANEA.11

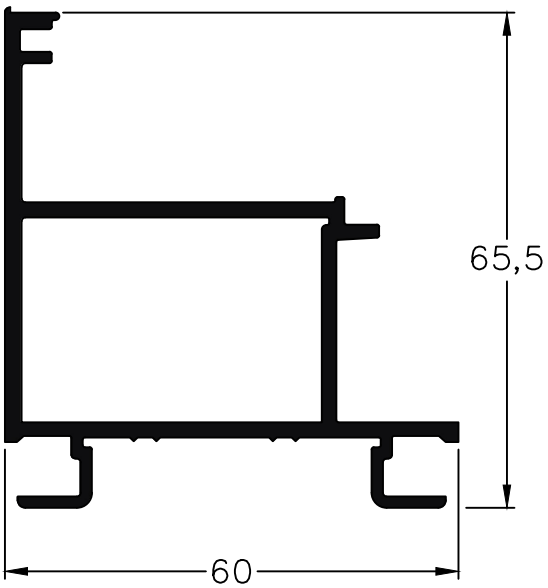

860 - Marco Paño Fijo M-Cinco
peso: 1,19 Kg/m

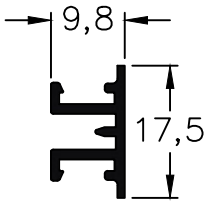

540 - Tapa Soporte
Paño Fijo M-Cinco
peso: 0,15 Kg/m

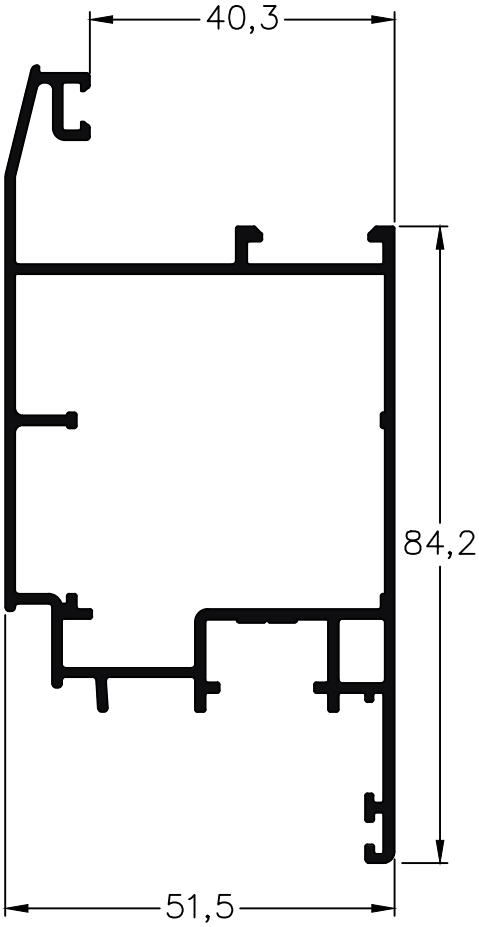

889 - Hoja M-Arq. C-16
Largo std: 6150 mm
peso: 1,30 Kg/m

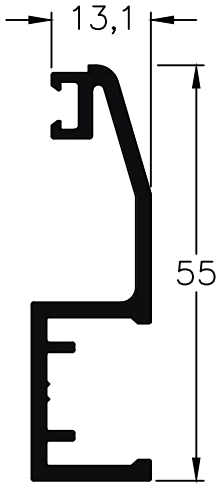

859 - Soporte Vidrio M-Cinco
peso: 0,57 Kg/m

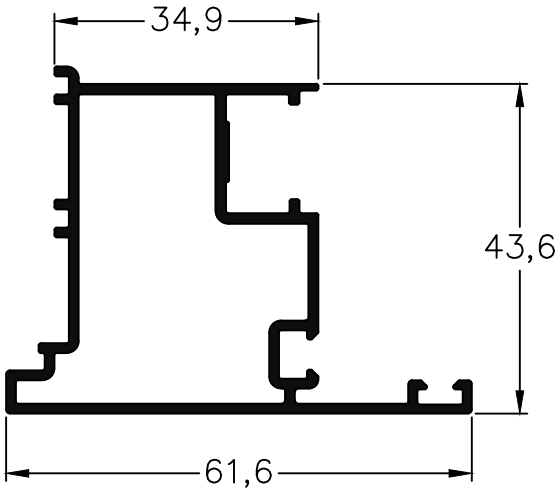

892 - Inversor de Hoja M-Arq. C-16
Largo std.: 6150 mm
peso: 0,82 Kg/m

Escala 1:1
Tolerancia en Peso +/- 10% Tolerancia largo +10 mm -0 mm

02-03-21 MEDITERRANEA.12

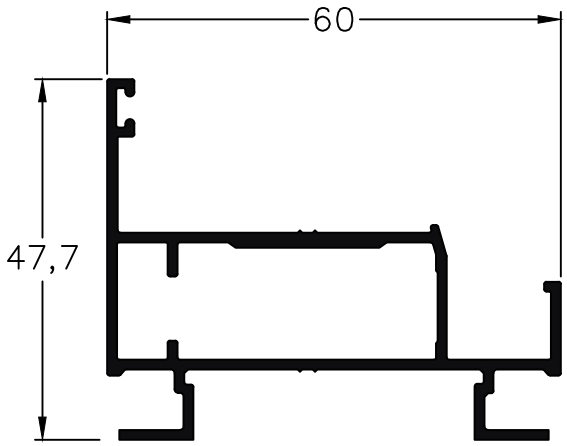

60
785 - Marco de Ventana Desplazable M-Tres
peso: 0,82 Kg/m

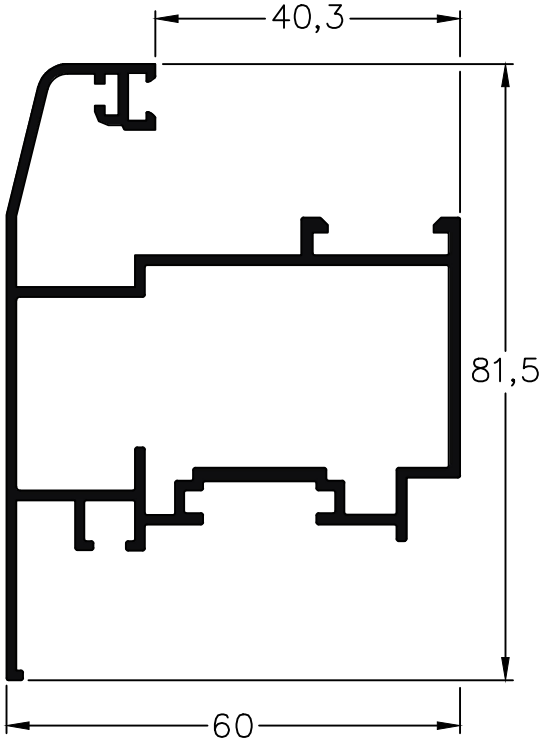

786 - Hoja de Ventana Desplazable M-Tres
peso: 1,18 Kg/m

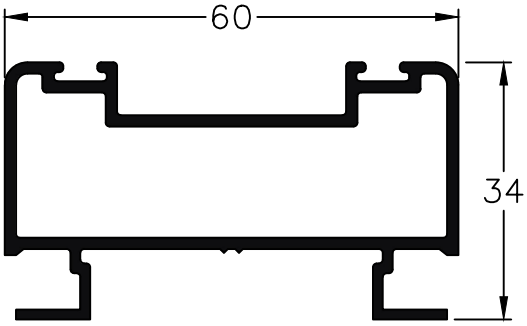

597 - Marco Vaivén M-Cinco
Largo std.: 6150 mm
peso: 0,89 Kg/m

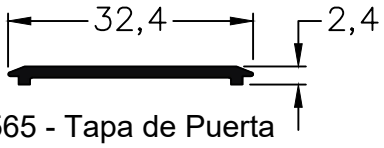

565 - Tapa de Puerta
Vaivén M-Cinco
peso: 0,13 Kg/m

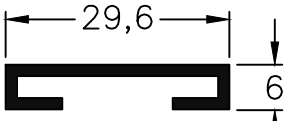

566 - Guía de Cierre de
Puerta Vaivén M-Cinco
peso: 0,21 Kg/m

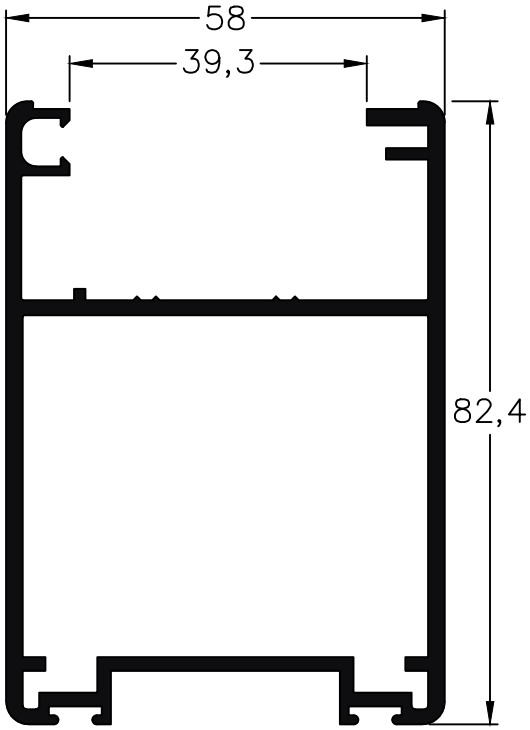

567 - Hoja de Puerta
Vaivén M-Cinco
Largo std: 6150 mm
peso: 1,77 Kg/m

Escala 1:1
Tolerancia en Peso +/- 10% Tolerancia largo +10 mm -0 mm

02-03-21 MEDITERRANEA.13

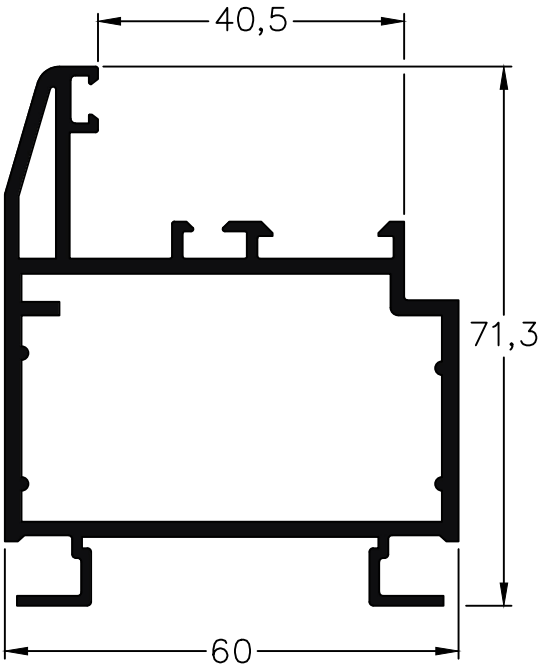

541 - Marco Puerta de Rebatir M-Cinco
Largo std.: 6150 mm
peso: 1,57 Kg/m

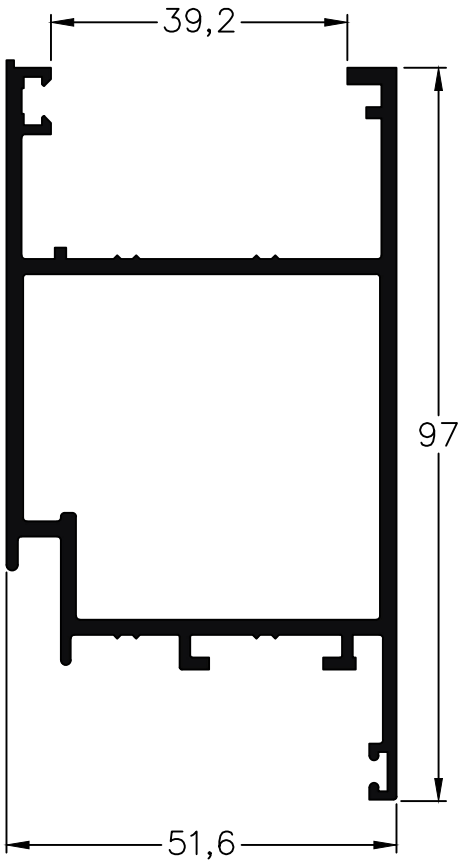

547 - Cabezal y Parante de Hoja
Puerta de Rebatir M-Cinco
Largo std: 6150 mm
peso: 1,66 Kg/m

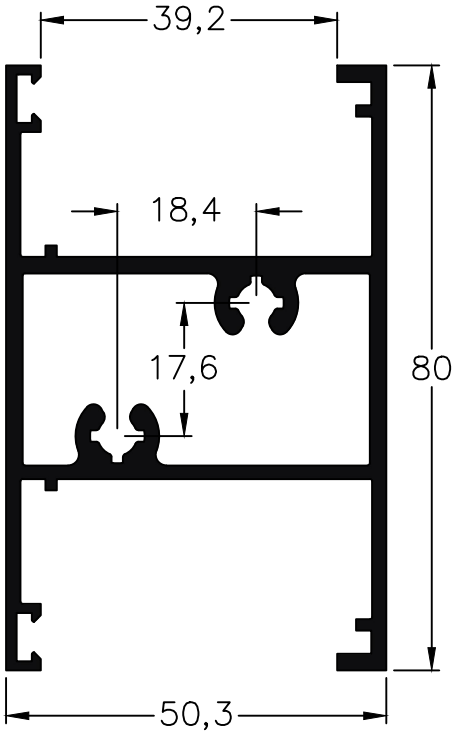

544 - Travesaño Puerta de Rebatir M-Cinco
peso: 1,71 Kg/m

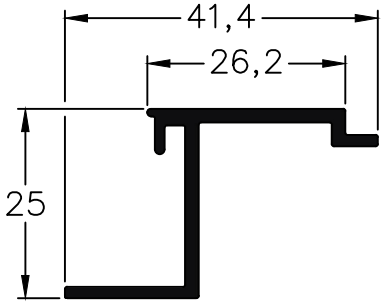

545 - Contravidrio M-Cinco
de 26 mm
peso: 0,35 Kg/m

Escala 1:1
Tolerancia en Peso +/- 10% Tolerancia largo +10 mm -0 mm

02-03-21 MEDITERRANEA.14

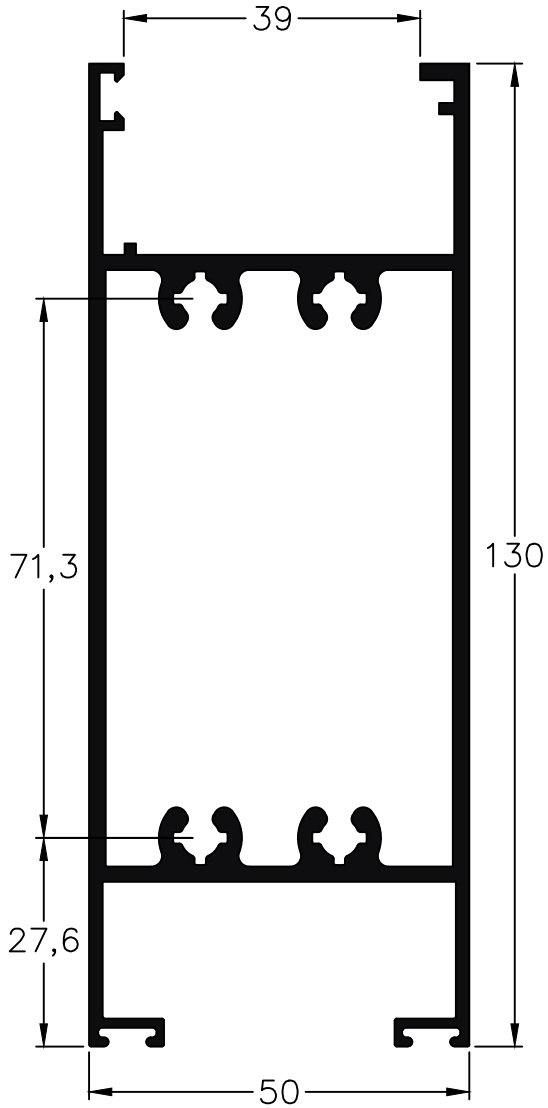

542 - Zócalo Reforzado Puerta de Rebatir M-Cinco
peso: 2,55 Kg/m

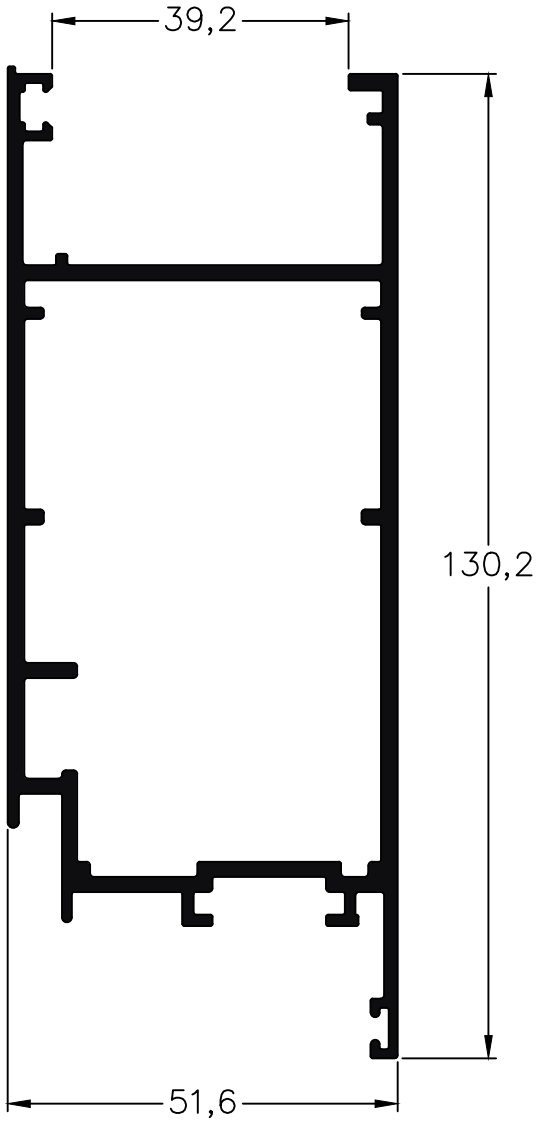

500 - Cabezal y Parante de Hoja Reforzado Puerta de Rebatir M-Cinco
Largo std: 6150mm
peso: 2,17 Kg/m

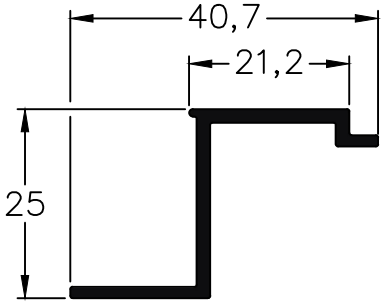

612 - Contravidrio M-Cinco
de 21.2 mm
peso: 0,31 Kg/m

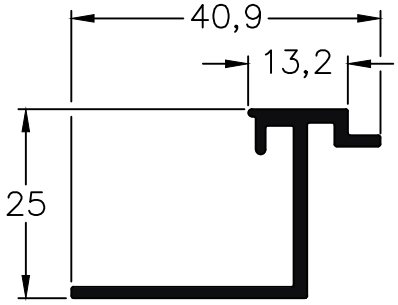

546 - Contravidrio M-Cinco
de 13 mm
peso: 0,35 Kg/m

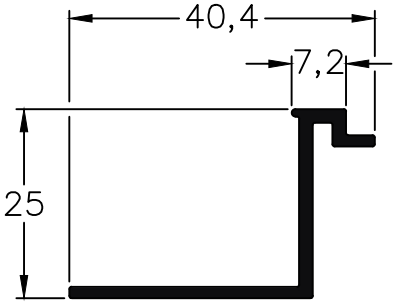

611 - Contravidrio M-Cinco
de 7.2 mm
peso: 0,30 Kg/m

Escala 1:1
Tolerancia en Peso +/- 10% Tolerancia largo +10 mm -0 mm

02-03-21 MEDITERRANEA.15

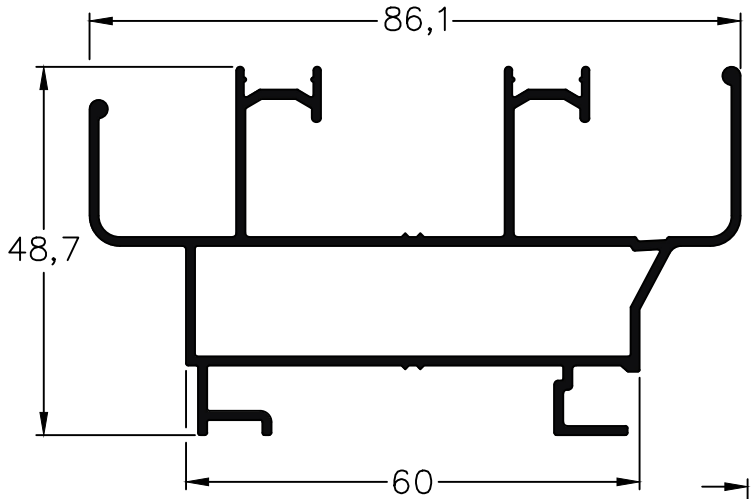

802 - Marco Corrediza M-Uno
peso: 1,09 Kg/m

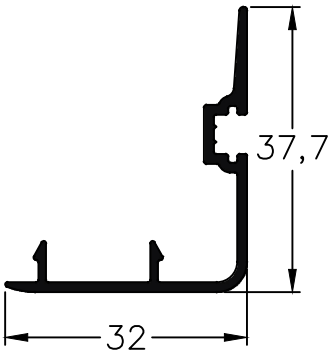

743 - Encuentro
Central de Hoja
Peso: 0,29 Kg/m

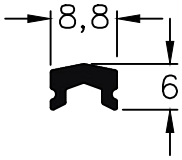

561 - Guía Inferior
Corrediza
peso: 0,09 Kg/m

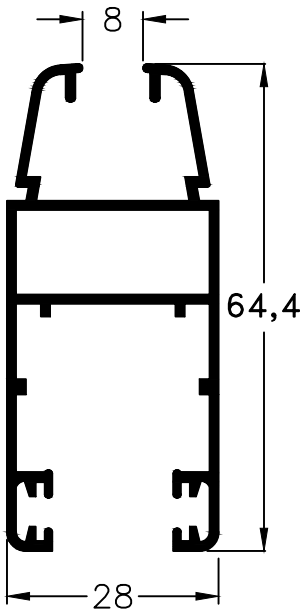

741 - Hoja V. Simple M-Uno
peso: 0,76 Kg/m

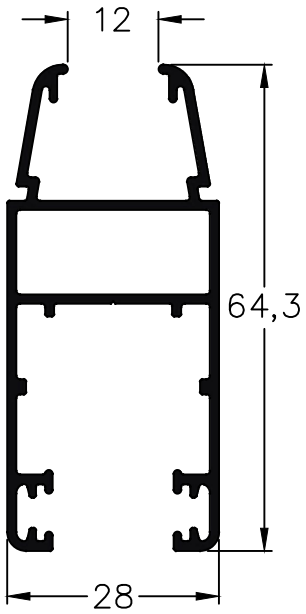

787 - Hoja V. Laminado M-Uno
peso: 0,76 Kg/m

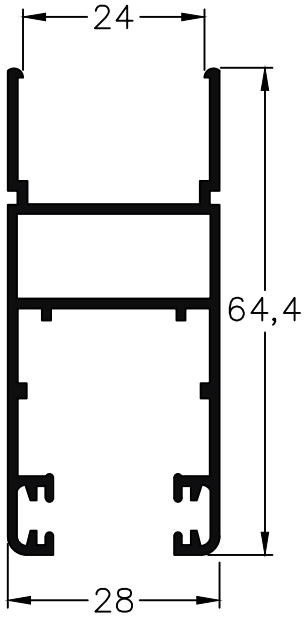

742 - Hoja D.V.H. M-Uno
peso: 0,76 Kg/m

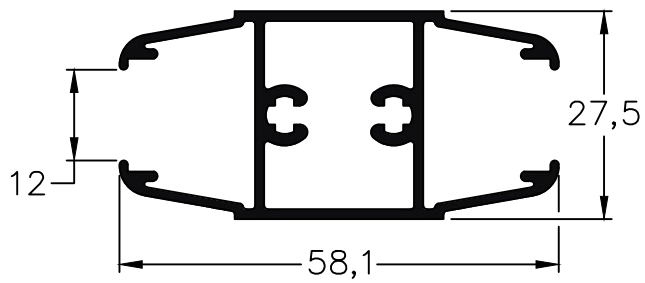

730 - Travesaño para Hoja 787 M-Uno
peso: 0,80 Kg/m

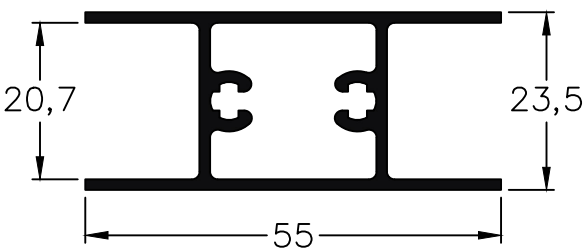

681 - Travesaño para Hoja 742 M-Uno
peso: 0,70 Kg/m

Escala 1:1
Tolerancia en Peso +/- 10% Tolerancia largo +10 mm -0 mm

02-03-21 MEDITERRANEA.16

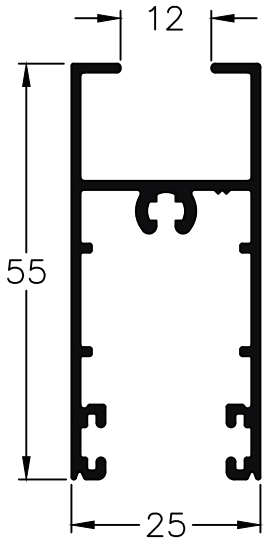

820 - Cabezal / Zocalo
para Vidrio Simple
Peso: 0,62 Kg/m

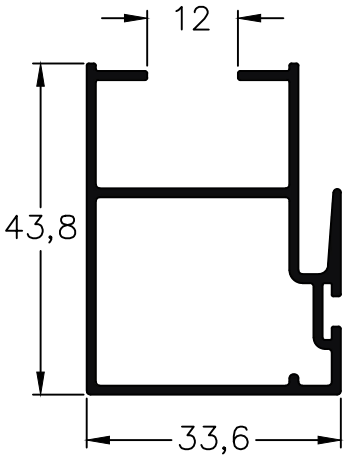

822 - Parante Central
para Vidrio Simple
Largo std.: 6150 mm
Peso: 0,60 Kg/m

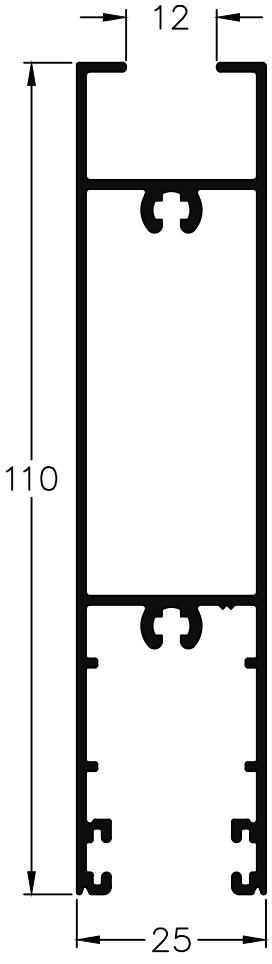

824 - Zocalo alto
para Vidrio Simple
Peso: 1,11 Kg/m

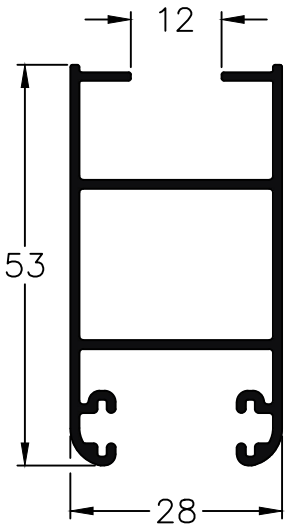

823 - Parante Lateral
para Vidrio Simple
Largo std.: 6150 mm
Peso: 0,64 Kg/m

Escala 1:1
Tolerancia en Peso +/- 10% Tolerancia largo +10 mm -0 mm

02-03-21 MEDITERRANEA.17

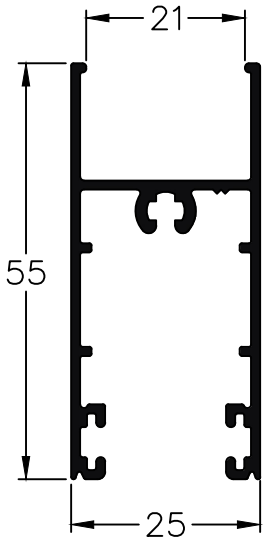

815 - Cabezal / Zocalo
para D.V.H
Peso: 0,59 Kg/m

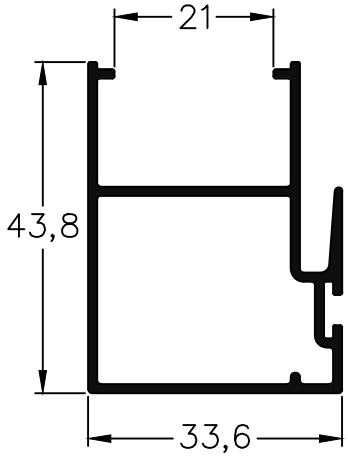

816 - Parante Central
para D.V.H
Largo std.: 6150 mm
Peso: 0,57 Kg/m

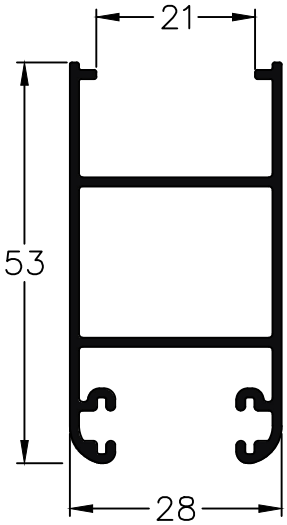

819 - Parante Lateral
para DVH
Largo std.: 6150mm
Peso: 0,61 Kg/m

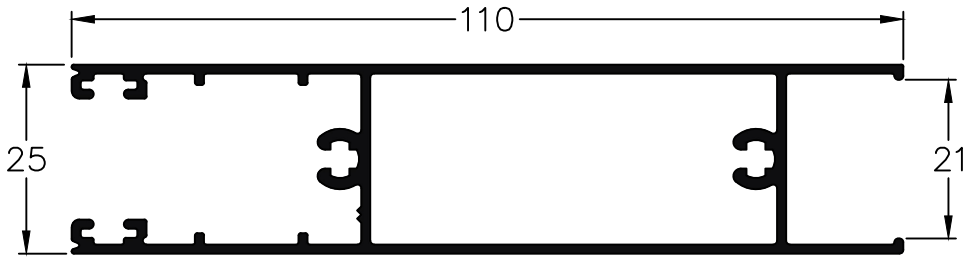

818 - Zocalo alto
para D.V.H
Peso: 1,08 Kg/m

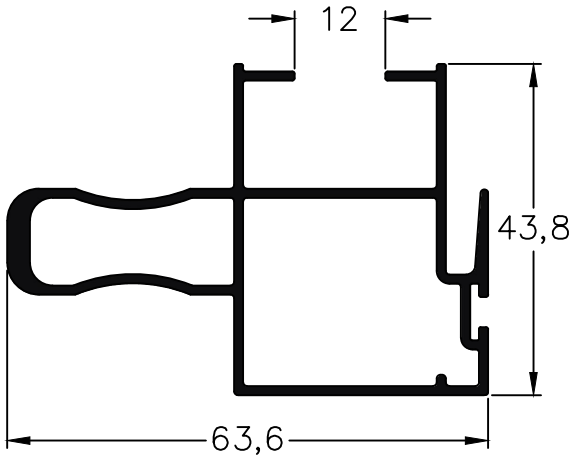

834 - Parante Central Reforzado
para Vidrio Simple
Largo std.: 6150 mm
Peso: 0,88 Kg/m

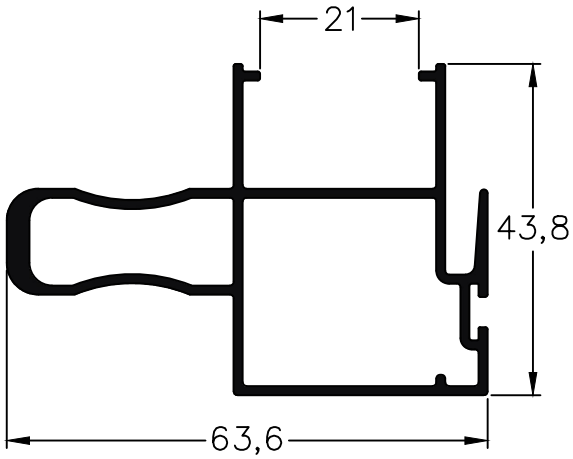

817 - Parante Central Reforzado para D.V.H
Largo std.: 6150 mm
Peso: 0,85 Kg/m

Escala 1:1
Tolerancia en Peso +/- 10% Tolerancia largo +10 mm -0 mm

02-03-21 MEDITERRANEA.18

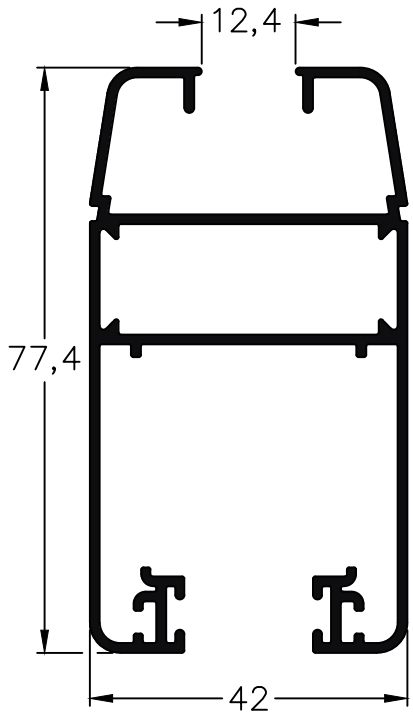

881 - Hoja Corrediza M-Tres
Largo std.: 6150 mm
peso: 1,19 Kg/m

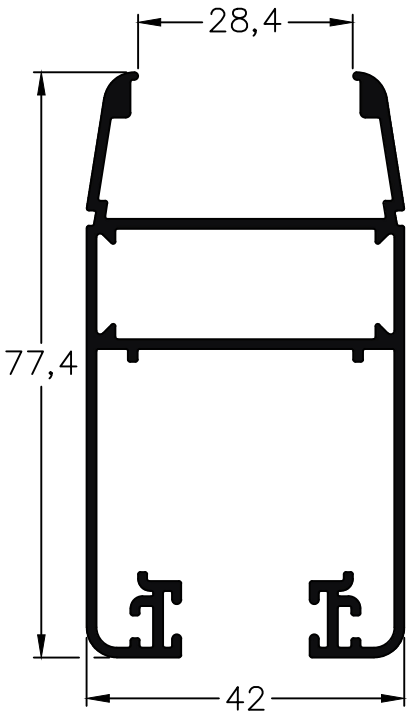

882 - Hoja Corrediza M-Tres
Largo std.: 6150 mm
peso: 1,16 Kg/m

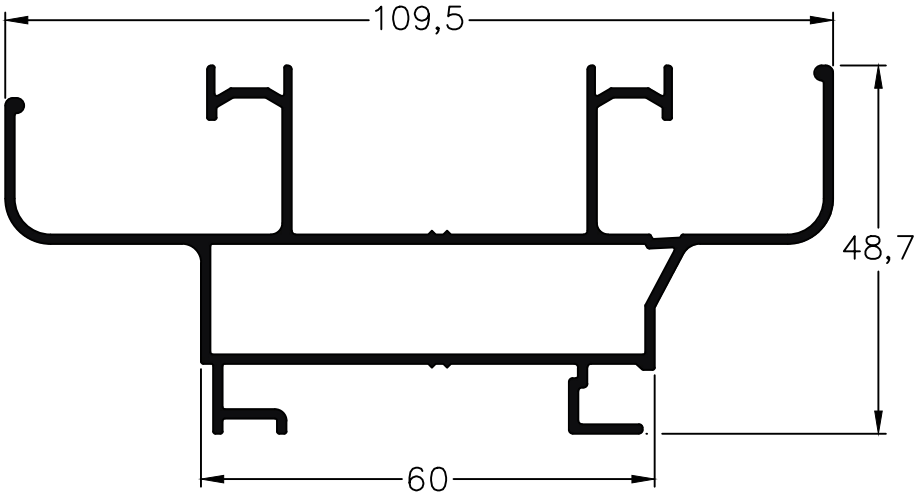

697 - Marco Perimetral de Ventana y Puerta Corrediza M-Tres
Largo std.: 6150 mm
peso: 1,20 Kg/m

Escala 1:1
Tolerancia en Peso +/- 10% Tolerancia largo +10 mm -0 mm

02-03-21 MEDITERRANEA.19

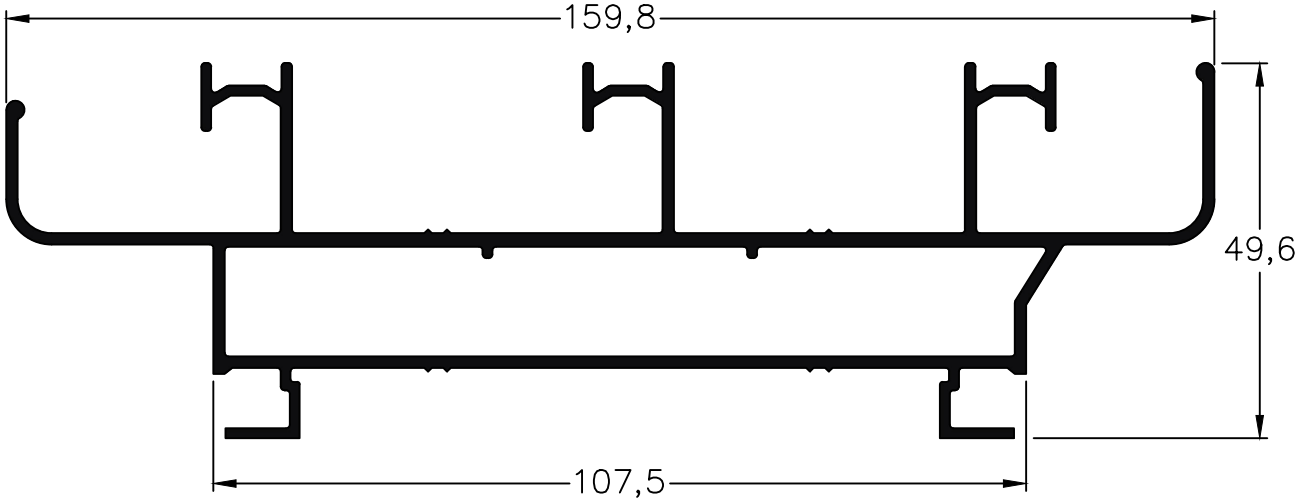

873 - Marco Corrediza de Tres Guías M-Tres
Largo std.: 6150 mm
peso: 2,10 Kg/m

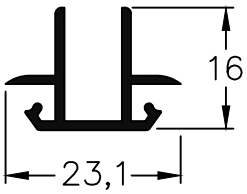

590 - Encuentro 4 Hojas para Corrediza M-Uno
peso: 0,20 Kg/m

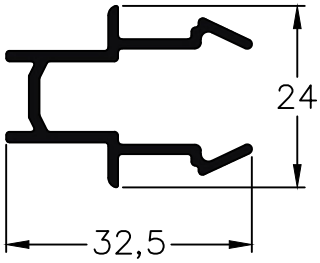

569 - Encuentro 4 Hojas para Corrediza M-Tres y M-Cinco
peso: 0,33 Kg/m

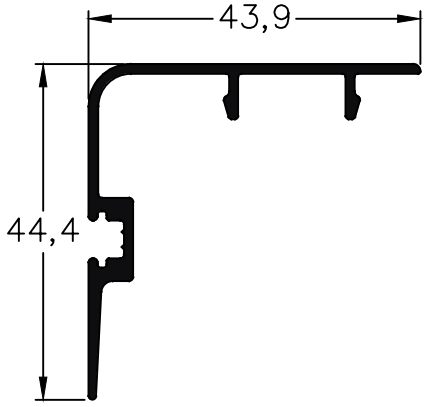

713 - Encuentro Corrediza M-Tres
peso: 0,41 Kg/m

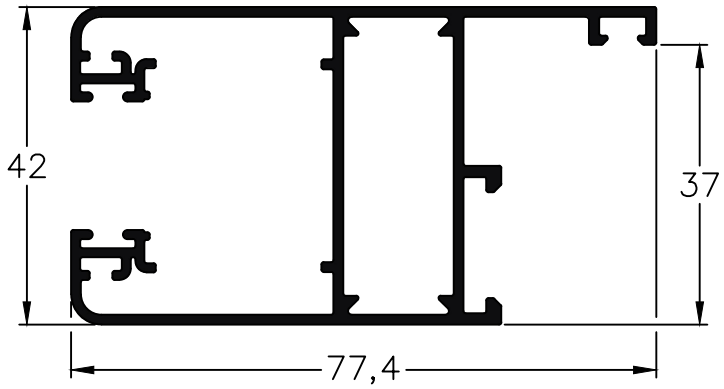

886 - Hoja Corrediza M-Tres
Largo std.: 6150 mm
peso: 1,18 Kg/m

Escala 1:1
Tolerancia en Peso +/- 10% Tolerancia largo +10 mm -0 mm

02-03-21 MEDITERRANEA.20

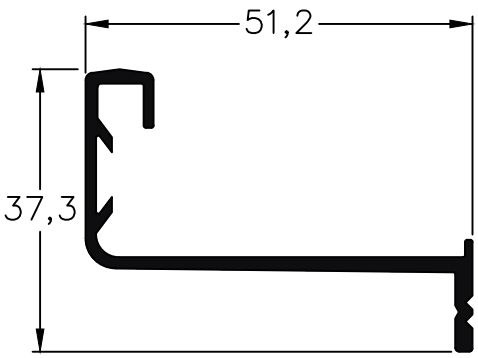

558 - Guía de Mosquitero M-Cinco
peso: 0,49 Kg/m

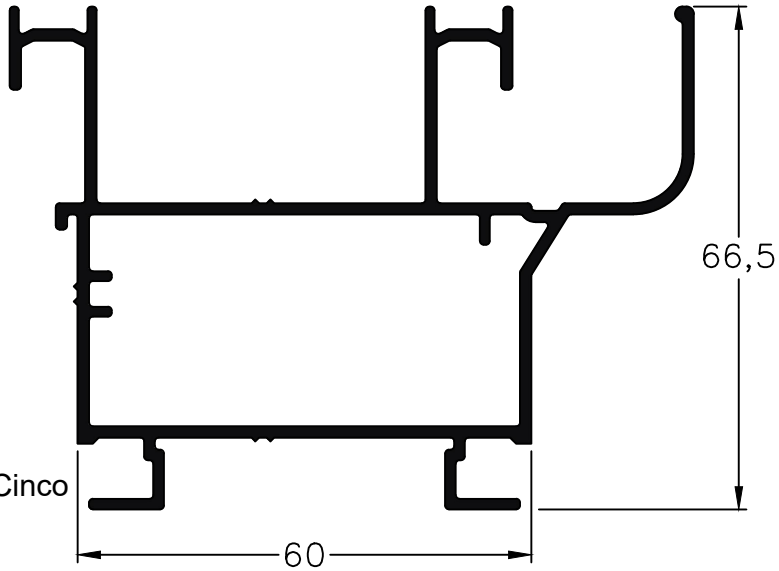

554 - Marco Corrediza M-Cinco
Largo std.: 6150 mm
peso: 1,48 Kg/m

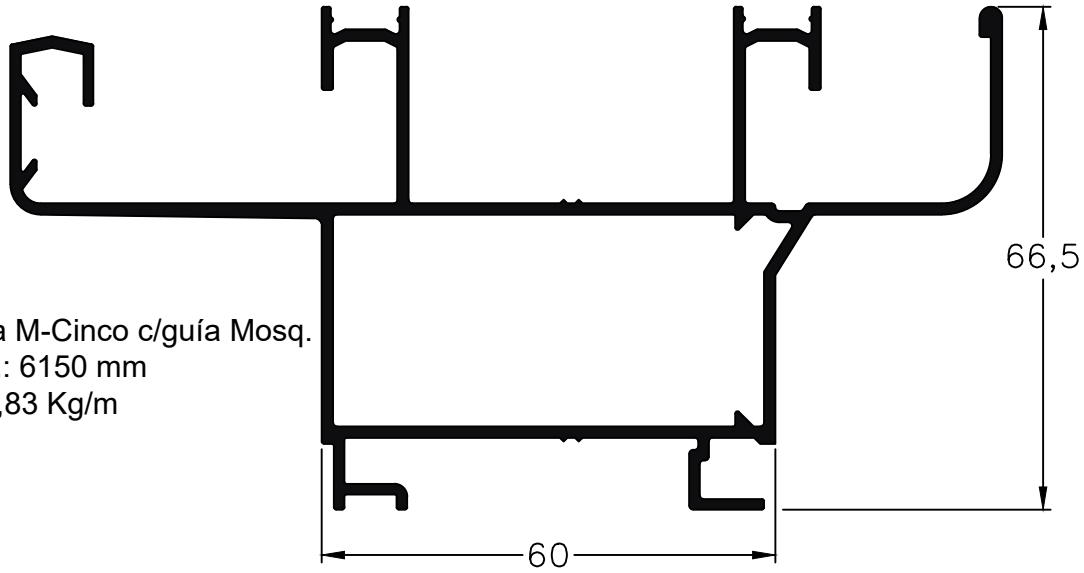

572 - Marco Corrediza M-Cinco c/guía Mosq.
Largo std.: 6150 mm
peso: 1,83 Kg/m

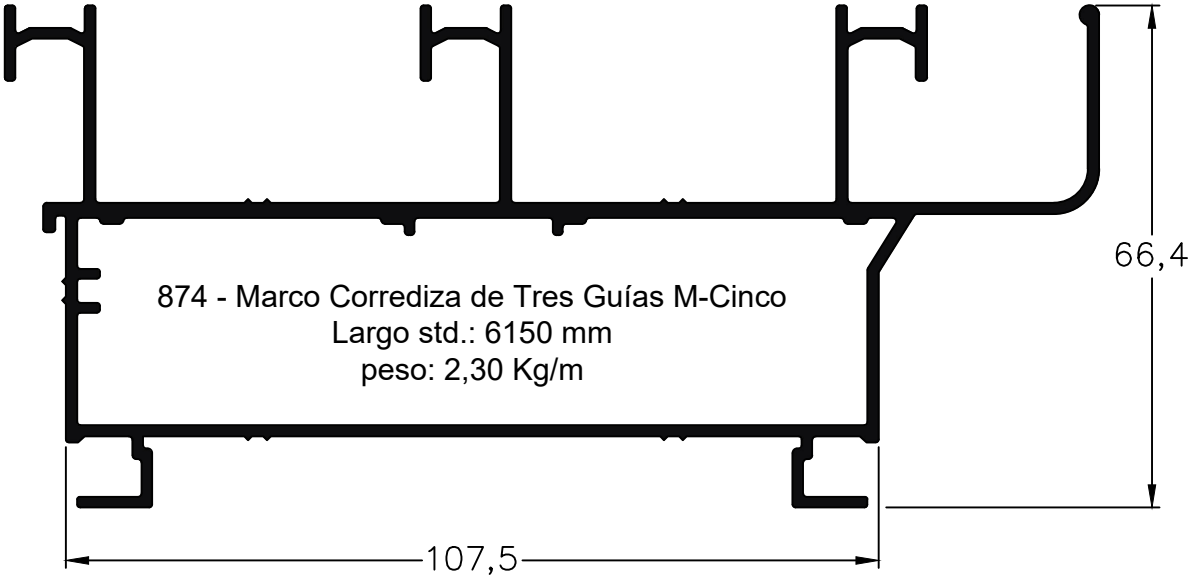

874 - Marco Corrediza de Tres Guías M-Cinco
Largo std.: 6150 mm
peso: 2,30 Kg/m

Escala 1:1
Tolerancia en Peso +/- 10% Tolerancia largo +10 mm -0 mm

02-03-21 MEDITERRANEA.21

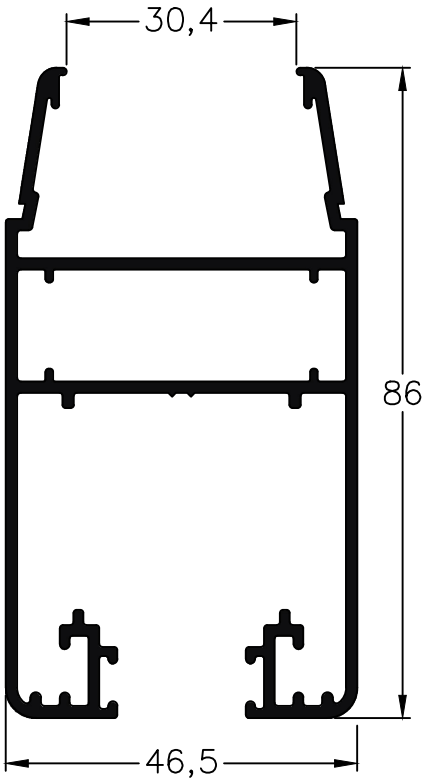

555 - Hoja Corrediza M-Cinco
Largo std.: 6150 mm
peso: 1,43 Kg/m

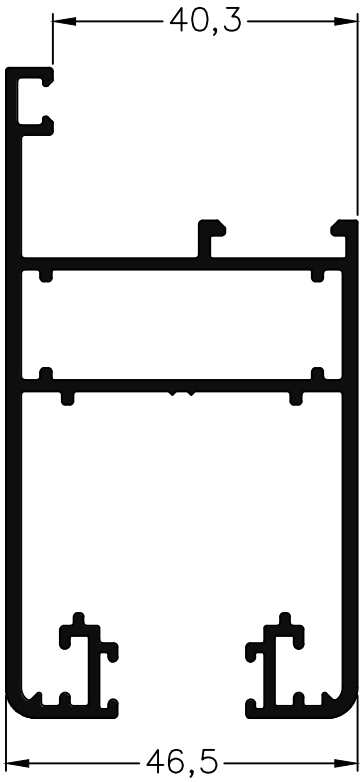

580 - Hoja Corrediza C/contrav. M-Cinco Largo std.: 6150 mm
peso: 1,54 Kg/m

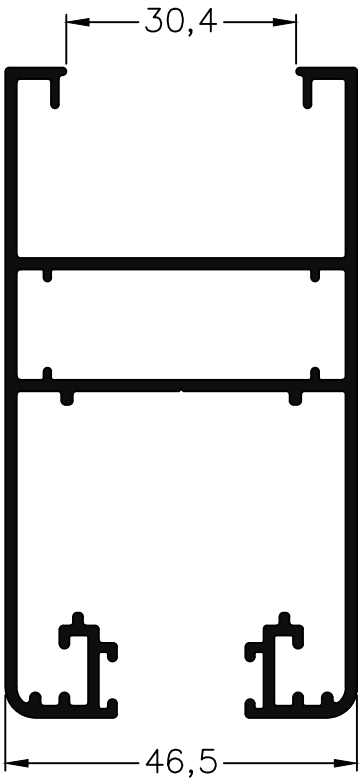

589 - Hoja recta DVH M-Cinco
Largo std.: 6150 mm
peso: 1,43 Kg/m

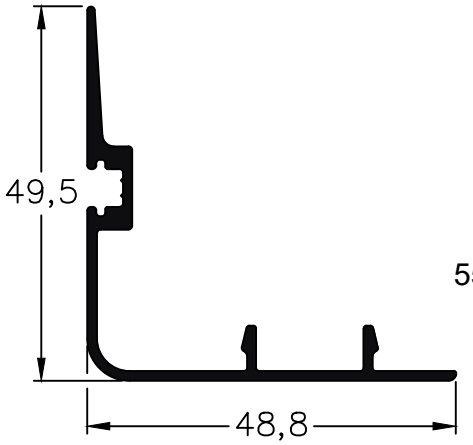

556 - Encuentro Corrediza M-Cinco
Largo std.: 6150 mm
peso: 0,46 Kg/m

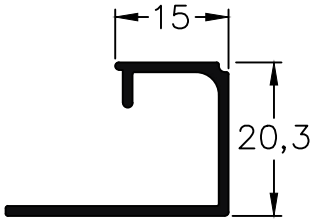

559 - Contravidrio de 16 mm.
para perfil 555 M-Cinco
peso: 0,24 Kg/m

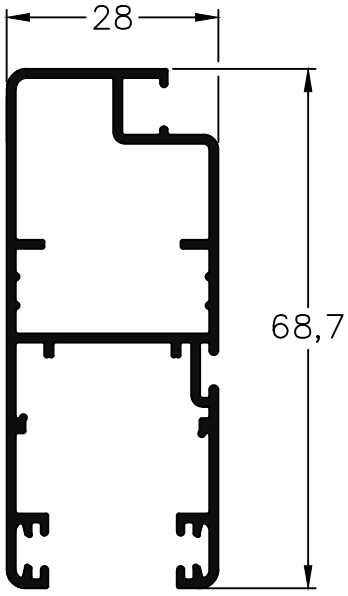

738 - Mosquitero Reforzado
peso: 0,80 Kg/m

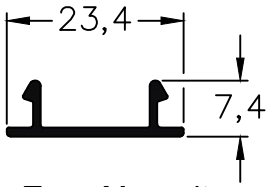

739 - Tapa Mosquitero
Reforzado
peso: 0,13 Kg/m

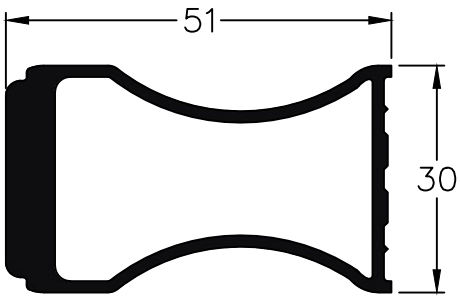

518 - Refuerzo de Parante para
M-Uno, M-Tres y M-Cinco
peso: 1,00 Kg/m

Escala 1:1
Tolerancia en Peso +/- 10% Tolerancia largo +10 mm -0 mm

02-03-21 MEDITERRANEA.22

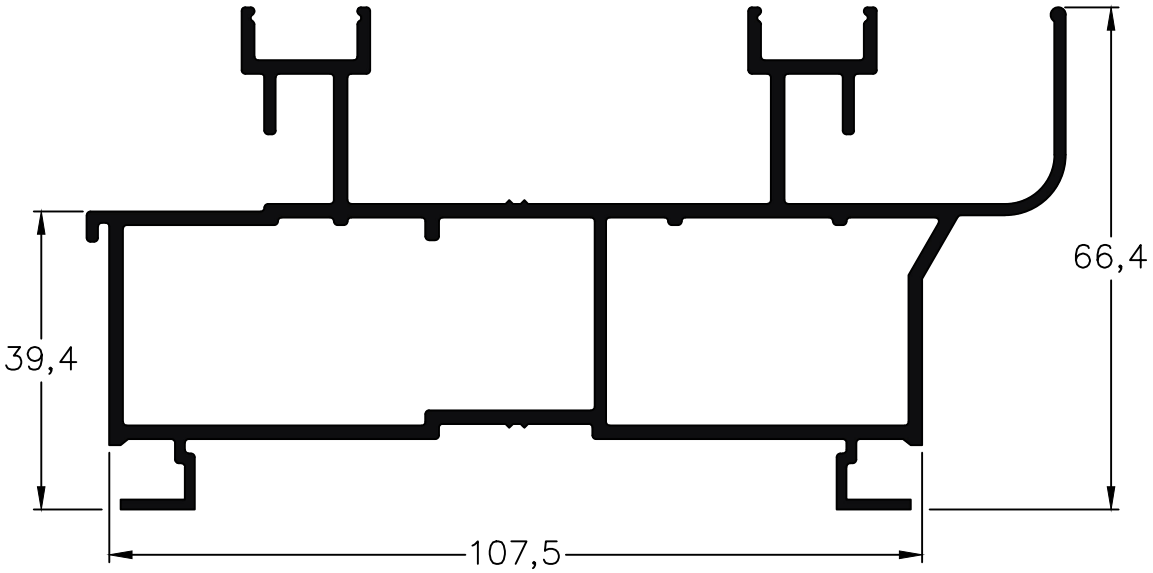

601 - Marco Corrediza M-Siete
Largo std.: 6150 mm
peso: 2,35 Kg/m

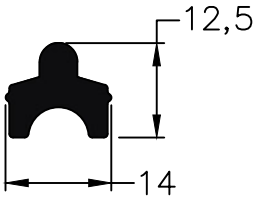

608 - Sobre Guía Marco
Corrediza M-Siete
peso: 0,26 Kg/m

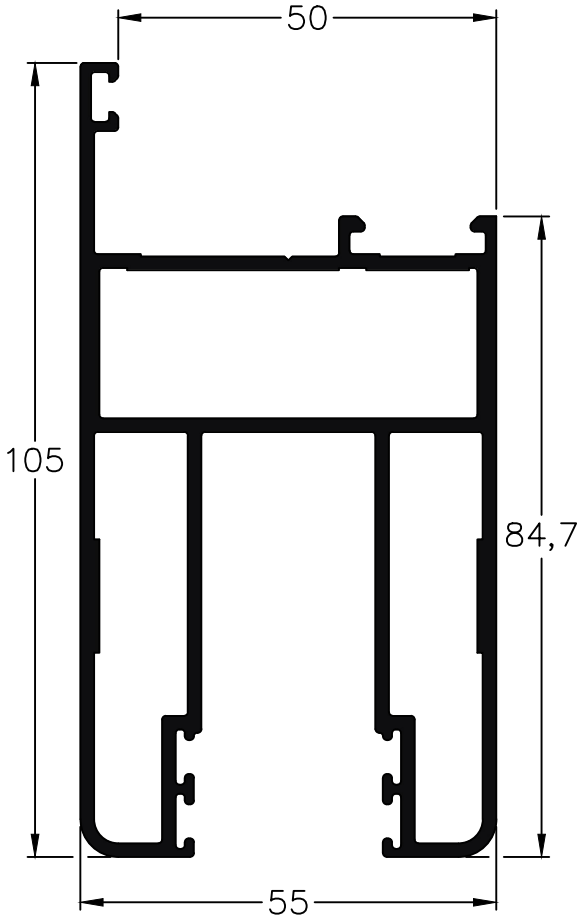

602 - Hoja Corrediza M-Siete
Largo std.: 6150 mm
peso: 2,33 Kg/m

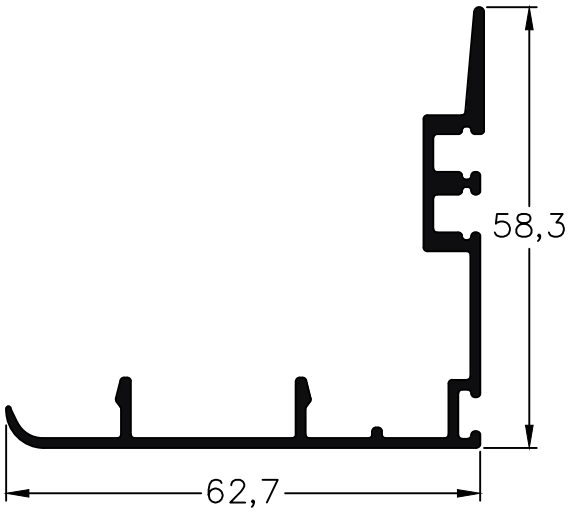

609 - Encuentro Hoja Corrediza M-Siete
Largo std.: 6150 mm
peso: 0,66 Kg/m

Escala 1:1
Tolerancia en Peso +/- 10% Tolerancia largo +10 mm -0 mm

02-03-21 MEDITERRANEA.23

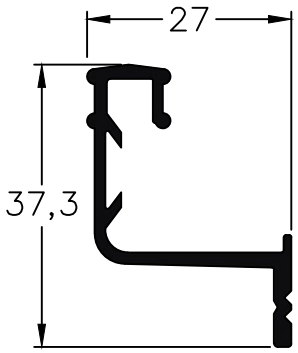

574 - Guía de Mosquitero para M-Siete
peso: 0,38 Kg/m

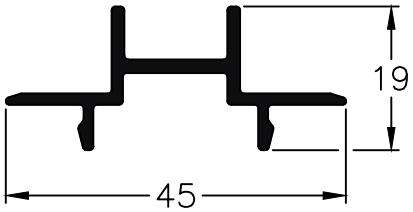

607 - Encuentro para 4 Hojas Corrediza M-Siete
peso: 0,34 Kg/m

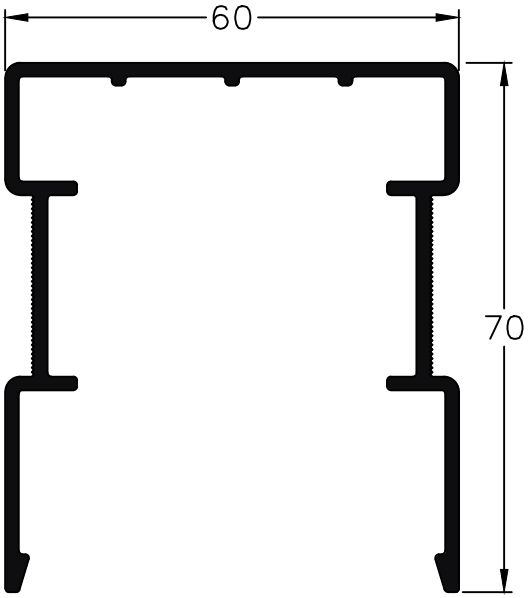

599 - Tapa Inercial M-Siete
peso: 1,15 Kg/m

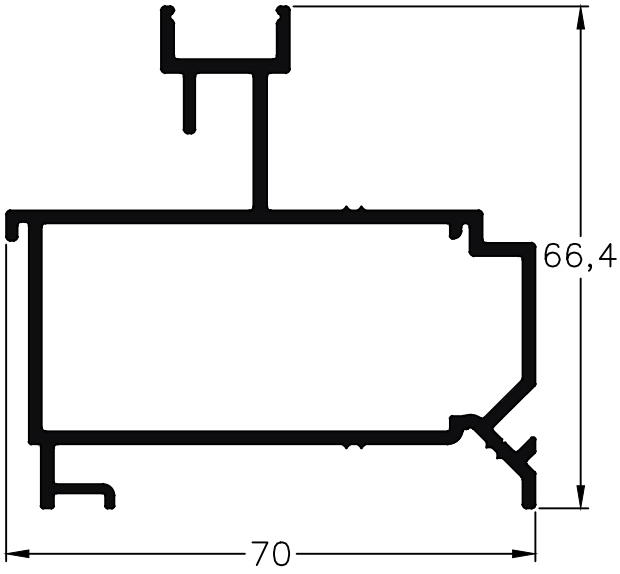

603 - Marco postizo corrediza M-Siete
Largo Std.: 6150 mm
peso: 1,30 Kg/m

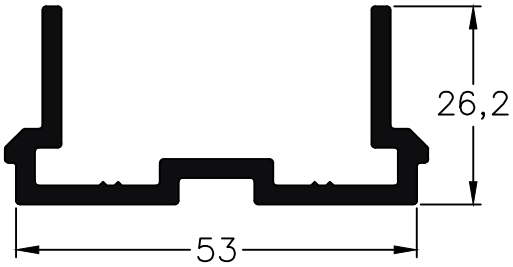

600 - Base Inercial M-Siete
peso: 0,80 Kg/m

Escala 1:1
Tolerancia en Peso +/- 10% Tolerancia largo +10 mm -0 mm

02-03-21 MEDITERRANEA.24

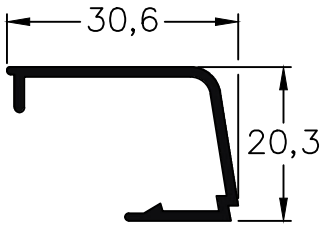

870 - Contravidrio
peso: 0,23 Kg/m

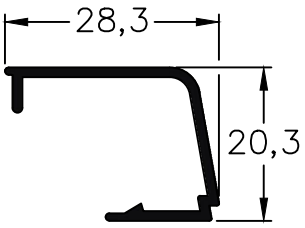

380 - Contravidrio
peso: 0,22 Kg/m

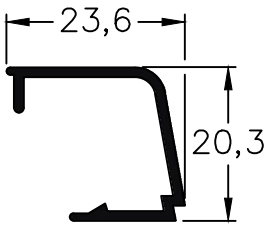

698 - Contravidrio
peso: 0,20 Kg/m

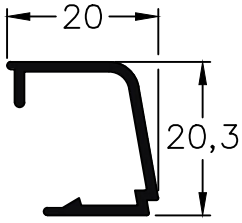

525 - Contravidrio
peso: 0,19 Kg/m

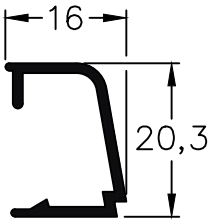

523 - Contravidrio
peso: 0,17 Kg/m

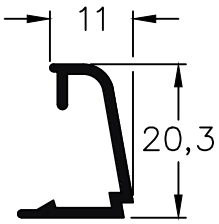

705 - Contravidrio
peso: 0,16 Kg/m

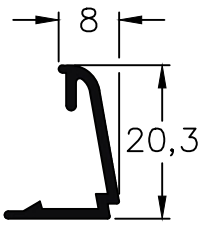

526 - Contravidrio
peso: 0,15 Kg/m

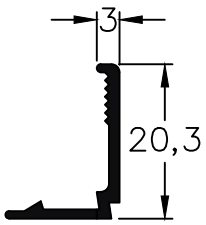

699 - Contravidrio
peso: 0,13 Kg/m

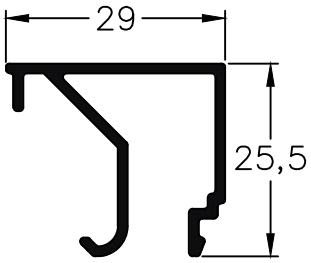

876 - Contravidrio
Recto de 29mm
peso: 0,33 Kg/m

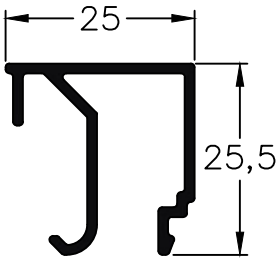

880 - Contravidrio
Recto de 25 mm
peso: 0,32 Kg/m

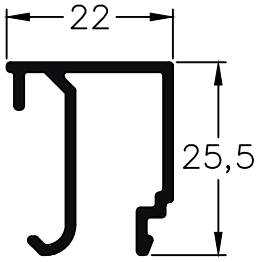

877 - Contravidrio
Recto de 22 mm
peso: 0,30 Kg/m

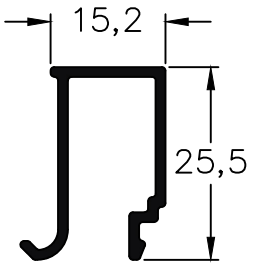

878 - Contravidrio
Recto de 15.2mm
peso: 0,25 Kg/m

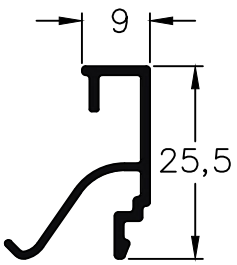

885 - Contravidrio
Recto de 9 mm
peso: 0,20 Kg/m

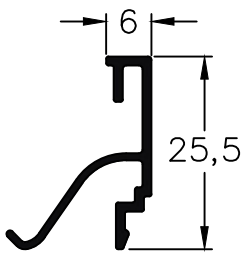

887 - Contravidrio
Recto de 6 mm
peso: 0,19 Kg/m

Escala 1:1
Tolerancia en Peso +/- 10% Tolerancia largo +10 mm -0 mm

02-03-21 MEDITERRANEA.25

Dimensiones de Corte Contramarco 857	Ventana			Puerta		
	Cant.	Largo	Corte	Cant.	Largo	Corte
	2	A+114	45º 45º	1	A+114	45º 45º
	2	H+114	45º 45º	2	H+57	45º 90º

Accesorios Contramarco 857				
Código	Descripción	Forma	Ventana	Puerta
8919	Esc. Contramarco E-66		4 Unidades	2 Unidades
8371	Clip Mediterránea		s/m	s/m

s/m: según medida.

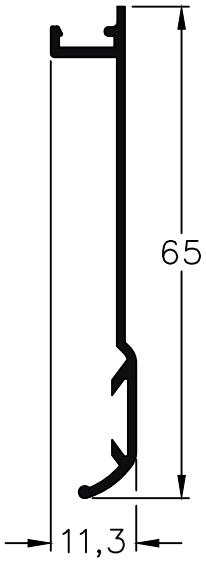

857 - Contramarco
largo std.: 6150 mm
peso: 0,27 g/m

Dimensiones de Corte Contramarco 862	Ventana			Puerta		
	Cant.	Largo	Corte	Cant.	Largo	Corte
	2	A+74	45º 45º	1	A+74	45º 45º
	2	H+74	45º 45º	2	H+37	45º 90º

Accesorios Contramarco 862				
Código	Descripción	Forma	Ventana	Puerta
8919	Esc. Contramarco E-66		4 Unidades	2 Unidades
8371	Clip Mediterránea		s/m	s/m

s/m: según medida.

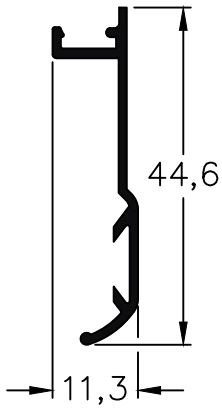

862 - Contramarco
largo std.: 6150 mm
peso: 0,21 Kg/m

Dimensiones de Corte Contramarco 884	Ventana			Puerta		
	Cant.	Largo	Corte	Cant.	Largo	Corte
	2	A+46	45º 45º	1	A+46	45º 45º
	2	H+46	45º 45º	2	H+23	45º 90º

Accesorios Contramarco 884				
Código	Descripción	Forma	Ventana	Puerta
8919	Esc. Contramarco E-66		4 Unidades	2 Unidades
8440	Burlete B-57		s/m	s/m
8371	Clip Mediterránea		s/m	s/m

s/m: según medida.

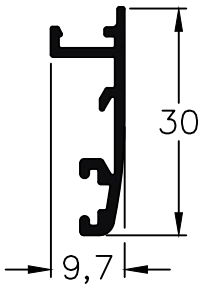

884 - Contramarco
Largo std.: 6150 mm
Peso: 0,20 Kg/m

Escala 1:1
Tolerancia en Peso +/- 10% Tolerancia largo +10 mm -0 mm

02-03-21 MEDITERRANEA.26

Dimensiones de Corte Premarcos 647, 648		
Cant.	Largo	Corte
2	A+36	45º 45º
2	H+36	45º 45º

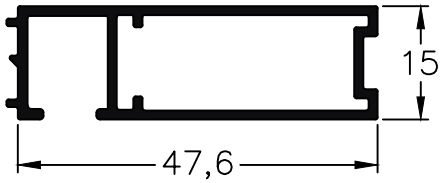

647 - Premarco
largo std.: 6150 mm
peso: 0,46 Kg/m

Dimensiones de Corte Premarcos 875		
Cant.	Largo	Corte
2	A+38	45º 45º
2	H+38	45º 45º

648 - Premarco
largo std.: 6150 mm
peso: 0,50 Kg/m

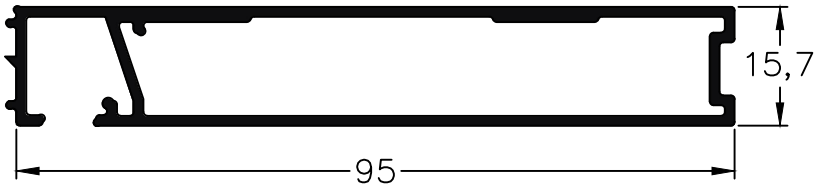

875 - Premarco
largo std.: 6150 mm
peso: 0,88 Kg/m

Accesorios Premarco				
Ítem	Código	Descripción	Forma	Cantidad
Esc. de Armado	8725	Escuadra para Premarco 647 (27,6 mm.)		4 Unidades
	8723	Escuadra para Premarco 648 E-78		
	8032	Escuadra para Premarco 875 (74 mm.)		
Taco de Regul.	9318	Taco de Regulación T-088, para Perfiles de Marcos		
	8927	Taco de Regulación T-88, para Perfiles de Marco		
Tornillo	-	Tornillo de Fijación		s/m
Tapa Tornillo	8945	Tapa Cabeza de Tornillo T-95		s/m
Grampa	8722	Grampa de Amure		s/m
Esquinero	8724	Escuadra Esquinera de Premarco		4 Unidades

s/m: según medida.

562 - Perfil de Fijación
inferior Marco-Premarco
peso: 0,19 Kg/m

Escala 1:1

Tolerancia en Peso +/- 10% Tolerancia largo +10 mm -0 mm

02-03-21 MEDITERRANEA.27

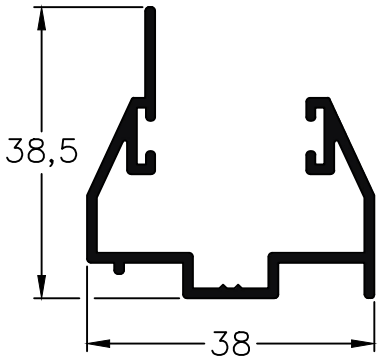

577 - Guía postiza de Cortina
largo std.: 6150 mm
peso: 0,49 Kg/m

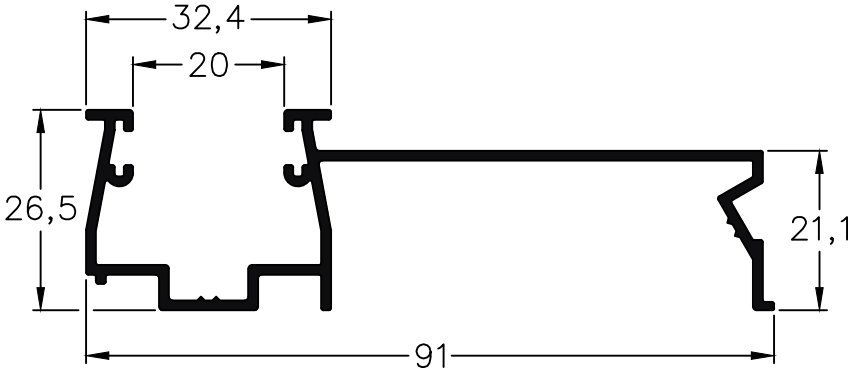

153 - Guía de Cortina Común
Largo std.: 6150 mm
peso: 0,70 Kg/m

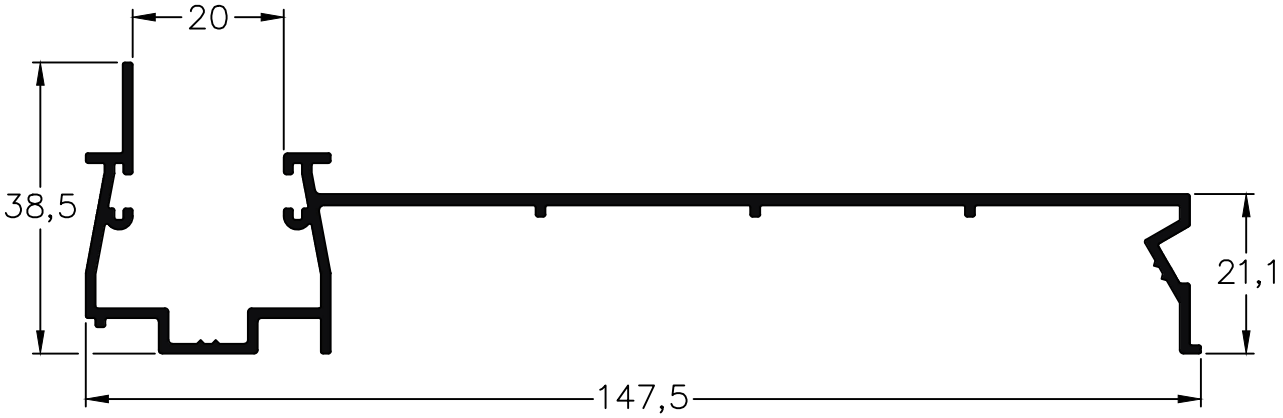

154 - Guía de Cortina Regulable (Tipo Barrio)
Largo std.: 6150 mm
peso: 1,02 Kg/m

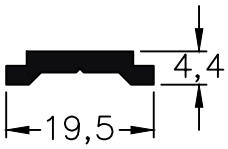

9469 - Varilla
de Poliamida

Escala 1:1
Tolerancia en Peso +/- 10% Tolerancia largo +10 mm -0 mm

Av. Zapiola 4561 I B1883AVW I Bernal Oeste I Quilmes I Bs.As. I Arg. I (54-11) 4229-5200 I info@alcemar.com.ar I www.alcemar.com.ar

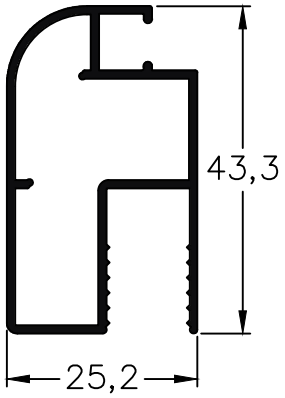

108 - Mosquitero
peso: 0,47 Kg/m

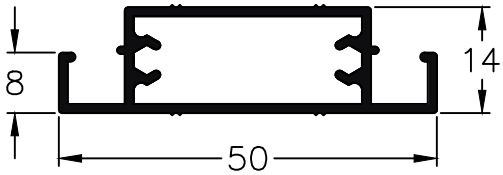

190 - Travesaño
de Mosquitero
peso: 0,45 Kg/m

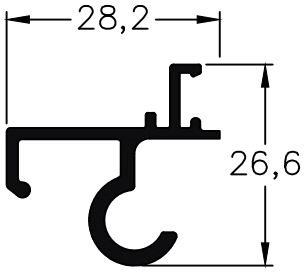

843 - Bisagra Tapacinta
largo std.: 6150 mm
peso: 0,34 Kg/m

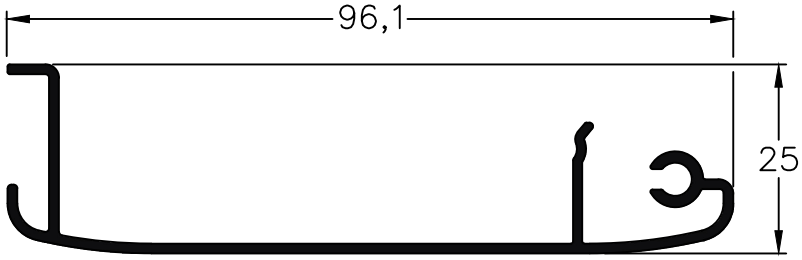

683 - Tapacinta
largo std.: 6150 mm
peso: 0,60 Kg/m

Escala 1:1
Tolerancia en Peso +/- 10% Tolerancia largo +10 mm -0 mm

Av. Zapiola 4561 I B1883AVW I Bernal Oeste I Quilmes I Bs.As. I Arg. I (54-11) 4229-5200 I info@alcemar.com.ar I www.alcemar.com.ar

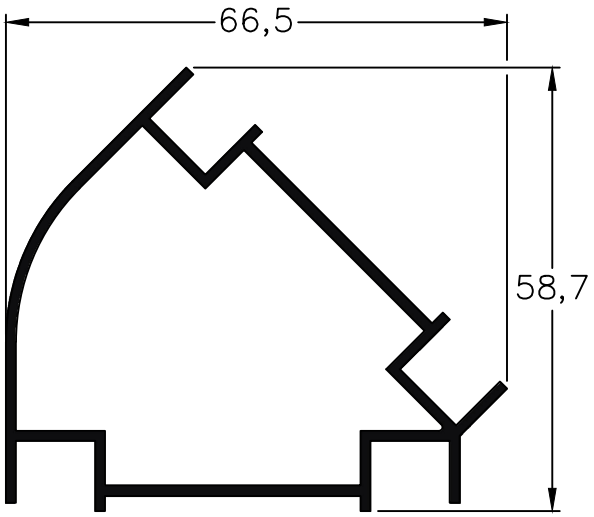

563 - Columna
Curva a 135º
peso: 0,85 Kg/m

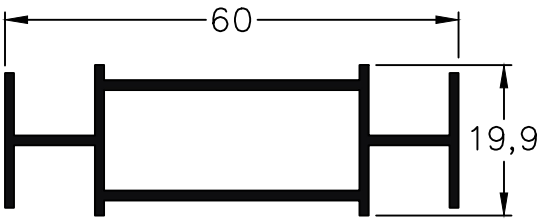

568 - Acople Recto
peso: 0,56 Kg/m

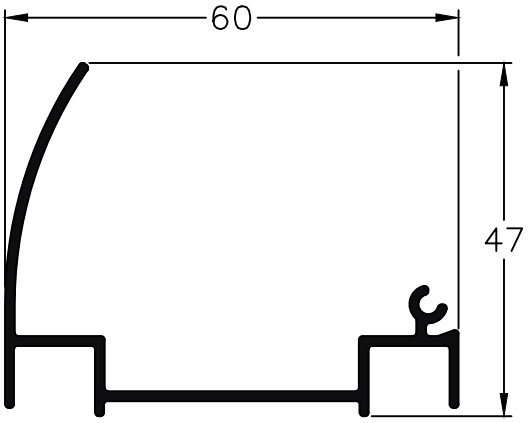

596 - Rotula Exterior
peso: 0,50 Kg/m

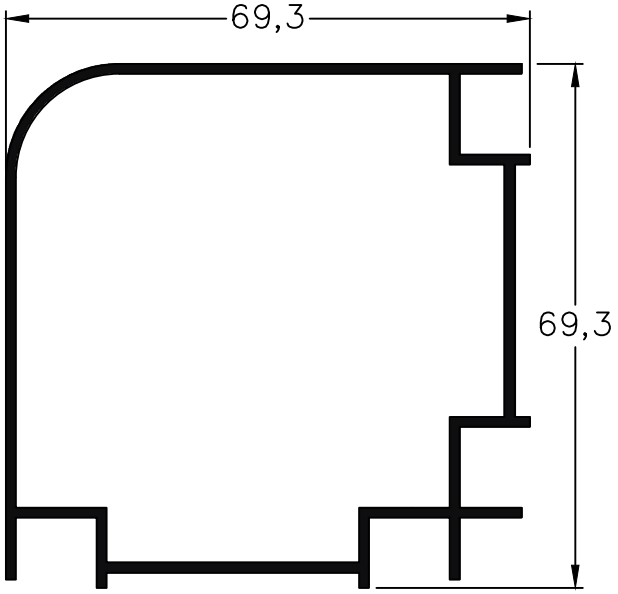

564 - Columna
Curva a 90º
peso: 1,07 Kg/m

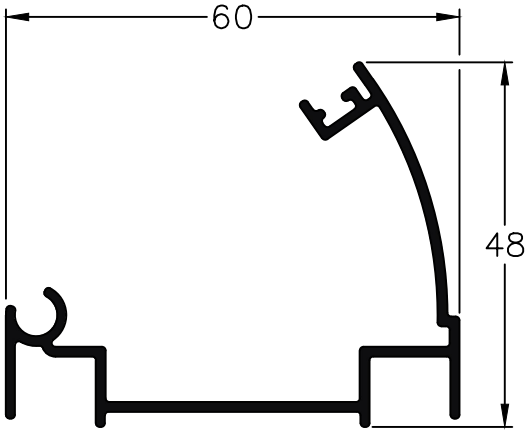

595 - Rotula Interior
peso: 0,58 Kg/m

Escala 1:1
Tolerancia en Peso +/- 10% Tolerancia largo +10 mm -0 mm

02-03-21 MEDITERRANEA.30

Dimensiones de Corte Para Puerta Mediterránea M-Tres de 1 Hoja						
Código	Peso Kg/m	Forma	Función	Cant.	Largo	Corte
726	0,39		Umbral	1	A-73	90º/90º
725	0,26			1	A-64	90º/90º

Dimensiones de Corte Para Puerta Mediterránea M-Tres de 2 Hojas						
Código	Peso Kg/m	Forma	Función	Cant.	Largo	Corte
726	0,39		Umbral	1	A-73	90º/90º
725	0,26			2	A/2-35	90º/90º

Dimensiones de Corte Para Puerta Mediterránea M-Cinco de 1 Hoja						
Código	Peso Kg/m	Forma	Función	Cant.	Largo	Corte
726	0,39		Umbral	1	A-102	90º/90º
725	0,26			1	A-90	90º/90º

Dimensiones de Corte Para Puerta Mediterránea M-Cinco de 2 Hojas						
Código	Peso Kg/m	Forma	Función	Cant.	Largo	Corte
726	0,39		Umbral	1	A-102	90º/90º
725	0,26			2	A/2-48	90º/90º

Accesorios Umbral Transitable Puerta de Rabetir - Perfiles 725 y 726			
Código	Descripción	Forma	Cantidad
8244	Felpa de Polipropileno de 7x8 milímetros		1A
8942	Felpa de Polipropileno de 7x6 milímetros		1A
8906	Burlete AEL Europeo		1A
8999	Cinta Doble Contacto		1A
8368	Tornillo Parker Parte I		2 Unidades

s/m: según medida.

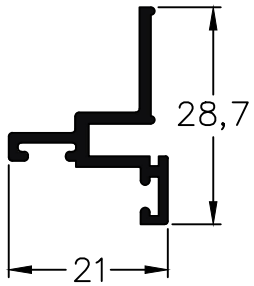

725 - Tope Inferior Umbral
peso: 0,26 Kg/m

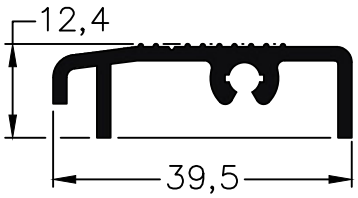

726 - Umbral Transitable
peso: 0,39 Kg/m

Importante: Al utilizar en Umbral Transitable en Puertas de Rebatir,
se debe disminuir la altura del Parante, en 9 milímetros

Escala 1:1
Tolerancia en Peso +/- 10% Tolerancia largo +10 mm -0 mm

Av. Zapiola 4561 I B1883AVW I Bernal Oeste I Quilmes I Bs.As. I Arg. I (54-11) 4229-5200 I info@alcemar.com.ar I www.alcemar.com.ar

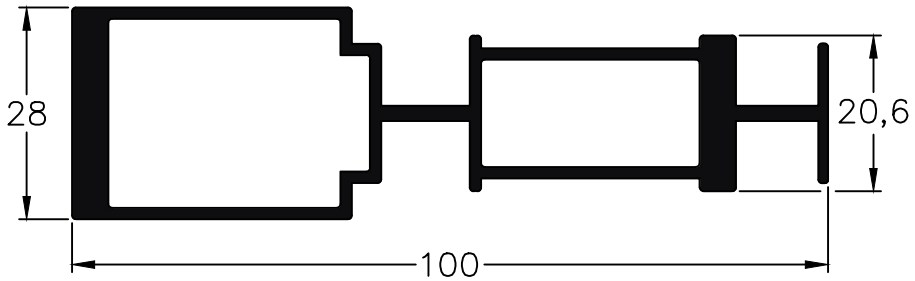

850 - Acople Recto Reforzado
peso: 1,55 Kg/m

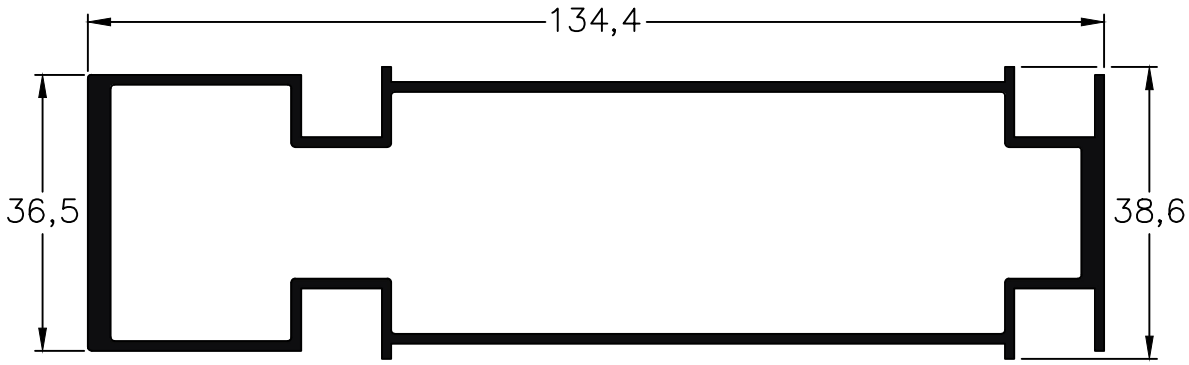

854 - Acople Recto Reforzado
peso: 1,60 Kg/m

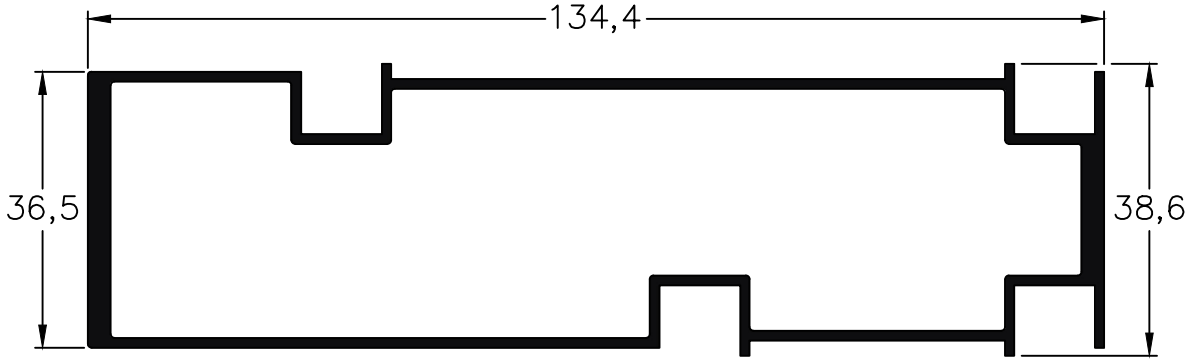

855 - Acople Recto Reforzado
peso: 1,59 Kg/m

Escala 1:1
Tolerancia en Peso +/- 10% Tolerancia largo +10 mm -0 mm

02-03-21 MEDITERRANEA.32

A)

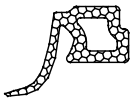

Burlete de EPDM

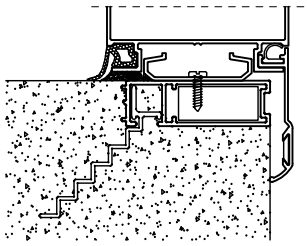

Burlete Exterior		
Código	Descripción	Cantidad
9417	Burlete Exterior Cubre Sello	2A + 2H

B)

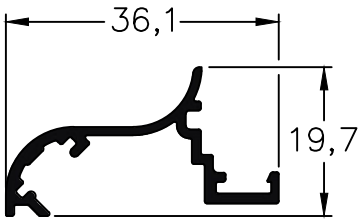

727 - Embellecedor
de Marco
peso: 0,26 Kg/m

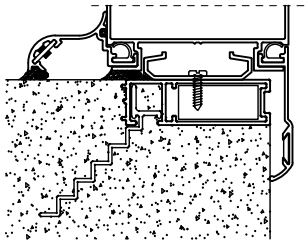

Dimensiones de Corte Perfil Exterior - Embellecedor 727						
Código	Peso Kg/m	Forma	Función	Cant.	Largo	Corte
727	0,26		Embelle-cedor	2	A	45º 45º
				2	H	45º 45º

Accesorios para Colocación del Perfil 727		
Código	Descripción	Cantidad
8371	Clip Mediterránea	s/m
8951	Escuadra de Alineación	4 Unidades

C)

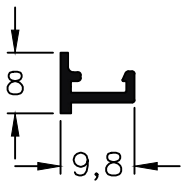

310 - Tapa Terminación
Coplanar Marco
Largo std.: 6150 mm
peso: 0,07 Kg/m

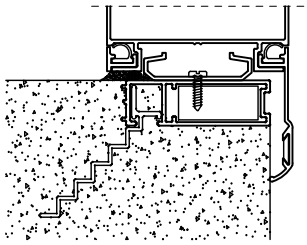

Dimensiones de Corte Perfil Exterior 310						
Código	Peso Kg/m	Forma	Función	Cant.	Largo	Corte
310	0,07		Embelle-cedor	2	A	45º 45º
				2	H	45º 45º

Accesorios para Colocación del Perfil 310		
Código	Descripción	Cantidad
8371	Clip Mediterránea	s/m

Escala 1:1
Tolerancia en Peso +/- 10% Tolerancia largo +10 mm -0 mm

Av. Zapiola 4561 I B1883AVW I Bernal Oeste I Quilmes I Bs.As. I Arg. I (54-11) 4229-5200 I info@alcemar.com.ar I www.alcemar.com.ar

Vista

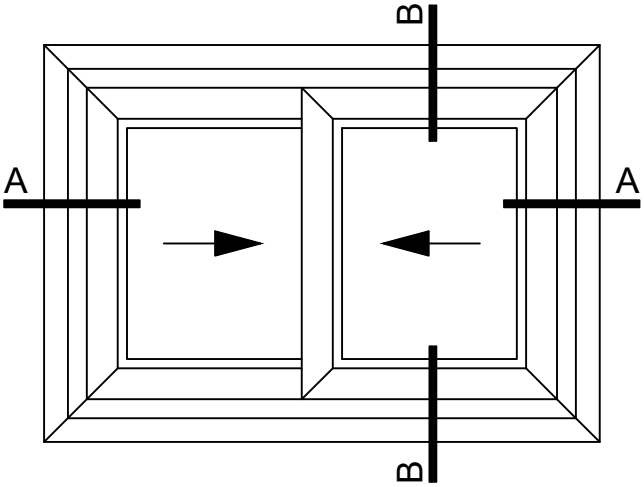

B-B Corte Vertical

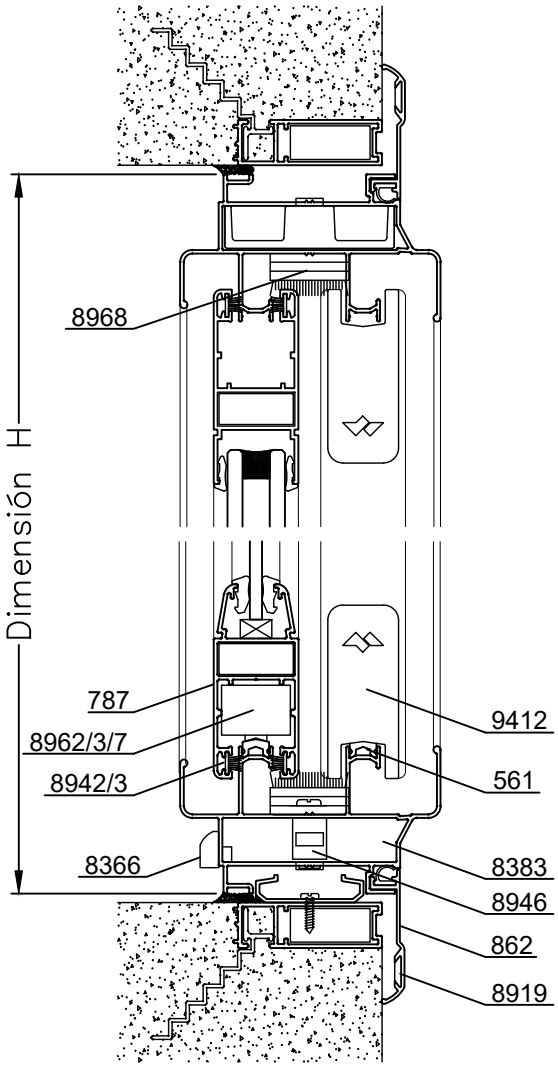

A-A Corte Horizontal

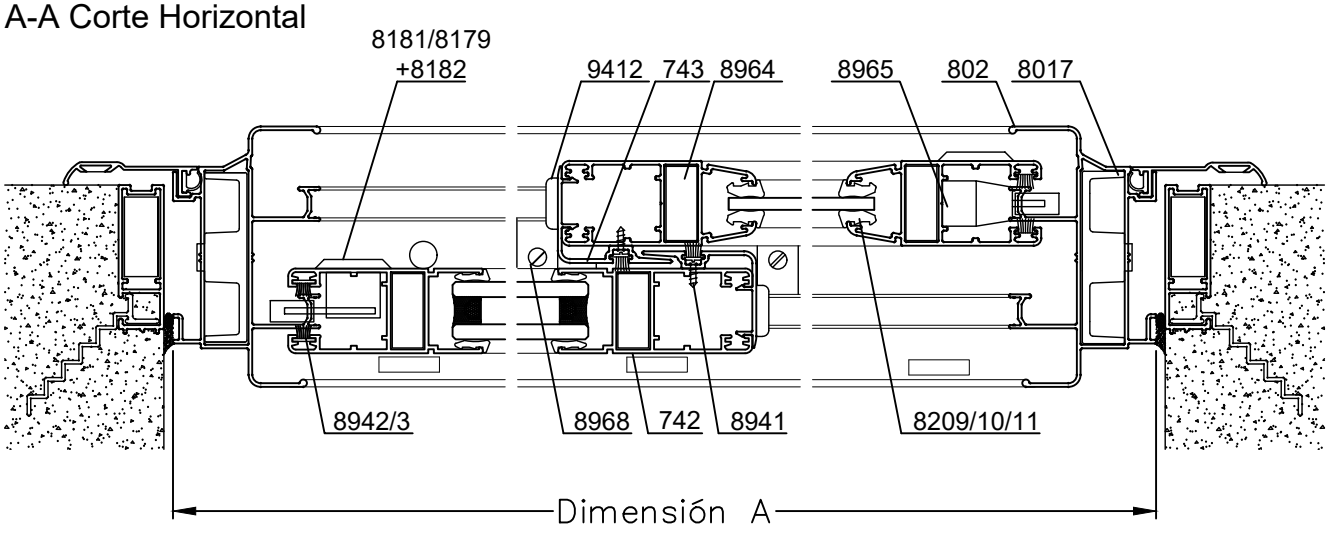

Escala 1:2.5

Tolerancia en Peso +/- 10% Tolerancia largo +10 mm -0 mm

02-03-21 MEDITERRANEA.34

Dimensiones de Corte						
Código	Peso Kg/m	Forma	Función	Cant.	Largo	Corte
802	1,09	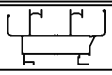	Marco	2	A	45º 45º
				2	H	45º 45º
787 (V.S) 742 (D.V.H)	0,76 0,76	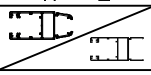	Hoja	4	A/2-6	45º 45º
				4	H-81	45º 45º
743	0,30		Encuentro Central	2	H-81	90º 90º
561	0,09		Guía Inferior	2	A-92	90º 90º
730	0,80		Travesaño p/787	2	A/2-101	90º 90º
681	0,70		Travesaño p/742	2	A/2-101	90º 90º

Dimensiones de Corte Contramarco: pág. 26 * Medidas en milímetros
Dimensiones de Corte Premarco: pág. 27

Detalle de Accesorios				
Ítem	Código	Descripción	Forma	Cantidad
Esc. de Armado	8017	Esc. de Armado Mediterránea E21-1		4 Unidades
	8964	Esc. de Armado Hoja CON-359		8 Unidades
	8949	Escuadra de Armado Hoja E-98		16 Unidades
Tornillos	8941	Tornillo Fijador Perfil 743		s/m
Cuña Vidrio	8209	Cuña Chica		4A + 8H
	8210	Cuña Mediana		
	8211	Cuña Grande		
Burlete Exterior	9417	Burlete Exterior Tapa de Sellado		2A + 2H
Felpa (Ver nota "a")	8942	Felpa de 7x6		4A + 6H
	8943	Felpa de 7x6 con Fin Seal		
Manija	9440	Manijas Acodadas Modelo SR Izq / Der	-	2 Unidades
	9452	Manijas Recta Modelo SR		
Cierre Lateral	9430/31/32	Mecanismo de Cierre de 1 , 2 y 3 Puntos	-	2 Unidades
	8181-8179	Cierre Lateral Milano (Automático o Manual 2 P.)		2 Unidades
	8182	Kit de Cierre Lateral Milano para M-Uno		2 Unidades
Tope Lateral	8965	Tope Lateral BAT-937	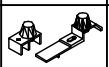	1 Juego
Rodamientos	8962	Rueda Simple 3304		4 Unidades
	8967	Rueda Simpl. Reg. c/Rul. (Max 50 Kg/Hoja)		
	8963	Rueda Dobl. Reg. c/Rul. (Max. 100Kg/Hoja)		
	9154	Rueda Dobl. Reg. c/Aguj. (Max. 150Kg/Hoja)		
	8130	Rueda Dobl. Reg. Optimus (160Kg/Hoja)		
Tope Central	9412	Tope Central	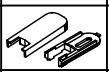	4 Unidades
Cruce de Hoja	9142	Cruce de Hoja	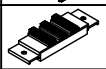	2 Unidades
Boca Desagüe	8946	Boca Desagüe T-94		s/m
Tapa Desagüe	8366	Tapa Desagüe T-69		2 Unidades
Tapón Hermetic.	8383	Tapón de Hermeticidad Caja de Agua		2 Unidades
Tapón (Opción con Tirador)	9708	Tapón Tirador Central, Perfil 518		2 Unidades

s/m: según medida - Accesorios Contramarco: pág. 26 - Premarco: pág. 27
Nota "a": Se recomienda felpa sin fin seal en los encuentros de hoja.

Tolerancia en Peso +/- 10% Tolerancia largo +10 mm -0 mm

Av. Zapiola 4561 I B1883AVW I Bernal Oeste I Quilmes I Bs.As. I Arg. I (54-11) 4229-5200 I info@alcemar.com.ar I www.alcemar.com.ar

Vista

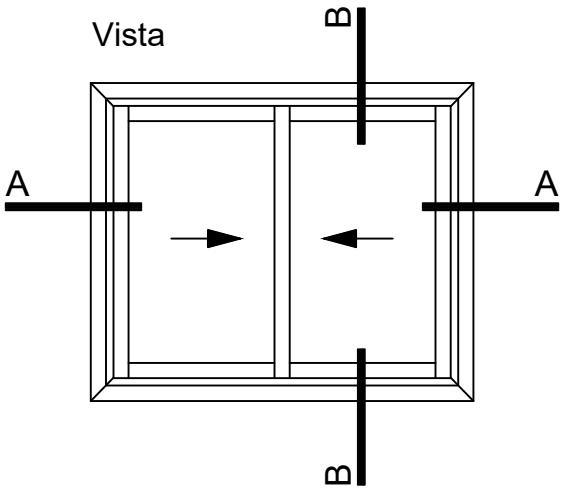

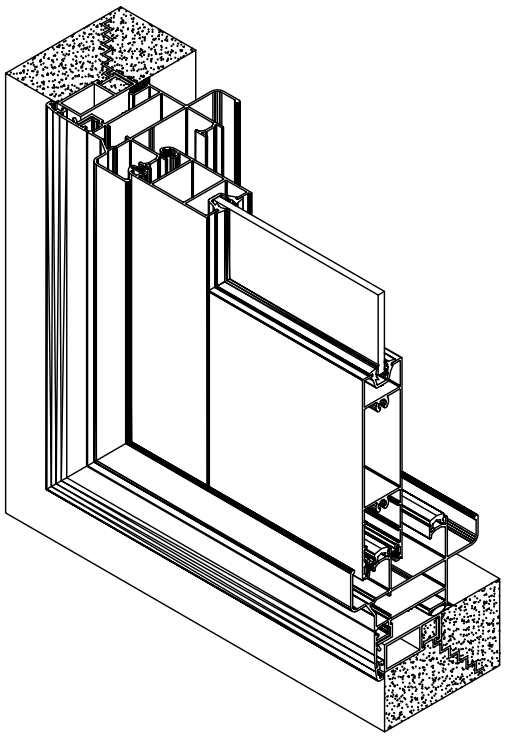

Corte Esquina Inferior Puerta Corrediza

B-B Corte Vertical

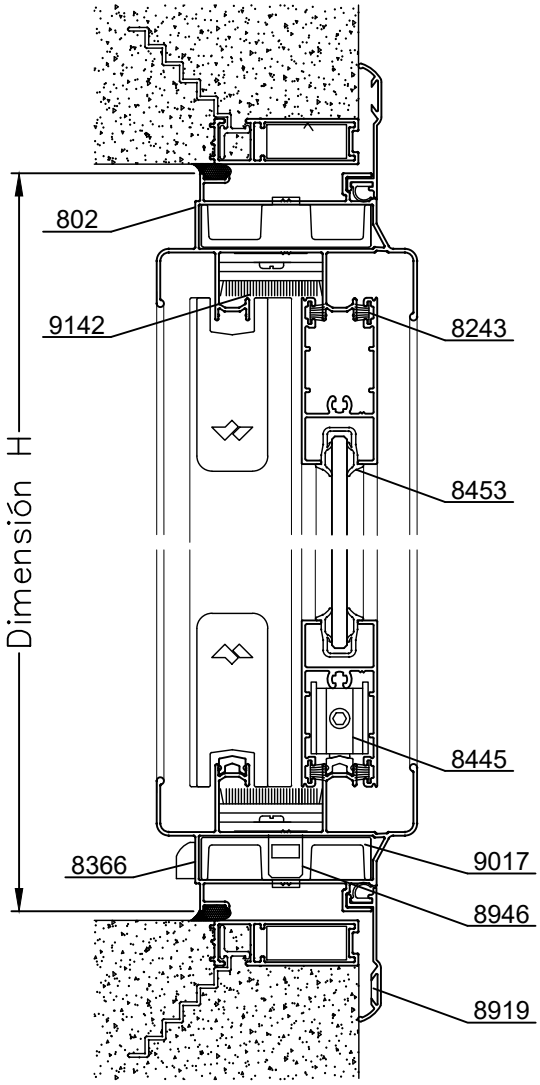

A-A Corte Horizontal

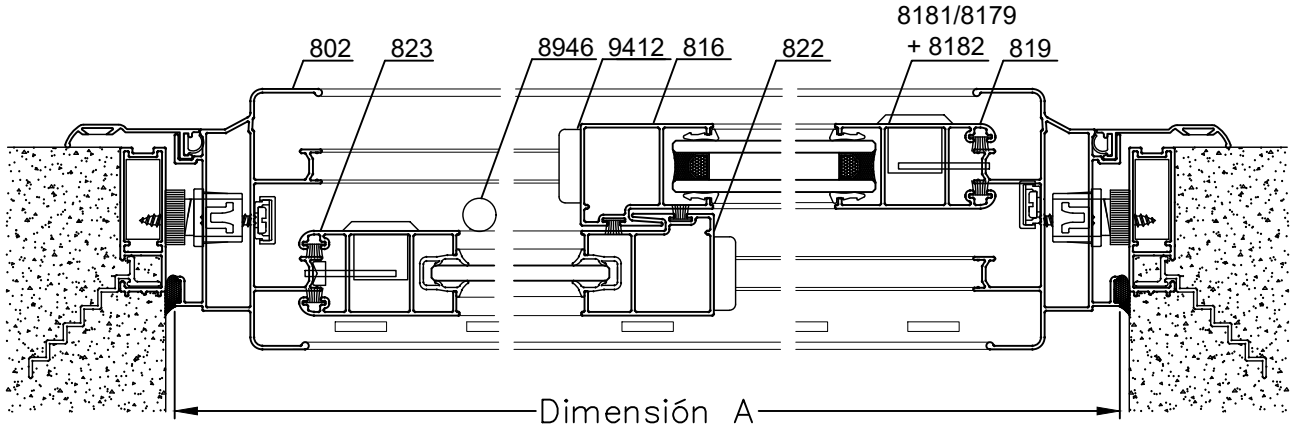

Escala 1:2.5

Tolerancia en Peso +/- 10% Tolerancia largo +10 mm -0 mm

02-03-21 MEDITERRANEA.36

Dimensiones de Corte				Ventana Corrediza			Puerta Corrediza		
Código	Peso Kg/m	Forma	Función	Cant.	Largo	Corte	Cant.	Largo	Corte
802	1,09	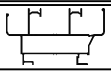	Marco	2	A	45º 45º	2	A	45º 45º
				2	H	45º 45º	2	H	45º 45º
561	0,09		Guía Inf. Marco	2	A-92	90º 90º	2	A-92	90º 90º
823 (V.S) 819 (D.V.H)	0,64 0,61	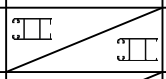	Parante Lateral	2	H-81	90º 90º	2	H-81	90º 90º
822 (V.S) 816 (D.V.H)	0,60 0,57	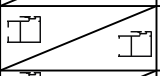	Parante Central	2	H-81	90º 90º	1	H-81	90º 90º
834 (V.S) 817 (D.V.H)	0,88 0,85	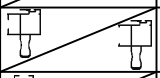	Parante Ctral Ref	-	-	-	1	H-81	90º 90º
820 (V.S) 815 (D.V.H)	0,62 0,59	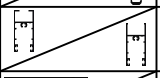	Cabezal Zócalo	4	A/2-35	90º 90º	2	A/2-35	90º 90º
824 (V.S) 818 (D.V.H)	1,11 1,08	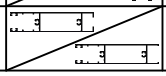	Zócalo Alto	-	-	-	2	A/2-35	90º 90º

Dimensiones de Corte Contramarco: pág. 26
Dimensiones de Corte Premarco: pág. 27

* Medidas en milímetros

Detalle de Accesorios				V. Corrediza	P. Corrediza
Ítem	Código	Descripción	Forma	Cantidad	Cantidad
Esc. de Armado	8017	Esc. de Armado Mediterránea E21-1		4 Unidades	4 Unidades
Tornillo	8368	Tornillo Parker Parte I		8 Unidades	12 Unidades
Burlete Vidrio	8453	Burlete Universal (B 60)		4A + 4H	4A + 4H
Cuña Vidrio	8209	Cuña Chica		4A + 8H	4A + 8H
	8210	Cuña Mediana			
	8211	Cuña Grande			
Felpa	8243	Felpa de Polipropileno 7 x 4,5 mm.		4A + 6H	4A + 6H
Manija	9440	Manijas Acodadas Modelo SR Izq / Der	-	2 Unidades	2 Unidades
	9452	Manijas Recta Modelo SR			
Cierre Lateral	9430/31/32	Mecanismo de Cierre de 1 , 2 y 3 Puntos	-	2 Unidades	2 Unidades
	8181-8179	Cierre Lateral Milano (Autom o Manual 2 P.)		2 Unidades	2 Unidades
	8182	Kit de Cierre Lateral Milano		2 Unidades	2 Unidades
Rodamientos	8454	Rueda Ibiza Simple R-40 - 20 kg.		4 Unidades	-
	8430	Rueda Monza R-39			
	8435	Rueda Imola R-39			
	8437	Rueda Imola Simple R-41			
	8441	Rueda Regulable R-42 - 40 kg.			
	8445	Rueda Ibiza Doble R-42		-	4 Unidades
	8427	Rueda Ibiza Doble Regulable R-40 - 40 kg.			
Tope Central y Lat	9412	Tope Parante Central (T-118)	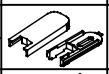	8 Unidades	8 Unidades
		Tope Parante Lateral (T-118) sin tapa			
Cruce de Hoja	9142	Cruce de Hoja	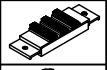	2 Unidades	2 Unidades
Boca Desagüe	8946	Boca Desagüe T-94		s/m	s/m
Tapa Desagüe	8366	Tapa Desagüe T-69		2 Unidades	2 Unidades
Tapón Hermetic.	8383	Tapón de Hermeticidad Caja de Agua		2 Unidades	2 Unidades
Tapón Perfil 834/817	9141	Tapón Tirador Central, Perfil 834/817	-	-	2 Unidades

s/m: según medida.

Accesorios Contramarco: pág. 26 Premarco: pág. 27

Tolerancia en Peso +/- 10% Tolerancia largo +10 mm -0 mm

Av. Zapiola 4561 I B1883AVW I Bernal Oeste I Quilmes I Bs.As. I Arg. I (54-11) 4229-5200 I info@alcemar.com.ar I www.alcemar.com.ar

Vista

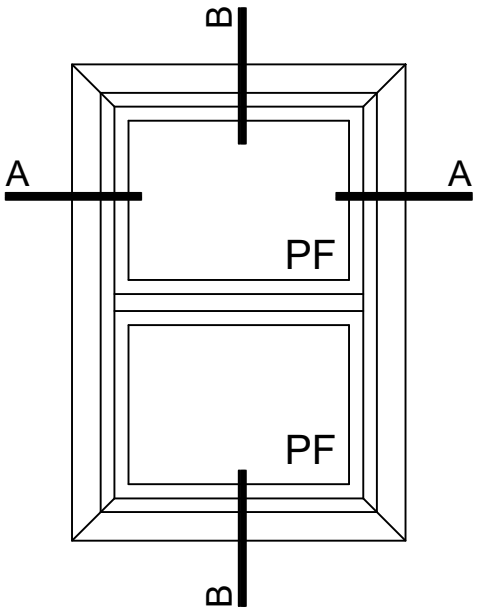

B-B Corte Vertical

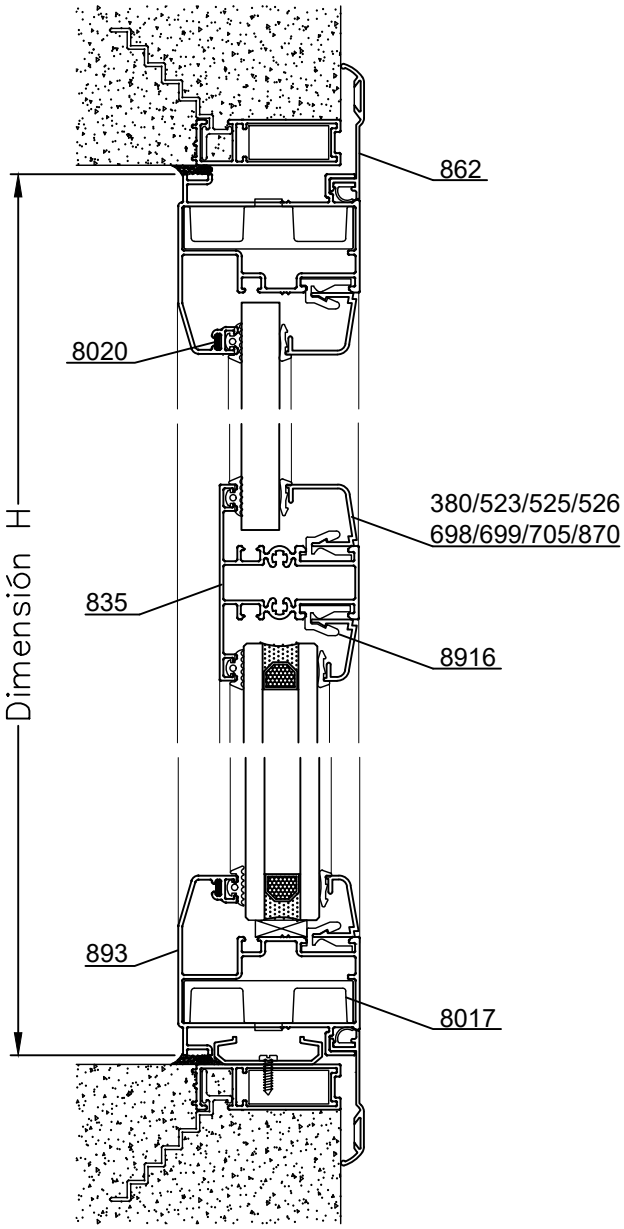

A-A Corte Horizontal

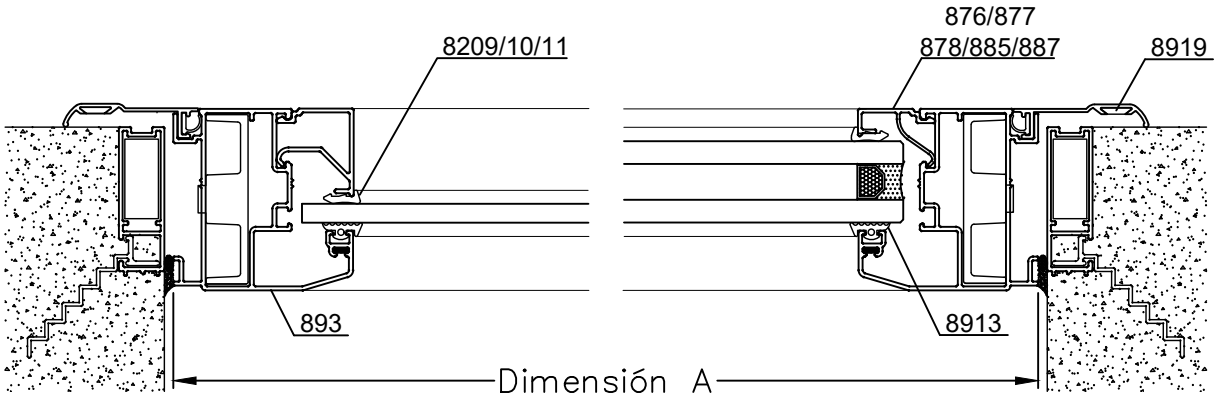

Escala 1:2.5

Tolerancia en Peso +/- 10% Tolerancia largo +10 mm -0 mm

02-03-21 MEDITERRANEA.38

Dimensiones de Corte						
Código	Peso Kg/m	Forma	Función	Cant.	Largo	Corte
893	1,08		Marco	2	A	45º 45º
				2	H	45º 45º
523/698/699 705/870	-	-	Contrav. Curvo	2	A-79	45º 45º
				2	H-79	45º 45º
876/877 878/885/887	-	-	Contrav. Recto	2	A-79	90º 90º
				2	H-120	90º 90º
835	0,94		Traves. Angosto	-	(AoH)-79	90º 90º
888	1,21		Traves. Ancho	-	(AoH)-79	90º 90º

Dimensiones de Corte Contramarco: pág.26 * Medidas en milímetros
Dimensiones de Corte Premarco: pág. 27

Detalle de Accesorios				S/Travesaño	C/ 1 Travesaño
Ítem	Código	Descripción	Forma	Cantidad	Cantidad
Esc. de Armado	8017	Esc. de Armado Mediterránea E21-1		4 Unidades	4 Unidades
	8020	Esc. de Alineación Marco AA - 107	-	4 Unidades	4 Unidades
Clip	8916	Clip Contravidrios T-96		s/m	s/m
Burlete Vidrio	8913	Burlete de Acristalamiento B-68		2A + 2H	2A + 2H + 2 Largos x Trav.
Cuña Vidrio	8209	Cuña Chica		2A + 2H	2A + 2H + 2 Largos x Trav.
	8210	Cuña Mediana			
	8211	Cuña Grande			
Tornillo	8368	Tornillo Parker Parte I		-	4 Unidades x Travesaño

s/m: según medida Accesorios Contramarco: pág. 26 Accesorios Premarco: pág. 27

Es posible combinar el Paño Fijo con Ventanas de Rebatir, Ventanas Oscilo-Batientes y Ventanas Banderola utilizando un mismo Marco Perimetral.

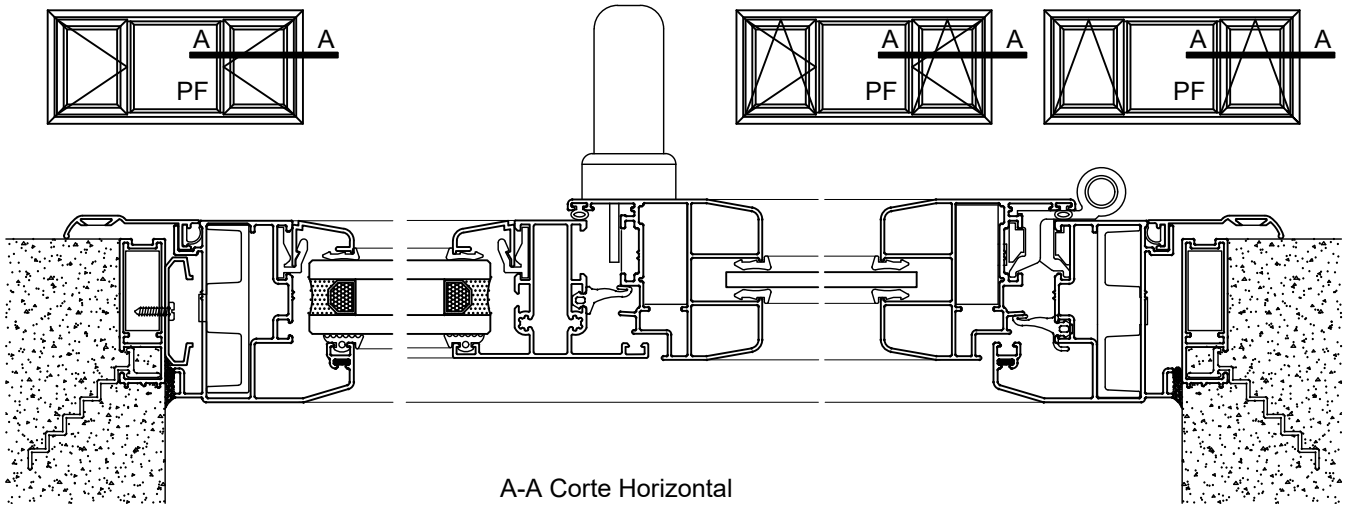

A-A Corte Horizontal

Escala 1:2.5

Tolerancia en Peso +/- 10% Tolerancia largo +10 mm -0 mm

Av. Zapiola 4561 I B1883AVW I Bernal Oeste I Quilmes I Bs.As. I Arg. I (54-11) 4229-5200 I info@alcemar.com.ar I www.alcemar.com.ar

Vista

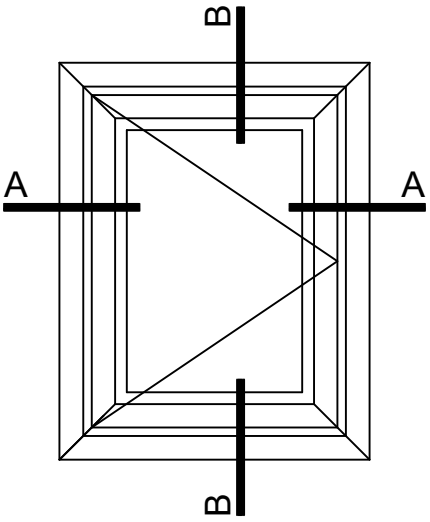

B-B Corte Vertical

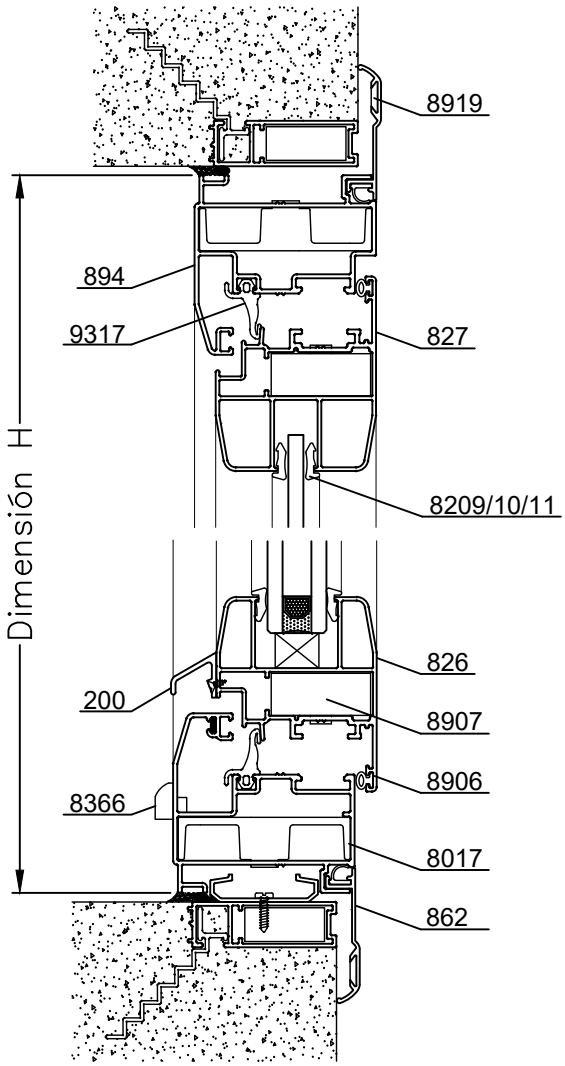

Opción Banderola

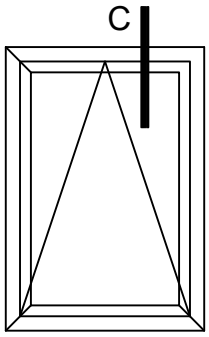

Corte C

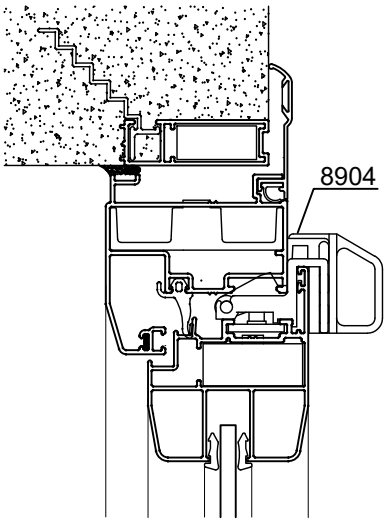

A-A Corte Horizontal

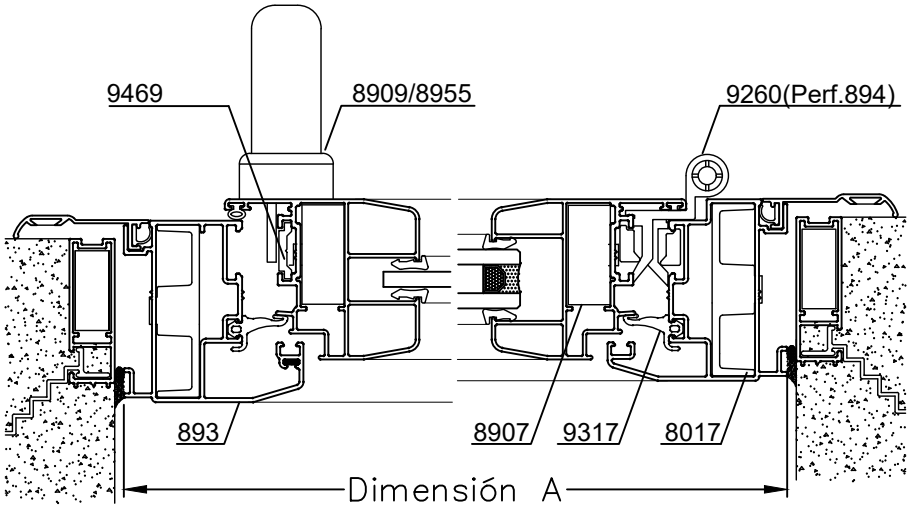

Escala 1:2.5

Tolerancia en Peso +/- 10% Tolerancia largo +10 mm -0 mm

02-03-21 MEDITERRANEA.40

Dimensiones de Corte				Ventana de Rebatir			Ventana Banderola		
Código	Peso Kg/m	Forma	Función	Cant.	Largo	Corte	Cant.	Largo	Corte
893	1,08		Marco	2	A	45º 45º	2	A	45º 45º
894	1,03			2	H	45º 45º	2	H	45º 45º
826 (DVH)	1,05	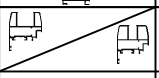	Hoja	2	A-67	45º 45º	2	A-67	45º 45º
827 (V.S)	1,09			2	H-67	45º 45º	2	H-67	45º 45º
Varilla 9469	0,07		Varilla	2	Según Falleba	90º 90º	-	-	-
200	0,15		Bota agua	1	A-127	90º 90º	1	A-127	90º 90º

Dimensiones de Corte Contramarco: pág. 26
Dimensiones de Corte Premarco: pág. 27
* Medidas en milímetros

Opciones de Hoja		
Código	Forma	Característica
883		Hoja

Detalle de Accesorios				De Rebatir	Banderola
Ítem	Código	Descripción	Forma	Cantidad	Cantidad
Esc. de Armado	8017	Esc. de Armado Mediterránea E21-1		4 Unidades	4 Unidades
	8907	Escuadra de Armado Regulable A-700		4 Unidades	4 Unidades
	8020	Esc. de Alineación AA - 107 (se utiliza en el Marco 893, no en el 894)	-	4 Unidades	4 Unidades
Burlete Vidrio	8913	Burlete de Acristalamiento B-68		2A + 2H	2A + 2H
Cuña Vidrio	8209	Cuña Chica		2A + 2H	2A + 2H
	8210	Cuña Mediana			
	8211	Cuña Grande			
Burlete Hermetic.	8906	Burlete AEL Europeo		2A + 2H	2A + 2H
	9321	Esq. Vulcanizado Burlete CEP		4 Unidades	4 Unidades
	9317	Burlete Cámara Compensada (CEP)		$2A_{(a)}$ + $2H_{(a)}$	$2A_{(a)}$ + $2H_{(a)}$
Cierre	8909	Falleba Prima H-47 con Kit		1 Unidad	
	8955	Falleba Nova H-86 con Kit			
	8462	Traba Banderola Parte GQ H-90	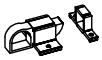	-	1 Unidad (*)
	8904	Traba Banderola H-52 (Para Marco 893)			
Brazo Sostén	8443	Brazo Sostén Banderola H-53	-		1 Par
Bisagra	9260	Bisagra Copl. de 2 alas con Kit p/perf 894		2 Unidades	2 Unidades
	9216	Bisagra Copl. de 3 alas con Kit p/perf 894			
	8908	Bisagra de 2 alas (H61) con Kit p/perf 893			
	8920	Bisagra de 3 alas (H62) con Kit p/perf 893			
Posic. de Hoja	8433	Sostén de Hoja H-44	-	1 Unidades	1 Unidades
Tapa Desagüe	8366	Tapa Desagüe T-69		2 Unidades	2 Unidades

s/m: según medida

Accesorios Contramarco: pág. 26 Premarco: pág. 27
(*) Para Anchos superiores a 800 milímetros se recomiendan 2 Unidades.
(a) Medida de Ancho (A) o Alto (H) surge de A-250mm o H-250mm

Tolerancia en Peso +/- 10% Tolerancia largo +10 mm -0 mm

Av. Zapiola 4561 I B1883AVW I Bernal Oeste I Quilmes I Bs.As. I Arg. I (54-11) 4229-5200 I info@alcemar.com.ar I www.alcemar.com.ar

Vista

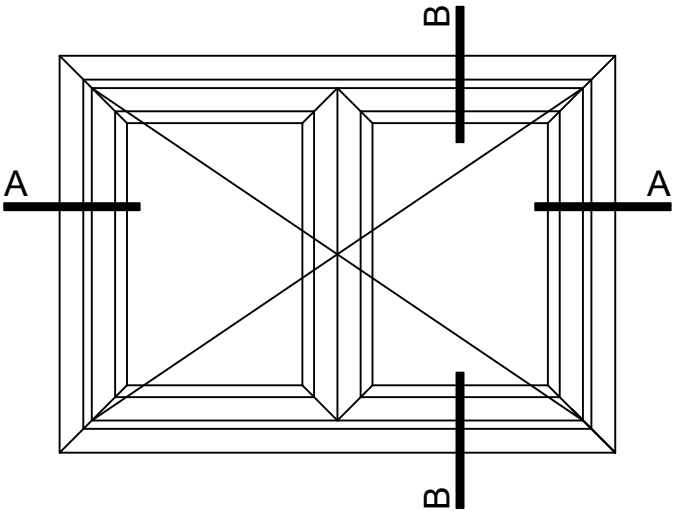

B-B Corte Vertical

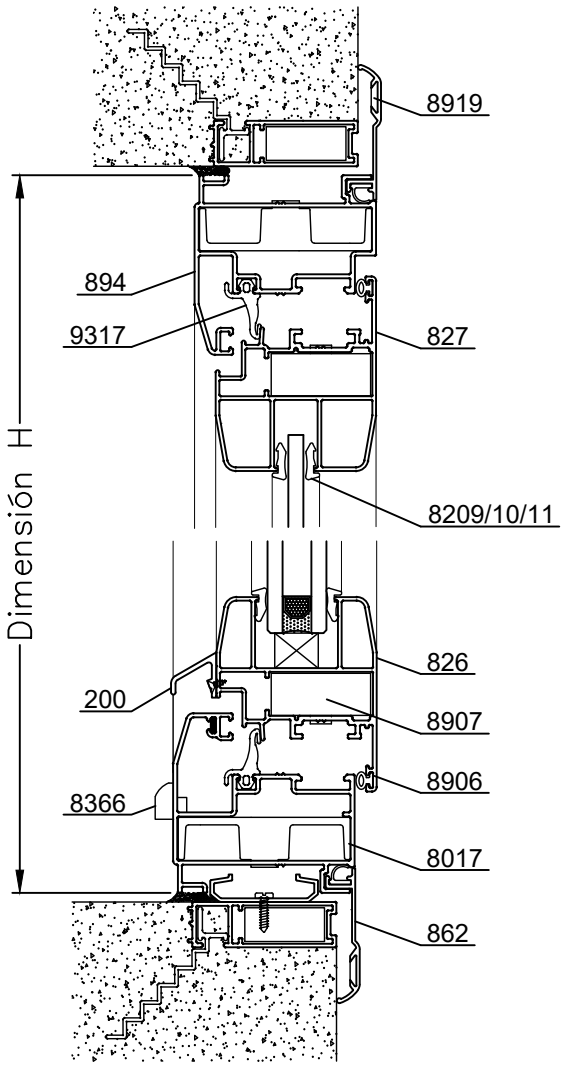

A-A Corte Horizontal

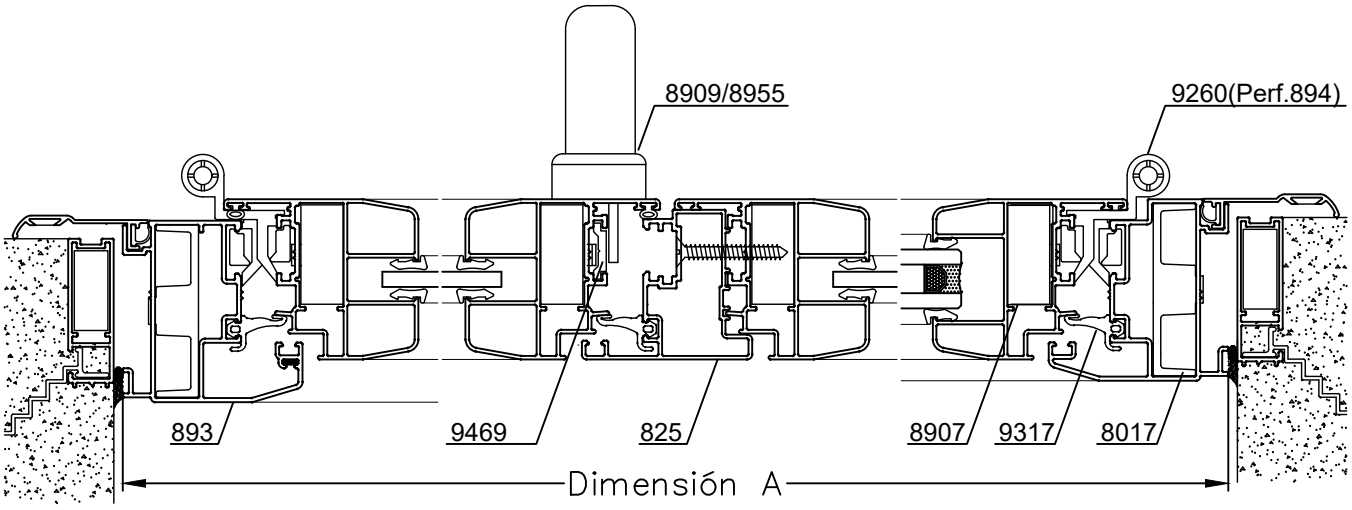

Escala 1:2.5

Tolerancia en Peso +/- 10% Tolerancia largo +10 mm -0 mm

02-03-21 MEDITERRANEA.42

Dimensiones de Corte						
Código	Peso Kg/m	Forma	Función	Cant.	Largo	Corte
893	1,08		Marco	2	A	45º 45º
894	1,02			2	H	45º 45º
826 (DVH)	1,05	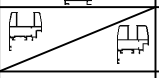	Hoja	4	A/2-36	45º 45º
827 (V.S)	1,09			4	H-67	45º 45º
Varilla 9469	0,07		Varilla	2	Según Falleba	90º 90º
825	0,84		Inversor	1	H-129	90º 90º
200	0,15		Bota agua	2	A/2-96	90º 90º

Opciones de Hoja		
Código	Forma	Característica
883		Hoja (C.V)

Dimensiones de Corte Contramarco: pág. 26
* Medidas en milímetros
Dimensiones de Corte Premarco: pág. 27

Detalle de Accesorios				
Ítem	Código	Descripción	Forma	Cantidad
Esc. de Armado	8017	Esc. de Armado Mediterránea E21-1		4 Unidades
	8907	Esc. de Armado Regulable Hoja A-700		8 Unidades
	8020	Esc. de Alineación Marco 893 AA - 107	-	4 Unidades
Cuña Vidrio	8209	Cuña Chica		2A + 4H
	8210	Cuña Mediana		
	8211	Cuña Grande		
Burlete Hermetic.	8906	Burlete AEL Europeo		2A + 3H
	9321	Esq. Vulcanizado Burlete CEP		4 Unidades
	9317	Burlete Cámara Compensada (CEP)		2A(a)+2H(a)+1H
Falleba	8909	Falleba Prima H-47 con Kit		1 Unidad
	8955	Falleba Nova H-86 con Kit		
Traba Varilla	9129	Traba Varilla Doble H-78		2 Unidades
Bisagra	9260	Bisagra Copl. de 2 alas con Kit p/perf 894		4 Unidades
	9216	Bisagra Copl. de 3 alas con Kit p/perf 894		
	8908	Bisagra de 2 alas (H61) con Kit p/perf 893		
	8920	Bisagra de 3 alas (H62) con Kit p/perf 893		
Tapa Desagüe	8366	Tapa Desagüe T-69		2 Unidades
Posic. de Hoja	8433	Sostén de Hoja H-44	-	2 Unidades
Pasador	8910	Pasador H-49 Giesse		2 Unidades
Tapón Inversor	9140	Tapón Inversor de Hoja	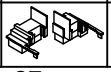	1 Par

(a) s/m: según medida-Accesorios Contramarco: pág. 26 - Premarco: pág. 27
(b) Medida de Ancho (A) o Alto (H) surge de A-250mm o H-250mm

Tolerancia en Peso +/- 10% Tolerancia largo +10 mm -0 mm

Av. Zapiola 4561 I B1883AVW I Bernal Oeste I Quilmes I Bs.As. I Arg. I (54-11) 4229-5200 I info@alcemar.com.ar I www.alcemar.com.ar

Vista

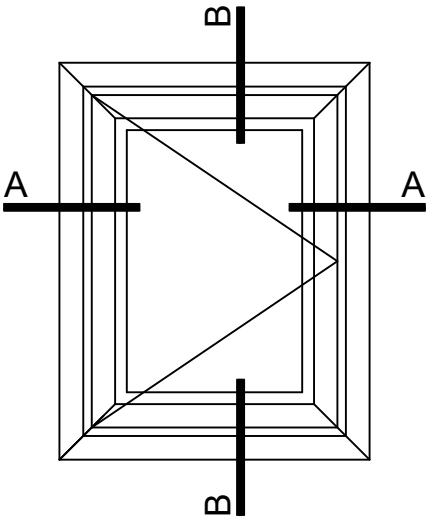

B-B Corte Vertical

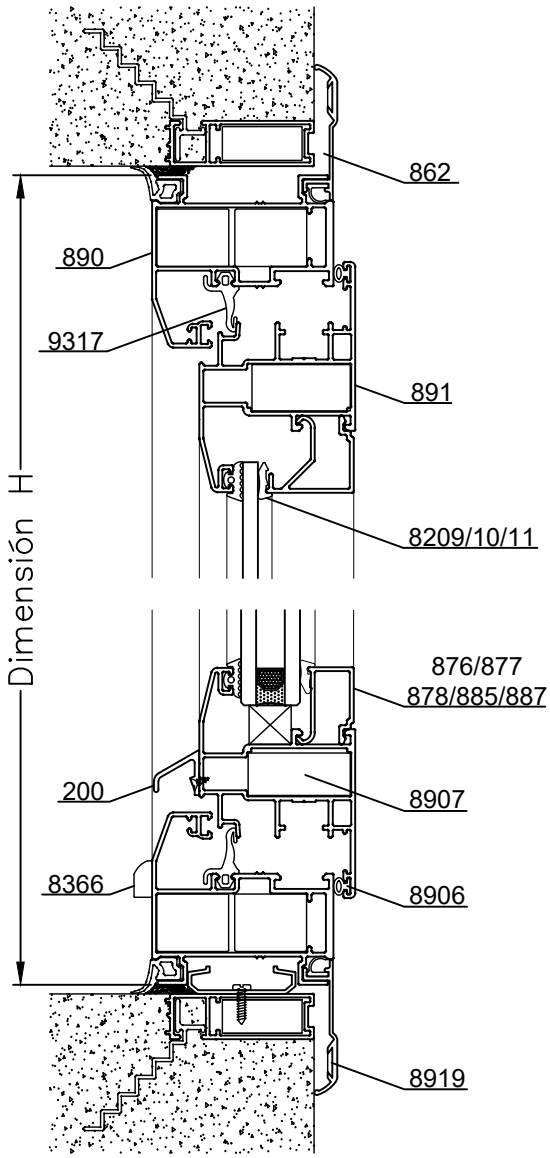

A-A Corte Horizontal

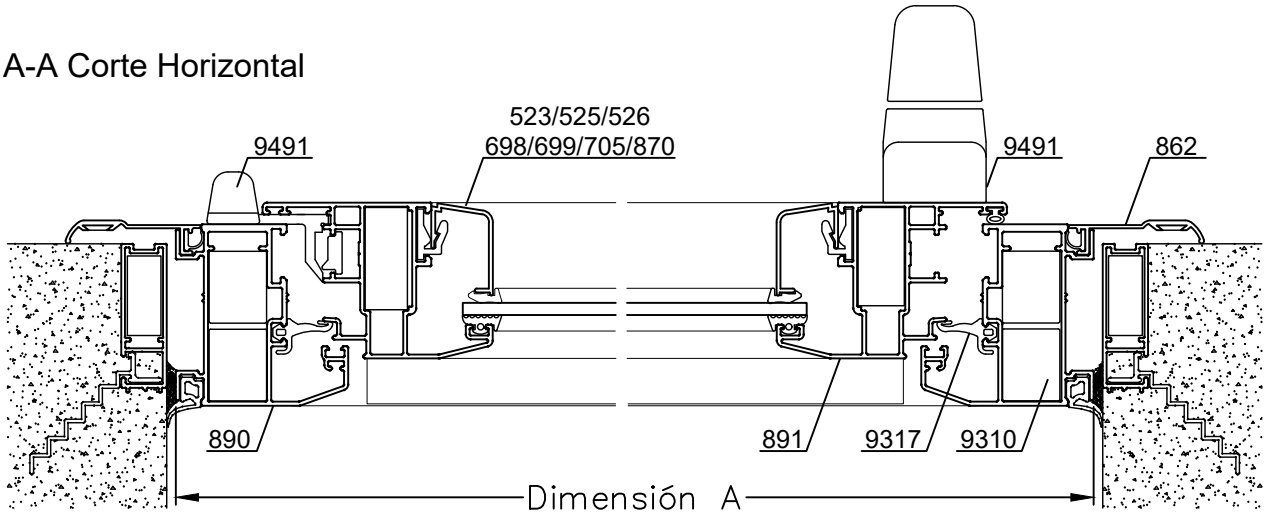

Escala 1:2.5

Tolerancia en Peso +/- 10% Tolerancia largo +10 mm -0 mm

02-03-21 MEDITERRANEA.44

Dimensiones de Corte						
Código	Peso Kg/m	Forma	Función	Cant.	Largo	Corte
890	1,12		Marco	2	A	45º 45º
				2	H	45º 45º
891	1,08		Hoja	2	A-57	45º 45º
				2	H-57	45º 45º
523/698/699 705/706/870	-	-	Contrav. Curvo	2	A-169	45º 45º
				2	H-169	45º 45º
876/877 878/885/887	-	-	Contrav. Recto	2	A-169	90º 90º
				2	H-210	90º 90º
200	0,15		Bota agua	1	A-128	90º 90º

Dimensiones de Corte Contramarco: pág. 26 * Medidas en milímetros
Dimensiones de Corte Premarco: pág. 27

Detalle de Accesorios				
Ítem	Código	Descripción	Forma	Cantidad
Esc. de Armado	9310	Esc. de Armado de Expansión	-	4 Unidades
	8907	Esc. de Armado Regulable Hoja A-700		4 Unidades
	8020	Esc. de Alineación Marco 895 AA - 107	-	4 Unidades
Clip	8916	Clip Contravidrios T-96		s/m
Burlete Vidrio	8913	Burlete de Acristalamiento B-68		2A + 2H
Cuña Vidrio	8209	Cuña Chica		2A + 2H
	8210	Cuña Mediana		
	8211	Cuña Grande		
Burlete Hermetic.	8906	Burlete AEL Europeo		2A + 2H
	9321	Esq. Vulcanizado Burlete CEP		4 Unidades
	9317	Burlete Cámara Compensada (CEP)		$2A_{(a)} + 2H_{(a)}$
Burlete Exterior	9417	Burlete Exterior Tapa de Sellado		2A + 2H
Sistema Rebatir (ver nota "a")		Bisagras, falleba + traba varilla	-	1 Unidad
Sistema Oscilo (ver nota "a")		Bisagras, falleba + Mecanismo Base	-	1 Unidad
Tapa Desagüe	8366	Tapa Desagüe T-69		2 Unidades

s/m: según medida-Accesorios Contramarco: pág. 26 - Premarco: pág. 27
(a) Medida de Ancho (A) o Alto (H) surge de A-250mm o H-250mm

Nota "a":
Alcemar S. A. no comercializa los Herrajes de Rebatir u Oscilo Batiente de C-16, por tal motivo no se lo contempla tanpoco en el soft de cálculo, el importe del mismo deberá ser consultado con los provedores de los dichos herrajes. El canal está aprobado para sistemas G-U Herrajes, Giesse Alu-16, Roto Frank y Sigenia. Por consiguiente cualquiera de estos funcionará sin inconvenientes en nuestros perfiles.

Av. Zapiola 4561 I B1883AVW I Bernal Oeste I Quilmes I Bs.As. I Arg. I (54-11) 4229-5200 I info@alcemar.com.ar I www.alcemar.com.ar

Vista

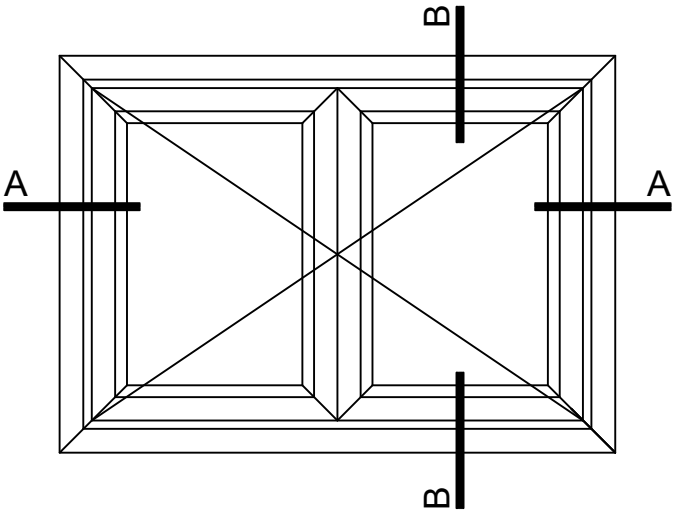

B-B Corte Vertical

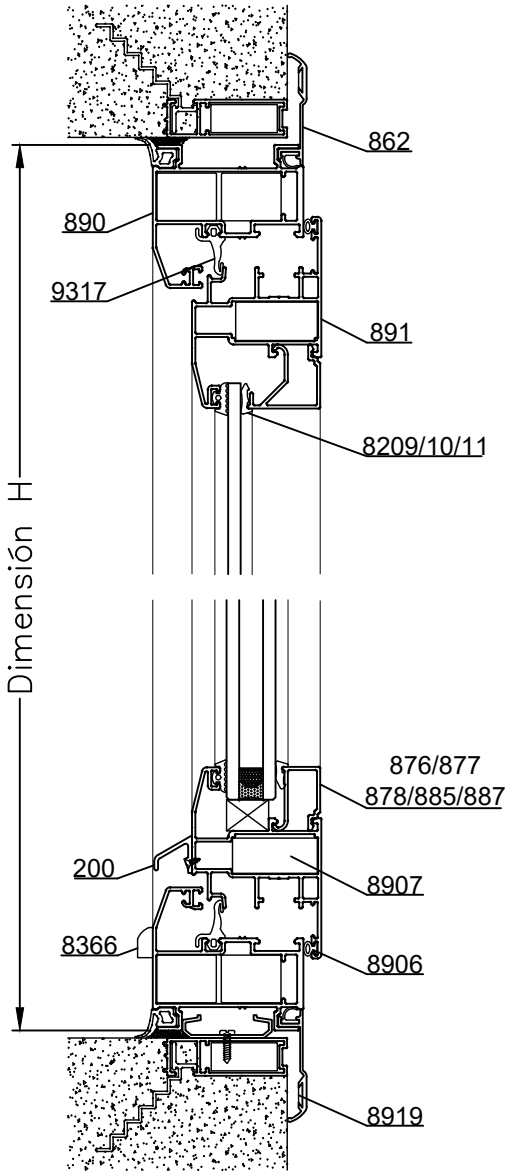

A-A Corte Horizontal

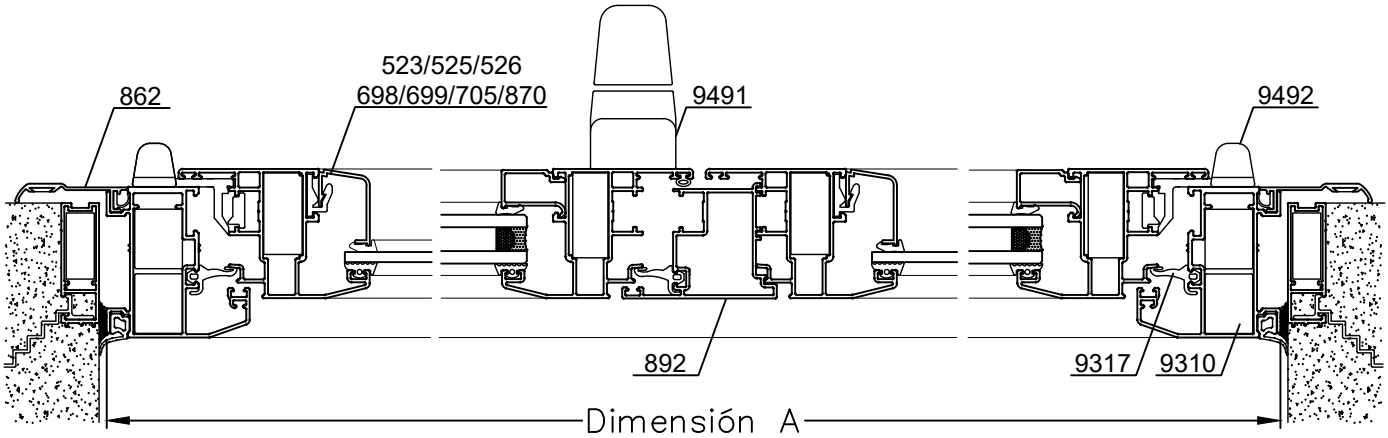

Escala 1:3

Tolerancia en Peso +/- 10% Tolerancia largo +10 mm -0 mm

02-03-21 MEDITERRANEA.46

Dimensiones de Corte						
Código	Peso Kg/m	Forma	Función	Cant.	Largo	Corte
890	1,12		Marco	2	A	45º 45º
				2	H	45º 45º
891	1,08		Hoja	4	A/2-30	45º 45º
				4	H-57	45º 45º
892	0,82		Inversor	1	H-130	90º 90º
523/698/699 705/870	-	-	Contrav. Curvo	4	A/2-142	45º 45º
				4	H-169	45º 45º
876/877 878/885/887	-	-	Contrav. Recto	4	A/2-142	90º 90º
				4	H-210	90º 90º
200	0,15		Bota agua	2	A/2-103	90º 90º

Dimensiones de Corte Contramarco: pág. 26 * Medidas en milímetros
Dimensiones de Corte Premarco: pág. 27

Detalle de Accesorios				
Ítem	Código	Descripción	Forma	Cantidad
Esc. de Armado	9310	Esc. de Armado de Expansión	-	4 Unidades
	8907	Esc. de Armado Regulable Hoja A-700		8 Unidades
	8020	Esc. de Alineación Marco 895 AA - 107	-	4 Unidades
Clip	8916	Clip Contravidrios T-96		s/m
Burlete Vidrio	8913	Burlete de Acristalamiento B-68		2A + 4H
Cuña Vidrio	8209	Cuña Chica		2A + 4H
	8210	Cuña Mediana		
	8211	Cuña Grande		
Burlete Hermetic.	8906	Burlete AEL Europeo		2A + 3H
	9321	Esq. Vulcanizado Burlete CEP		4 Unidades
	9317	Burlete Cámara Compensada (CEP)		2A(a)+2H(a)+1H
Burlete Exterior	9417	Burlete Exterior Tapa de Sellado		2A + 2H
Sistema Rebatir		Bisagras, falleba + traba varilla	-	1 Unidad
Sistema Oscilo (ver nota "a")		Bisagras, falleba + Mecanismo Base	-	1 Unidad
Kit Hoja Pasiva		Bisagras + Pasadores	-	1 Unidad
Tapón Inversor	9496	Tapón Inversor C-16	-	1 Par
Tapa Desagüe	8366	Tapa Desagüe T-69		2 Unidades

s/m: según medida
Accesorios Contramarco: pág. 26 - Premarco: pág. 27

Nota "a":
Alcemar S. A. no comercializa los Herrajes de Rebatir u Oscilo Batiente de C-16, por tal motivo no se lo contempla tanpoco en el soft de cálculo, el importe del mismo deberá ser consultado con los provedores de los dichos herrajes. El canal está aprobado para sistemas G-U Herrajes, Giesse Alu-16, Roto Frank y Sigenia. Por consiguiente cualquiera de estos funcionará sin inconvenientes en nuestros perfiles.

Av. Zapiola 4561 I B1883AVW I Bernal Oeste I Quilmes I Bs.As. I Arg. I (54-11) 4229-5200 I info@alcemar.com.ar I www.alcemar.com.ar

Vista

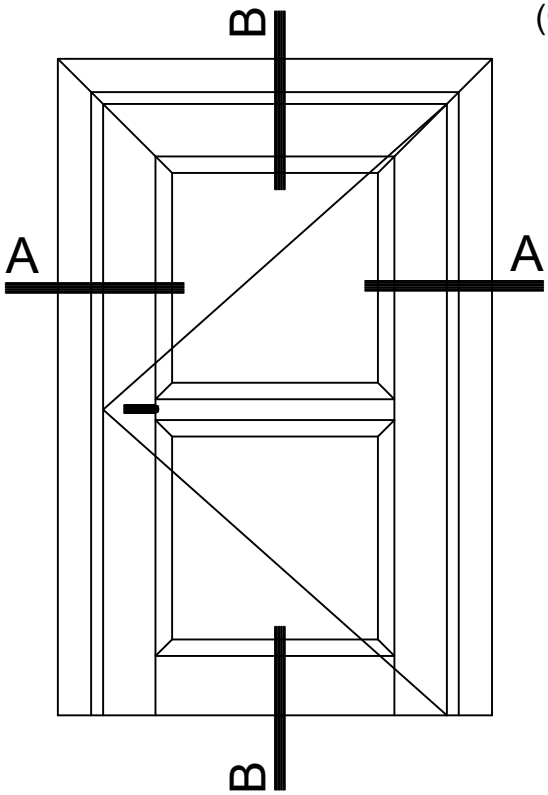

B-B Corte Vertical
(Con Travesaño)

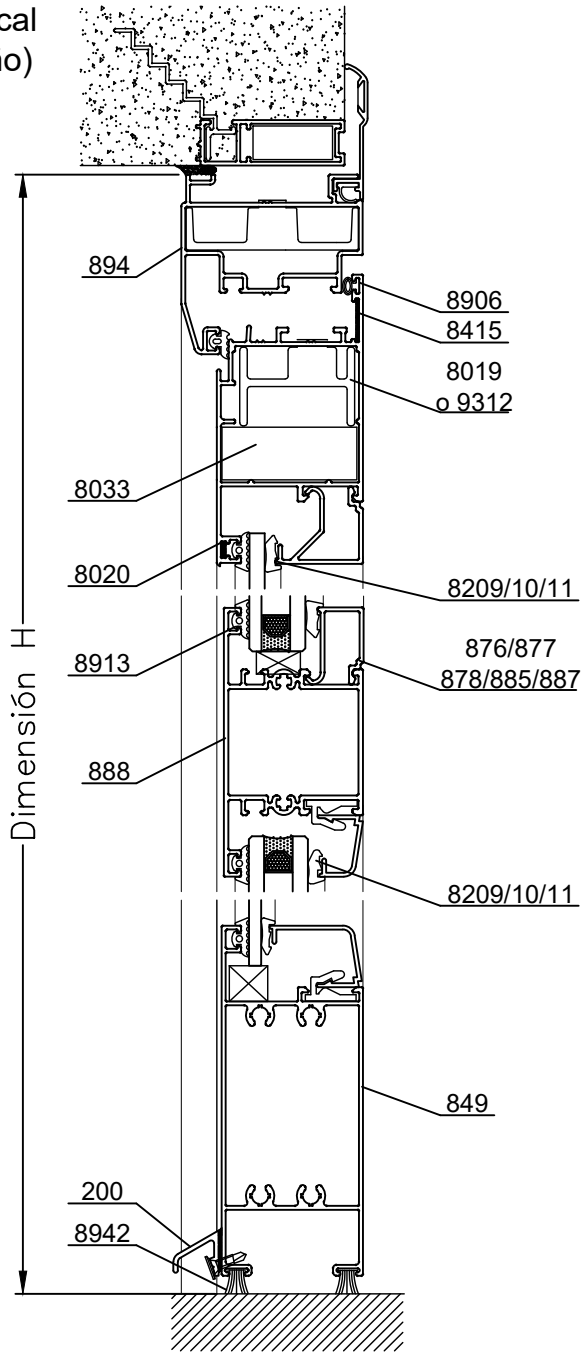

Opción de Zócalo Inferior
con Umbral Transitable

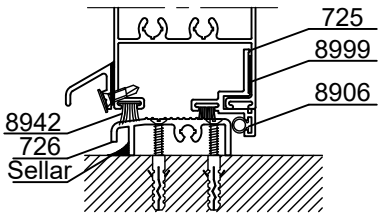

A-A Corte Horizontal

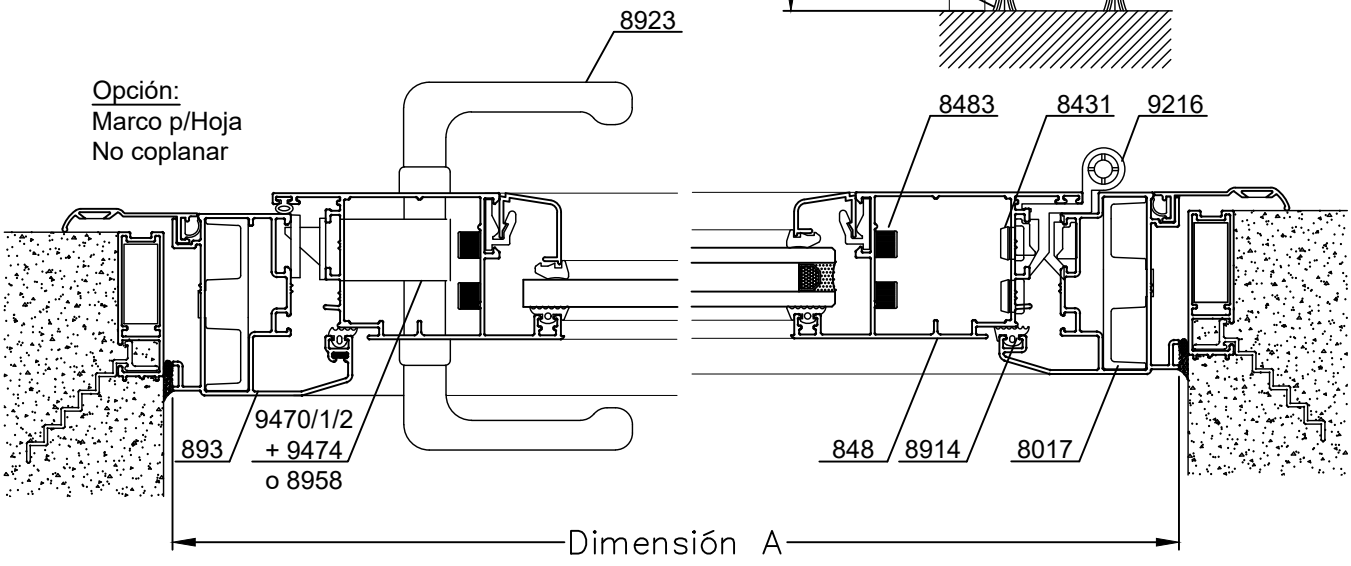

Escala 1:2.5

Tolerancia en Peso +/- 10% Tolerancia largo +10 mm -0 mm

02-03-21 MEDITERRANEA.48

Dimensiones de Corte (sin Umbral Transitable)						
Código	Peso Kg/m	Forma	Función	Cant.	Largo	Corte
893	1,08		Marco	1	A	45º 45º
894	1,02			2	H	45º 90º
848	1,10	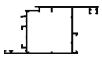	Hoja	1	A-67	45º 45º
				2	H-40	45º 90º
849	1,54		Zócalo	1	A-217	90º 90º
523/698/699 705/870	-	-	Contrav. Curvo	2	A-217	45º 45º
				2	H-209	45º 45º
876/877 878/885/887	-	-	Contrav. Recto	2	A-217	90º 90º
				2	H-251	90º 90º
200	0,15		Bota agua	1	A-139	90º 90º

Opciones de Travesaño		
Código	Forma	Característica
888		Travesaño Ancho

Dimensiones de Corte Contramarco: pág. 26 * Medidas en milímetros
Dimensiones de Corte Premarco: pág. 27
Dimensiones de Corte Umbral Transitable: pág. 31

Detalle de Accesorios				S/Travesaño	C/Travesaño
Ítem	Código	Descripción	Forma	Cantidad	Cantidad
Esc. de Armado	8017	Esc. de Armado Mediterránea E21-1		2 Unidades	
	8019	Escuadra de Armado Descentrada E-22		2 Unidades	
	9312	Escuadra de Expansión Descentrada E-22e			
	8033	Escuadra Suplementaria de 45 mm		2 Unidades	
	8020	Esc. de Alineación Hoja AA - 107	-	2 Unidades (1)	
	8415	Esc. de Alineación Hoja E 62	-	2 Unidades	
Clip	8916	Clip Contravidrios T-96		s/m	s/m
Burlete Vidrio	8913	Burlete de Acristalamiento B-68		2A + 2H	4A + 2H
Cuña Vidrio	8209	Cuña Chica		2A + 2H	4A + 2H
	8210	Cuña Mediana			
	8211	Cuña Grande			
Burlete Hermetic.	8906	Burlete AEL europeo		1A + 2H	
	8914	Burlete Gabi III		1A + 2H	
Tapa Tornillo	8431	Tapa Cabeza de Tornillo T-100		8 Unidades	8 U. + 4 U. x Travesaño
Picaporte	8923	Manija Prima H-93		1 Unidad	
Cerradura	9470+9474	Cerrad. TESA (España)Basc.+ Cilindro	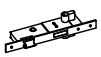	1 Unidad	
	9471+9474	Cerrad. TESA (España)Basc. Ref.+ Cilindro			
	9472+9474	Cerrad. Multip.TESA (España) + Cilindro			
	8958	Cerradura H-51 Kallay 2006			
Bisagra	9216	Bisagra de 3 alas (H-82) con Kit p/perf 894		3 Unidades	
	8920	Bisagra de 3 alas (H-62) con Kit p/perf 893			
Felpa	8942	Felpa de 7x6		2A	
Tornillos	8483	Tornillos Allen de RW $\frac{1}{4}$" x $\frac{3}{4}$" mm		8 Unidades	8 U. + 4 U. x Travesaño

s/m: según medida-Accesorios Contramarco: pág. 26 - Premarco: pág. 27 - Umbral Transitable: pág. 31
(1) Si se utiliza el Marco 893 la cantidad se incrementa a 4 unidades

Tolerancia en Peso +/- 10% Tolerancia largo +10 mm -0 mm

Av. Zapiola 4561 I B1883AVW I Bernal Oeste I Quilmes I Bs.As. I Arg. I (54-11) 4229-5200 I info@alcemar.com.ar I www.alcemar.com.ar

Vista

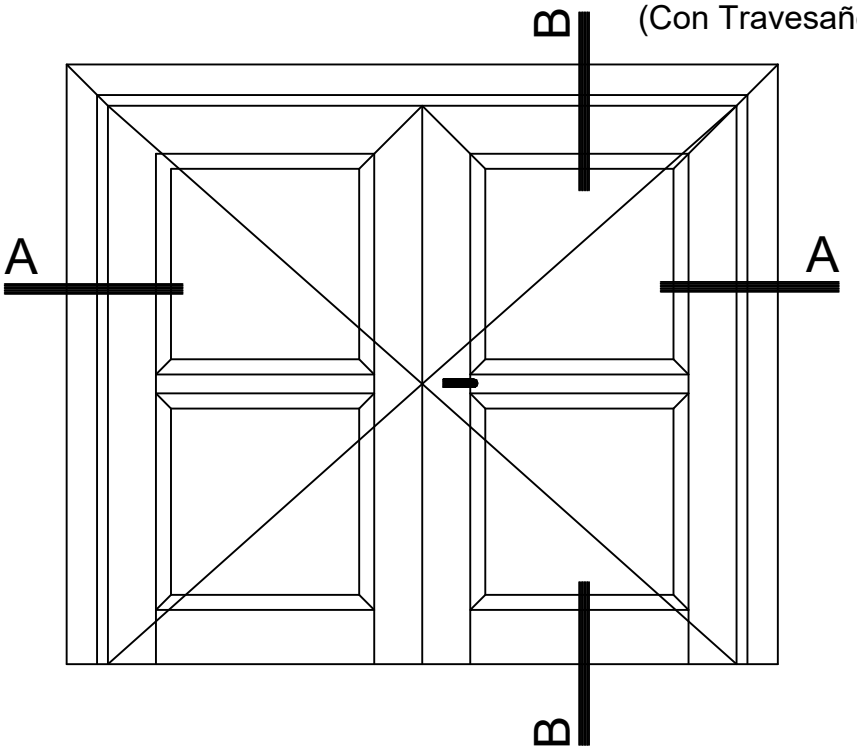

B-B Corte Vertical
(Con Travesaño)

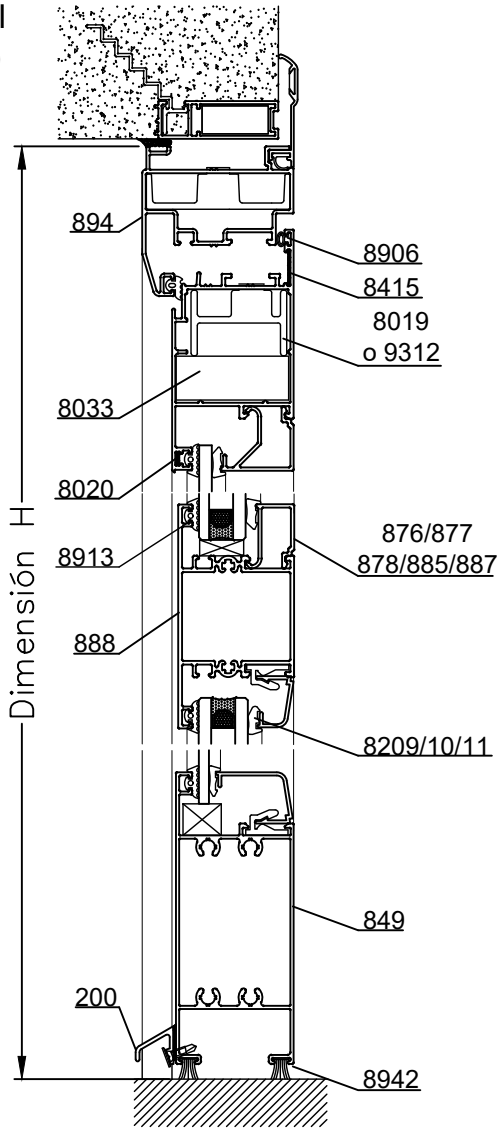

Opción de Zócalo Inferior
con Umbral Transitable

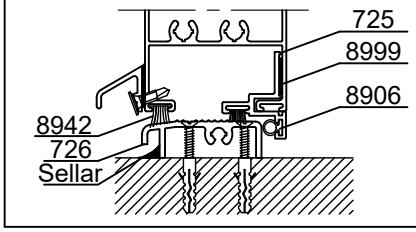

A-A Corte Horizontal

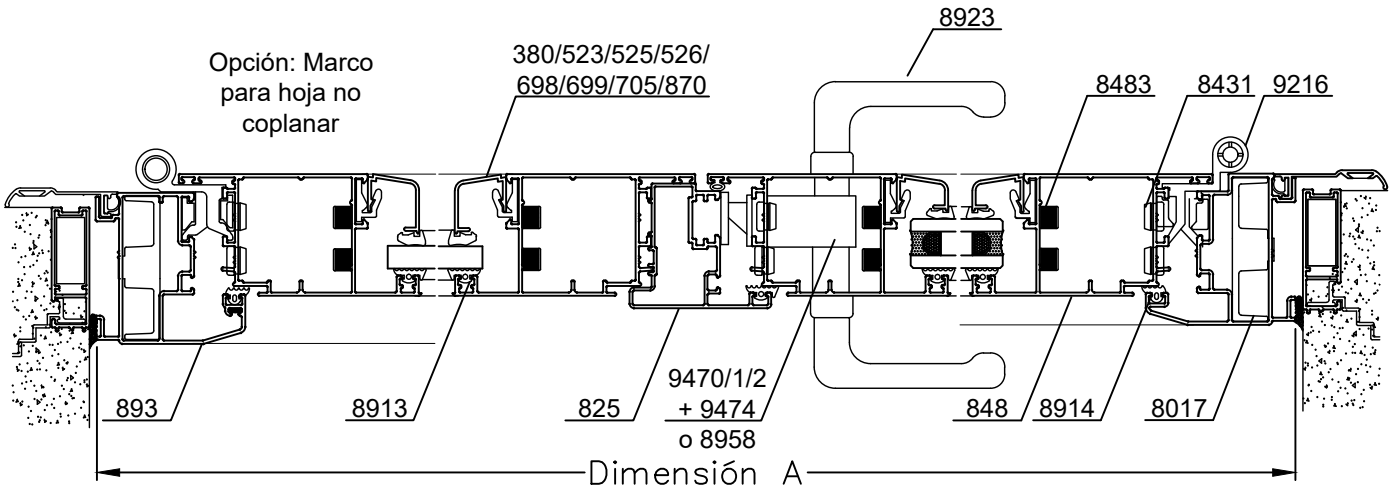

Escala 1:3

Tolerancia en Peso +/- 10% Tolerancia largo +10 mm -0 mm

02-03-21 MEDITERRANEA.50

Dimensiones de Corte (sin Umbral Transitable)						
Código	Peso Kg/m	Forma	Función	Cant.	Largo	Corte
893	1,08		Marco	1	A	45º 45º
894	1,02			2	H	45º 90º
848	1,10	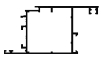	Hoja	2	A/2-37	45º 45º
				4	H-40	45º 90º
849	1,54		Zócalo	2	A/2-185	90º 90º
825	0,84		Inversor	1	H-67	90º 90º
523/698/699 705/870	-	-	Contrav. Curvo	4	A/2-185	45º 45º
				4	H-209	45º 45º
876/877 878/885/887	-	-	Contrav. Recto	4	A/2-185	90º 90º
				4	H-250	90º 90º
200	0,15		Bota agua	1	A/2-104	90º 90º

Opciones de Travesaño		
Código	Forma	Característica
888		Travesaño Ancho

Corte Contramarco: pág.26
Corte Premarco: pág. 27
Corte Umbral Transitable: pág. 31

Detalle de Accesorios				S/Travesaño	C/Travesaño
Ítem	Código	Descripción	Forma	Cantidad	Cantidad
Esc. de Armado	8017	Esc. de Armado Mediterránea E21-1		2 Unidades	
	8019	Escuadra de Armado Descentrada E-22		4 Unidades	
	9312	Escuadra de Expansión Descentrada E-22e			
	8033	Escuadra Suplementaria de 45 mm		4 Unidades	
	8020	Esc. de Alineación Hoja AA - 107	-	2 Unidades (Ver Nota "a")	
	8415	Esc. de Alineación Hoja E 62	-	4 Unidades	
Clip	8916	Clip Contravidrios T-96		s/m	s/m
Burlete Vidrio	8913	Burlete de Acristalamiento B-68		2A + 4H	4A + 4H
Cuña Vidrio	8209	Cuña Chica		2A + 4H	4A + 4H
	8210	Cuña Mediana			
	8211	Cuña Grande			
Burlete Hermetic.	8906	Burlete AEL europeo		1A + 3H	1A + 3H
	8914	Burlete Gabi III		1A + 3H	1A + 3H
Tapa Tornillo	8431	Tapa Cabeza de Tornillo T-100		16 Unidades	16 U. + 8 U. x Travesaño
Picaporte	8923	Manija Prima H-93		1 Unidad	1 Unidad
Cerradura	9470+9474	Cerrad. TESA (España)Basc.+ Cilindro	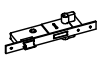	1 Unidad	1 Unidad
	9471+9474	Cerrad. TESA (España)Basc. Ref.+ Cilindro			
	9472+9474	Cerrad. Multip.TESA (España) + Cilindro			
	8958	Cerradura H-51 Kallay 2006			
Bisagra	9216	Bisagra de 3 alas (H-82) con Kit p/perf 894		6 Unidades	6 Unidades
	8920	Bisagra de 3 alas (H-62) con Kit p/perf 893			
Felpa	8942	Felpa de 7x6		2A	2A
Tornillos	8483	Tornillos Allen de RW $\frac{1}{4}$" x $\frac{3}{4}$" mm		16 Unidades	16 U. + 8 U. x Travesaño
Pasador	9124	Pasador H-42 Giesse	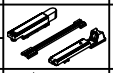	2 Unidad	2 Unidad
	9217	Pasador Totem 18mm.			
Tapón Inversor	9140	Tapón Inversor de Hoja	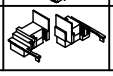	1 Par	1 Par

Nota "a": Si se utiliza el Marco 893 la cantidad se incrementa a 4 unidades

s/m: según medidA-Accesorios Contramarco: pág.26 - Premarco: pág. 27 - Umbral Transitable: pág. 31

Tolerancia en Peso +/- 10% Tolerancia largo +10 mm -0 mm

Av. Zapiola 4561 I B1883AVW I Bernal Oeste I Quilmes I Bs.As. I Arg. I (54-11) 4229-5200 I info@alcemar.com.ar I www.alcemar.com.ar

Vista

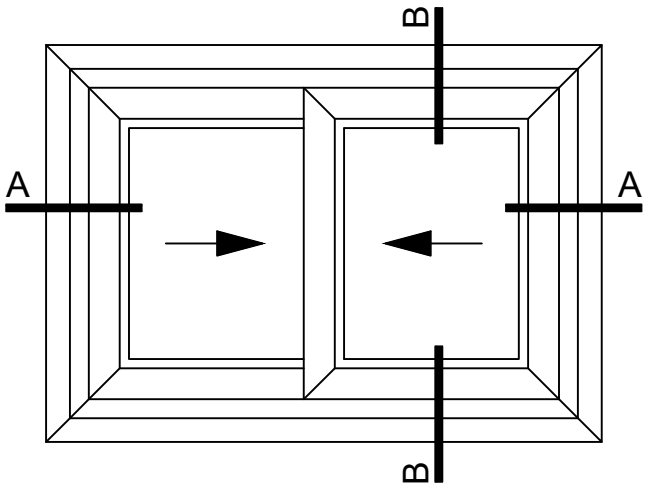

B-B Corte Vertical

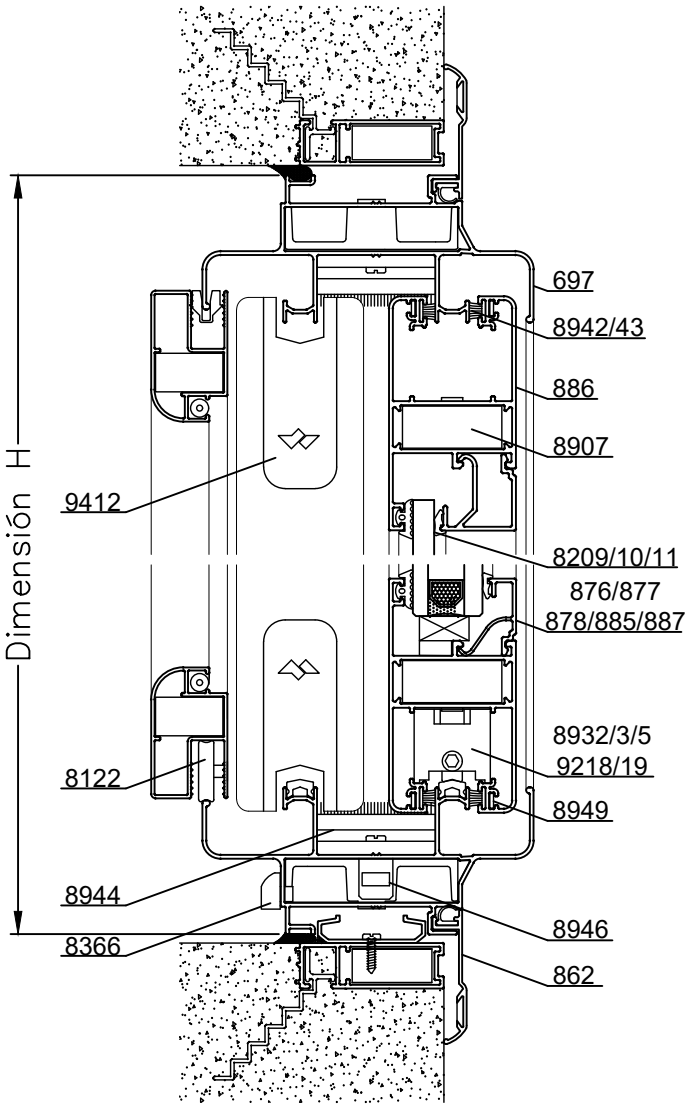

A-A Corte Horizontal

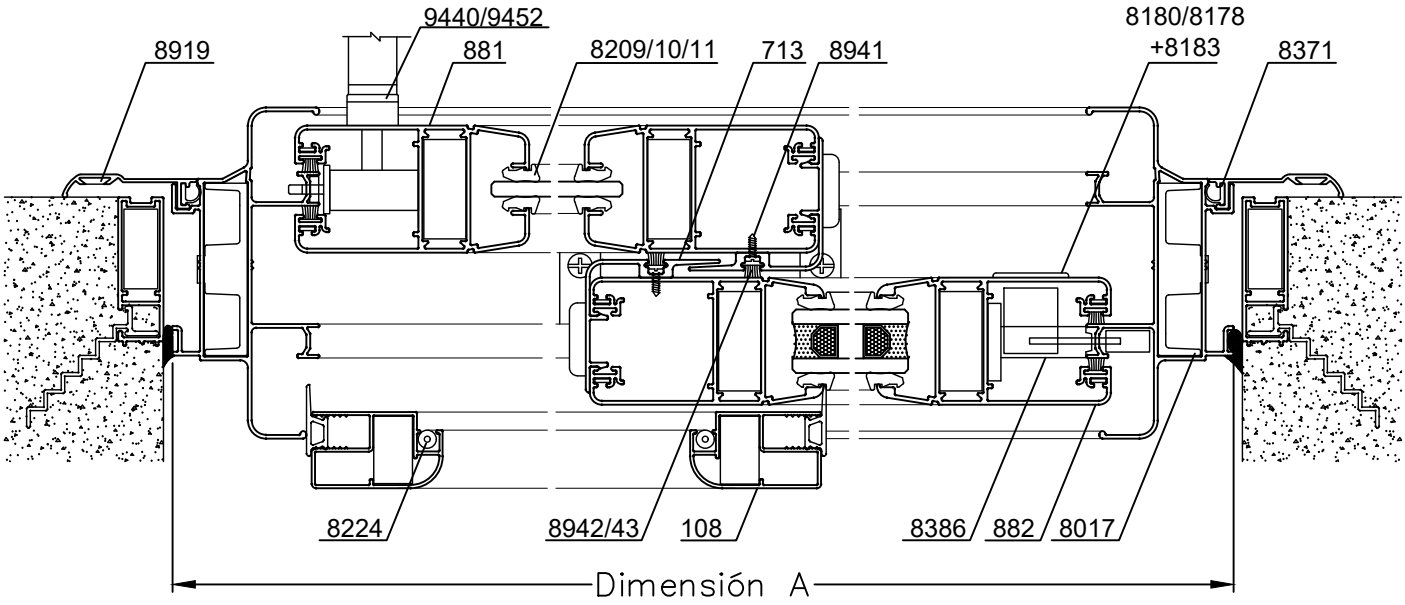

Escala 1:2.5

Tolerancia en Peso +/- 10% Tolerancia largo +10 mm -0 mm

02-03-21 MEDITERRANEA.52

Dimensiones de Corte				2 Hojas en 2 Pistas		
Código	Peso Kg/m	Forma	Función	Cant.	Largo	Corte
697	1,20		Marco de 2 Pistas	2	A	45º 45º
				2	H	45º 45º
886	1,18		Hoja	4	A/2-2	45º 45º
				4	H-82	45º 45º
523/698 699/705/706	-	-	Contrav. Curvo	4	A/2-115	45º 45º
				4	H-195	45º 45º
876/877 878/885/887	-	-	Contrav. Recto	4	A/2-115	90º 90º
				4	H-236	90º 90º
713	0,41		Encuentro Central	2	H-82	90º 90º
561	0,09		Guía Inferior	2	A-91	90º 90º

Dimensiones de Corte Contramarco: pág. 26 * Medidas en milímetros
Dimensiones de Corte Premarco: pág. 27

Opciones de Hoja		
Código	Forma	Función
881		Hoja P/Vidrio simple S/CV
882		Hoja P/Vidrio DVH S/CV

Descuento hoja 881/882: Idem hoja 886
Tope lateral hoja 881/882: Cod.8386

Opciones de Rodamientos		
Código	Forma	Rodamientos
881		Cod.8127 (R46.4) Cod.8128 (R47.4)
882		Cod.8129 (Pabose) Cod.8137 (Pabose)

Detalle de Accesorios			
Ítem	Código	Descripción	Cantidad
Esc. de Armado	8017	Escuadra de Armado Mediterránea E21-1	4 Unidades
	8907	Esc. de Armado Hoja A-700	8 Unidades
	8949	Escuadra de Alineación Hoja E-98 (Baja)	16 Unidades
Clip	8916	Clip Para Contravidrios T-96	s/m
Burlete Vidrio	8913	Burlete de Acristalamiento B-68	2A + 4H
Cuña Vidrio	8209	Cuña Chica	2A + 4H
	8210	Cuña Mediana	
	8211	Cuña Grande	
Burlete Exterior	9417	Burlete Exterior Cubre Sello	2A + 2H
Felpa (Ver nota "a")	8942	Felpa de 7x6	4A + 6H
	8943	Felpa de 7x6 con Fin Seal	
Cierre Hoja con Traba (Ver nota "b") (Ver nota "c")	9430	Mecanismo de Cierre de Corrediza - 1 Punto 300 mm.	2 Unidades
	9431	Mecanismo de Cierre de Corrediza - 2 Puntos 1000 mm.	
	9432	Mecanismo de Cierre de Corrediza - 3 Puntos 1800 mm.	
	9440	Manijas Acodadas Modelo SR Izq / Der	2 Unidades
	9452	Manija Recta Modelo SR Izq / Der	
Tope Lateral	8939	**Tope Lateral Interior Hoja** (perfil 886)	4 Unidades
Tope de hoja	8850	Tope Exterior de Hoja	1 Unidad
Rodamiento	8932	**Rueda Simple Torino R-48** (perfil 886)	4 Unidades
	8933	Rueda Doble Torino R-49 (perfil 886)	
	8935	Rueda Dobles con Aguja R-49 (perfil 886)	
	8133	Rueda Dobles Optimus JL Aguja - 160kg/hoja (perfil 886)	
	9218	**Rueda Simple Pabose - 100 kg. por Hoja** (perfil 886)	
	9219	**Rueda Doble Pabose - 200 kg. por Hoja** (perfil 886)	
Tope Central	9412	Tope Central Hoja	4 Unidades
Cruce de Hoja	8944	Cruce de Hoja de 37 mm	2 Unidades
Boca Desagüe	8946	Boca Desagüe T-94	s/m
Tapa Desagüe	8366	Tapa Desagüe T-69	2 Unidades
Tapa caja de agua	8397	Tapa Caja de Agua Perfil 697	2 Unidades
Tornillos	8941	Tornillos Fijador Perfil 713	s/m
Tapón (Opción con Tirador)	9708	Tapón Tirador Central, Perfil 518	1Par

Nota "a": Se recomienda felpa sin fin seal en los encuentros de hoja.
Nota "b": Para los cierres laterales se puede utilizar tambien el cierre tecla Milano con Kit M-Tres, códigos 8180/8178 + 8183, esta opción no cuenta con traba de seguridad antipalanca.
Nota "c": Cierres Multipunto c/cerradura Cod.9434 con Kit M-Tres + Cilindro Cod.9483 + Manija doble balancín acodadas Cod.9444.Solo disponibles para hojas Cod. 881 y 882.

s/m: según medida Accesorios Contramarco: pág. 26 Accesorios Premarco: pág. 27
Tolerancia en Peso +/- 10% Tolerancia largo +10 mm -0 mm

Av. Zapiola 4561 I B1883AVW I Bernal Oeste I Quilmes I Bs.As. I Arg. I (54-11) 4229-5200 I info@alcemar.com.ar I www.alcemar.com.ar

Vista

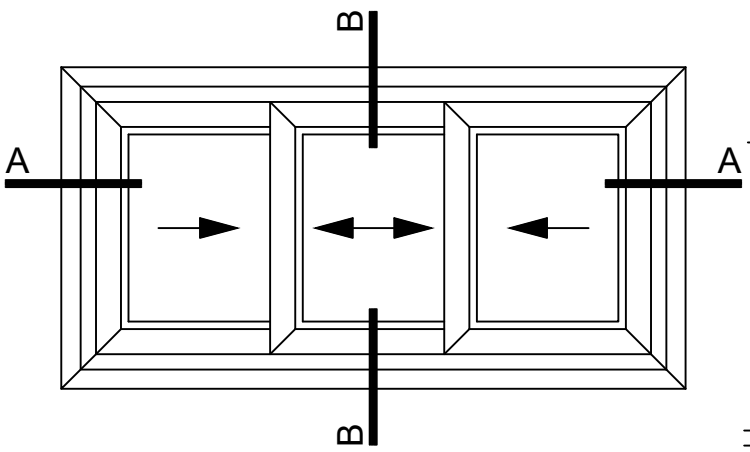

B-B Corte Vertical

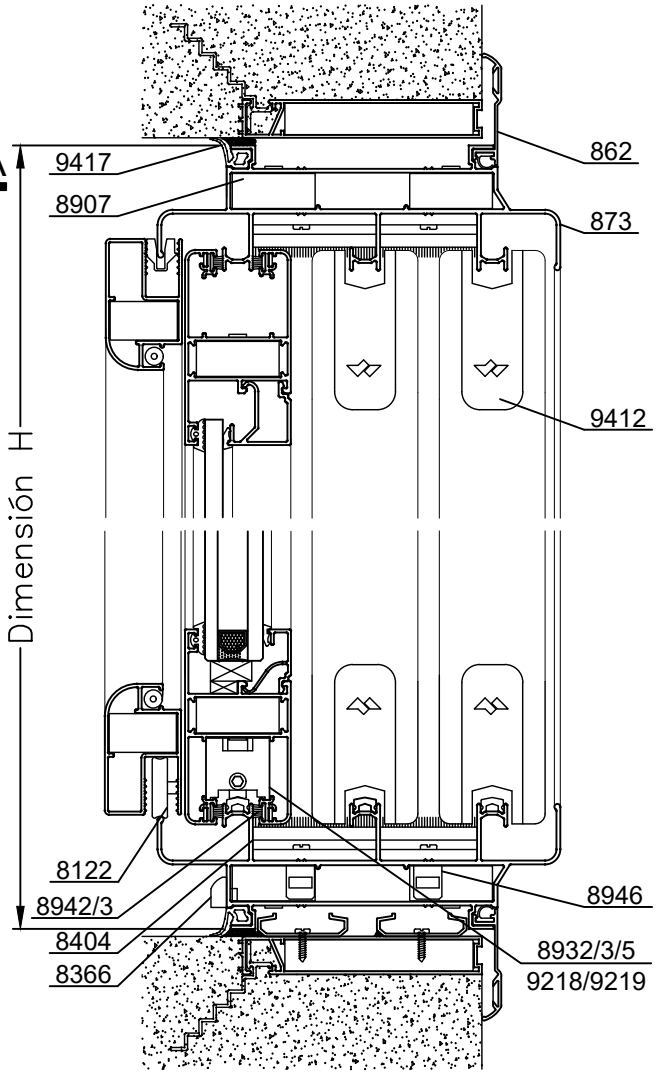

A-A Corte Horizontal

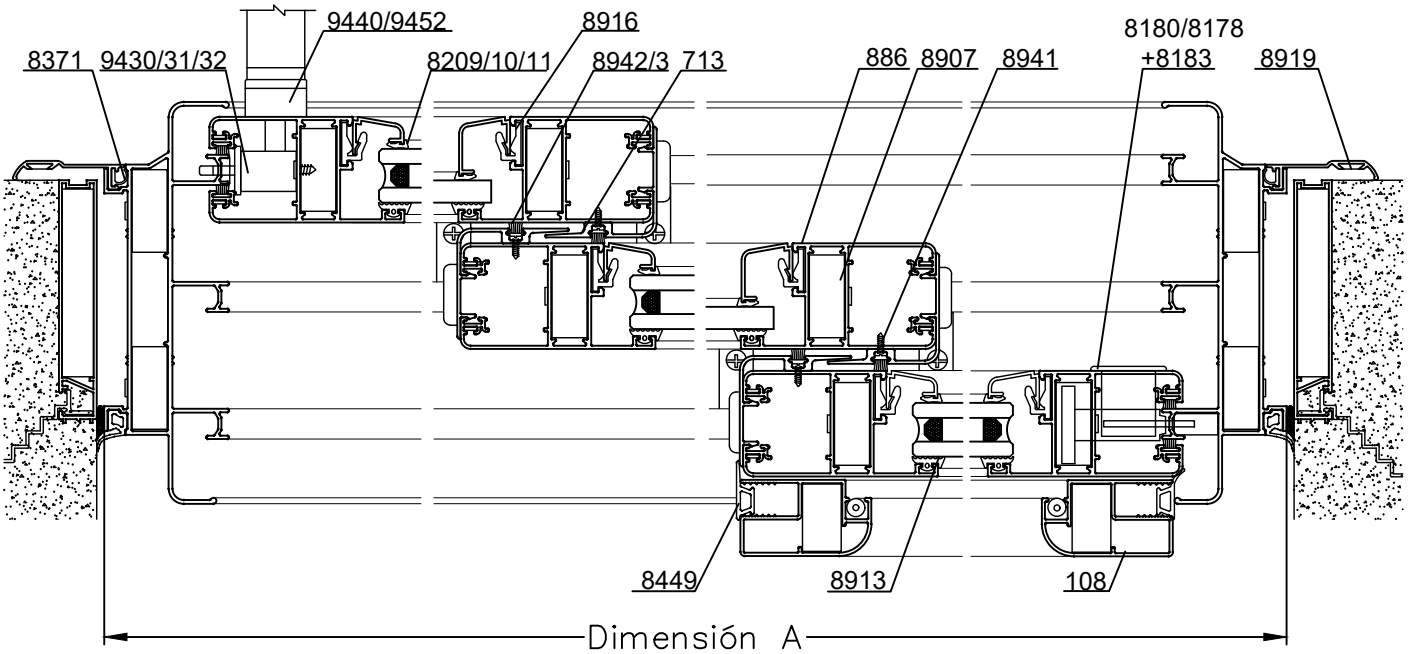

Escala 1:3

Tolerancia en Peso +/- 10% Tolerancia largo +10 mm -0 mm

02-03-21 MEDITERRANEA.54

Dimensiones de Corte						
Código	Peso Kg/m	Forma	Función	Cant.	Largo	Corte
873	2,10	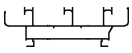	Marco de 3 Pistas	2	A	45º 45º
				2	H	45º 45º
886	1,18		Hoja	6	A/3+24	45º 45º
				6	H-82	45º 45º
523/698 699/705	-	-	Contrav. Curvo	6	A/3-89	45º 45º
				6	H-195	45º 45º
876/877 878/885/887	-	-	Contrav. Recto	6	A/3-89	90º 90º
				6	H-236	90º 90º
713	0,41		Encuentro Central	4	H-82	90º 90º
561	0,09		Guía Inferior	3	A-91	90º 90º

Dimensiones de Corte Contramarco: pág. 26 * Medidas en milímetros
Dimensiones de Corte Premarco: pág. 27

Opciones de Hoja		
Código	Forma	Función
881		Hoja P/Vidrio simple S/CV
882		Hoja P/Vidrio DVH S/CV

Descuento hoja 881/882: Idem hoja 886
Tope lateral hoja 881/882: Cod.8386

Opciones de Rodamientos		
Código	Forma	Rodamientos
881		Cod.8127 (R46.4) Cod.8128 (R47.4)
882		Cod.8129 (Pabose) Cod.8137 (Pabose)

Detalle de Accesorios			
Ítem	Código	Descripción	Cantidad
Esc. de Armado	8907	Escuadra de Armado A-700	20 Unidades
	8949	Escuadra de Alineación Hoja E-98 (Baja)	24 Unidades
Clip	8916	Clip Para Contravidrios T-96	s/m
Burlete Vidrio	8913	Burlete de Acristalamiento B-68	2A + 6H
Cuña Vidrio	8209	Cuña Chica	2A + 6H
	8210	Cuña Mediana	
	8211	Cuña Grande	
Burlete Exterior	9417	Burlete Exterior Cubre Sello	2A + 2H
Felpa (Ver nota "a")	8942	Felpa de 7x6	4A + 8H
	8943	Felpa de 7x6 con Fin Seal	
Cierre Hoja con Traba (Ver nota "b")	9430	Mecanismo de Cierre de Corrediza - 1 Punto 300 mm.	2 Unidades
	9431	Mecanismo de Cierre de Corrediza - 2 Puntos 1000 mm.	
	9432	Mecanismo de Cierre de Corrediza - 3 Puntos 1800 mm.	
	9440	Manijas Acodadas Modelo SR Izq / Der	2 Unidades
	9452	Manija Recta Modelo SR Izq / Der	
Tope Lateral	8939	Tope Lateral Interior Hoja (perfil 886)	4 Unidades
Tope de hoja	8850	Tope Exterior de Hoja	1 Unidad
Rodamiento	8932	Rueda Simple Torino R-48	6 Unidades
	8933	Rueda Doble Torino R-49 (perfil 886)	
	8935	Rueda Dobles con Aguja R-49 (perfil 886)	
	8133	Rueda Dobles Optimus JL Aguja - 160kg/hoja (perfil 886)	
	9218	Rueda Simple Pabose - 100 kg. por Hoja (perfil 886)	
	9219	Rueda Doble Pabose - 200 kg. por Hoja (perfil 886)	
Tope Central	9412	Tope Central Hoja	8 Unidades
Cruce de Hoja	8404	Kit Cruce de Hoja	2 Unidades
Boca Desagüe	8946	Boca Desagüe T-94	s/m
Tapa Desagüe	8366	Tapa Desagüe T-69	2 Unidades
Tornillos	8941	Tornillos Fijador Perfil 713	s/m
Tapón Caja Agua	8405	Tapón caja de agua para Perfil 873	2 Unidades
Tapón (Opción con Tirador)	9708	Tapón Tirador Central, Perfil 518	-

Nota "a": Se recomienda felpa sin fin seal en los encuentros de hoja.
Nota "b": Para los cierres laterales se puede utilizar tambien el cierre tecla Milano con Kit M-Tres, códigos 8180/8178 + 8183, esta opción no cuenta con traba de seguridad antipalanca.
Nota "c": Cierres Multipunto c/cerradura Cod.9434 con Kit M-Tres + Cilindro Cod.9483 + Manija doble balancín acodadas Cod.9444.Solo disponibles para hojas Cod. 881 y 882.

s/m: según medida Accesorios Contramarco: pág. 26 Accesorios Premarco: pág. 27

Tolerancia en Peso +/- 10% Tolerancia largo +10 mm -0 mm

Av. Zapiola 4561 I B1883AVW I Bernal Oeste I Quilmes I Bs.As. I Arg. I (54-11) 4229-5200 I info@alcemar.com.ar I www.alcemar.com.ar

Vista

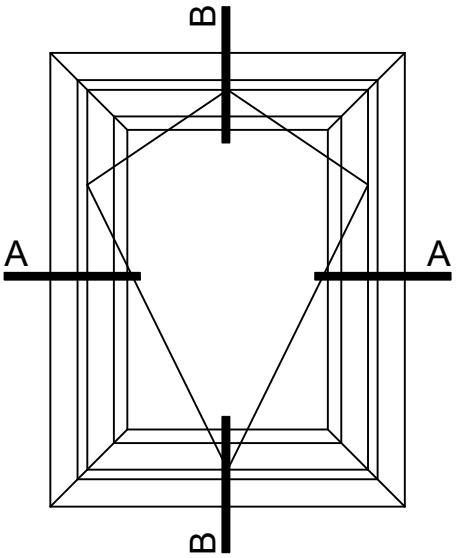

B-B Corte Vertical

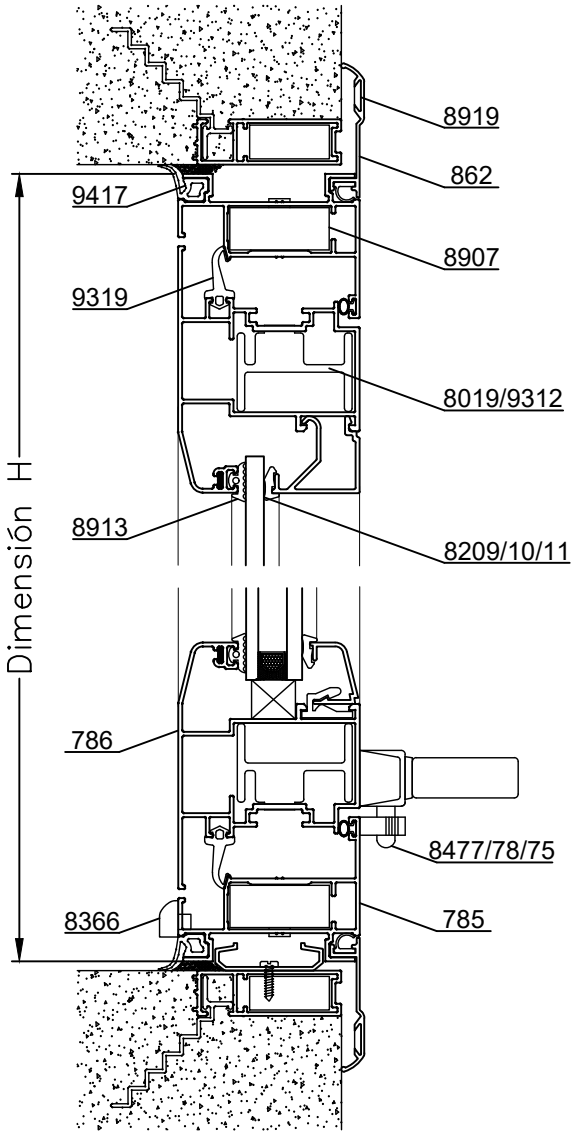

A-A Corte Horizontal

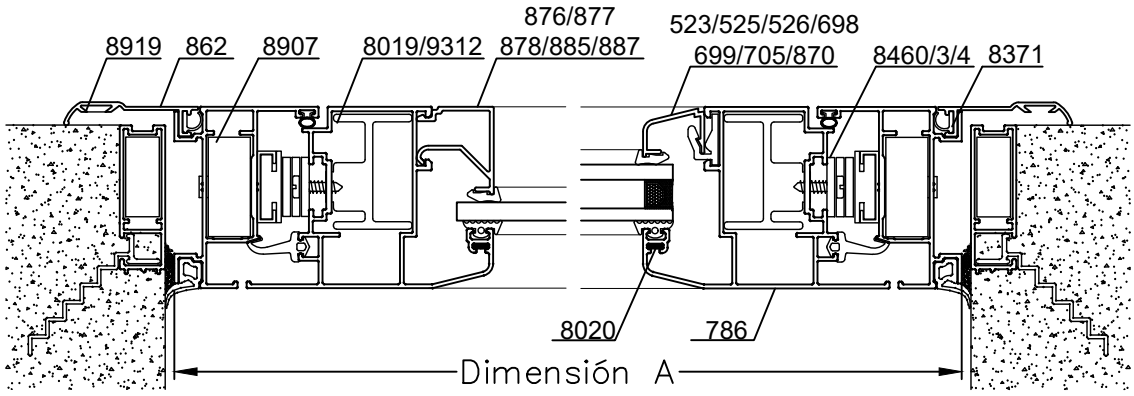

Escala 1:2.5

Tolerancia en Peso +/- 10% Tolerancia largo +10 mm -0 mm

02-03-21 MEDITERRANEA.56

Dimensiones de Corte						
Código	Peso Kg/m	Forma	Función	Cant.	Largo	Corte
785	0,82		Marco	2	A	45º 45º
				2	H	45º 45º
786	1,18		Hoja	2	A-48	45º 45º
				2	H-48	45º 45º
523/698/699 705/870	-	-	Contrav. Curvo	2	A-170	45º 45º
				2	H-170	45º 45º
876/877 878/885/887	-	-	Contrav. Recto	2	A-170	90º 90º
				2	H-211	90º 90º

Dimensiones de Corte Contramarco: pág. 26
* Medidas en milímetros
Dimensiones de Corte Premarco: pág. 27

Detalle de Accesorios				
Ítem	Código	Descripción	Forma	Cantidad
Esc. de Armado	8907	Escuadra de Armado A-700		4 Unidades
	8019	Escuadra de Armado Descentrada E-22		4 Unidades
	9312	Escuadra de Expansión Descentrada E-22e		
Esc. Alineación	8020	Esc. Alineación de Hoja	-	4 Unidades
Clip	8916	Clip Contravidrio T-96		s/m
Burlete Vidrio	8913	Burlete de Acristalamiento B-68		2A +2H
Cuña Vidrio	8209	Cuña Chica		2A + 2H
	8210	Cuña Mediana		
	8211	Cuña Grande		
Burlete Hermetic.	9319	Burlete Hermeticidad Exterior (B-74)	-	2A + 2H
Burlete Hermetic.	8906	Burlete AEL europeo		2A + 2H
Burlete Exterior	9417	Burlete Exterior Cubre Sello		2A + 2H
Kit Desplazable Multipunto	8998	Mec. Multipunto Para V.Desplazable	-	1 Unidad
Falleba para Multipunto	8909	Falleba Prima H-47 con Kit		1 Unidad
	8955	Falleba Nova H-86 con Kit		
Aldaba de aplicar (a)	8477	Aldaba CP-25		1 Unidad (a)
	8478	Aldaba Prima H-91		
	8475	Aldaba Mónaco		
Tijera	8464	Tijera de Aºlº 259 mm. H(*) 750mm - 50 kg.		1 Par
	8460	Tijera de Aºlº 412 mm. H(*) 1100mm-70 kg.		
	8463	Tijera de Aºlº 558 mm. H(*) 1350mm-74 kg.		
	8471	Tijera de Aºlº 660 mm. H(*) 2000mm-120 kg.		
	8411	Tijera de Aºlº 262 mm. H(*) 750mm - 37 kg.		
	8412	Tijera de Aºlº 415 mm. H(*) 1100mm-55 kg.		
	8413	Tijera de Aºlº 567 mm. H(*) 1350mm-75 kg.		
	8414	Tijera de Aºlº 660 mm. H(*) 2000mm-100 kg.		
Tapa Desagüe	8366	Tapa Desagüe T-69		2 Unidades

s/m: según medida.
(a): En hojas de 900 mm o más de ancho se aconseja utilizar 2 aldabas de cierre por hoja.
H(*): Altura de Hoja.
Tijeras Cod.8460/8463/8464/8471 marca Cotsword.
Tijeras Cod.8411/8412/8413/8414 marca Storm.
Nota: En hojas de 1200 mm o más de alto se aconseja utilizar un limitador de apertura (Cód. 8481)
Tolerancia en Peso +/- 10% Tolerancia largo +10 mm -0 mm

Av. Zapiola 4561 I B1883AVW I Bernal Oeste I Quilmes I Bs.As. I Arg. I (54-11) 4229-5200 I info@alcemar.com.ar I www.alcemar.com.ar

Vista

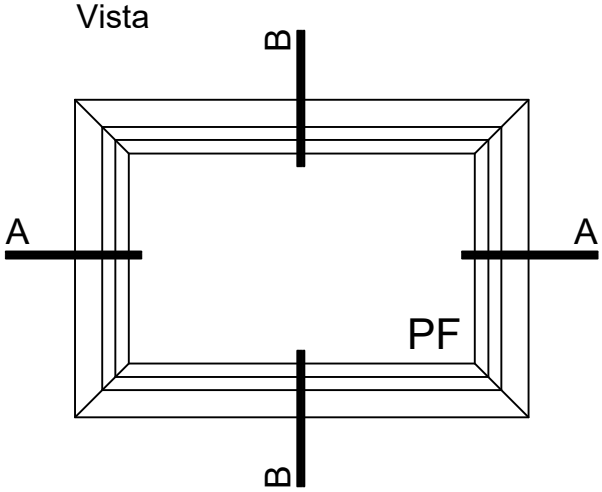

Paño Fijo para
Colocación del Vidrio
desde Interior o Exterior

B-B Corte Vertical

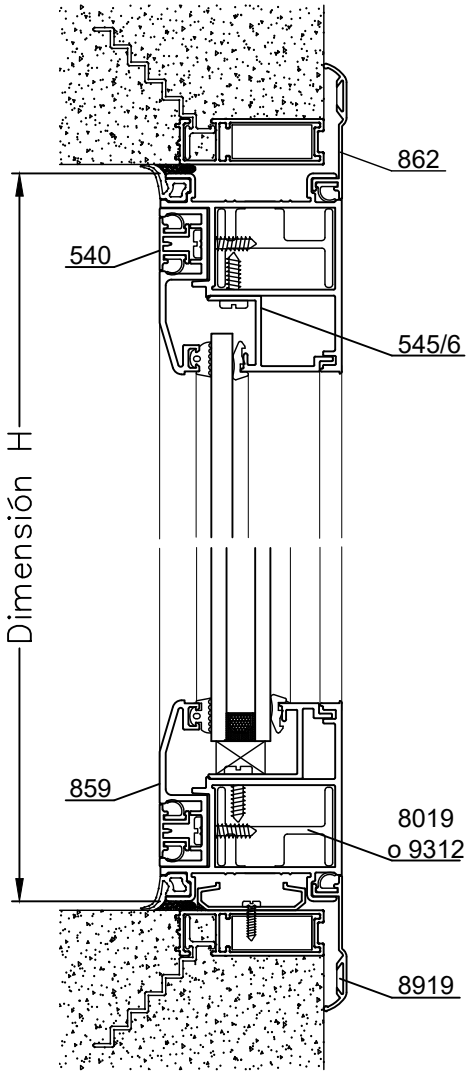

A-A Corte Horizontal

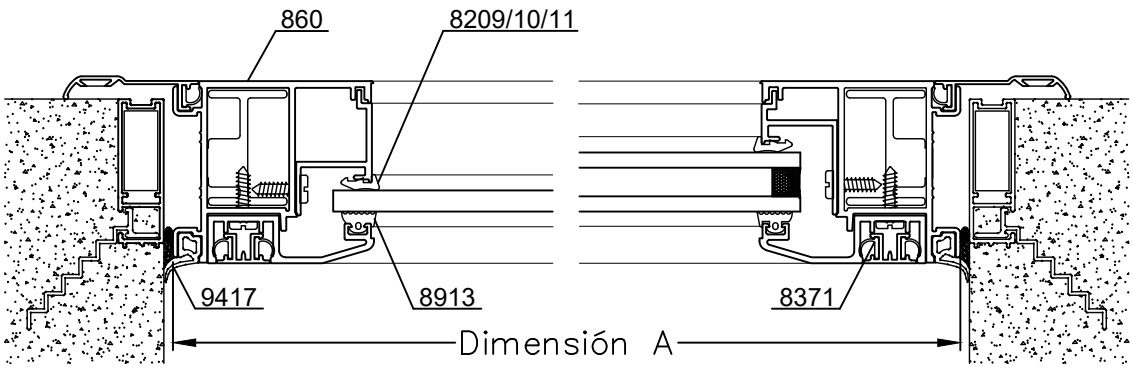

Escala 1:2.5
Tolerancia en Peso +/- 10% Tolerancia largo +10 mm -0 mm

02-03-21 MEDITERRANEA.58

Dimensiones de Corte						
Código	Peso Kg/m	Forma	Función	Cant.	Largo	Corte
860	1,19		Marco	2	A	45º 45º
				2	H	45º 45º
859	0,57		Soporte Vidrio	2	A-23	45º 45º
				2	H-23	45º 45º
540	0,15		Tapa Soporte	2	A-29	45º 45º
				2	H-29	45º 45º
545/546 611/612	-	-	Contra - Vidrio	2	A-81	45º 45º
				2	H-81	45º 45º

Código	Forma
545	
546	
611	
612	

Dimensiones de Corte Contramarco: pág. 26 * Medidas en milímetros
Dimensiones de Corte Premarco: pág. 27

Detalle de Accesorios				
Ítem	Código	Descripción	Forma	Cantidad
Esc. de Armado	8019	Escuadra de Armado Descentrada E-22		4 Unidades
	9312	Escuadra de Expansión Descentrada E-22e		
Tornillo	-	Tornillo de Fijación Perfil Soporte		s/m
	-	Tornillo de Fijación Perfil Contravidrio		s/m
Clip	8371	Clip Mediterránea		s/m
Burlete Vidrio	8913	Burlete de Acristalamiento B-68		2A + 2H
Cuña Vidrio	8209	Cuña Chica		2A + 2H
	8210	Cuña Mediana		
	8211	Cuña Grande		
Burlete Exterior	9417	Burlete Exterior Cubre Sello		2A + 2H

s/m: según medida Accesorios Contramarco: pág. 26 Accesorios Premarco: pág. 27

Av. Zapiola 4561 I B1883AVW I Bernal Oeste I Quilmes I Bs.As. I Arg. I (54-11) 4229-5200 I info@alcemar.com.ar I www.alcemar.com.ar

Vista

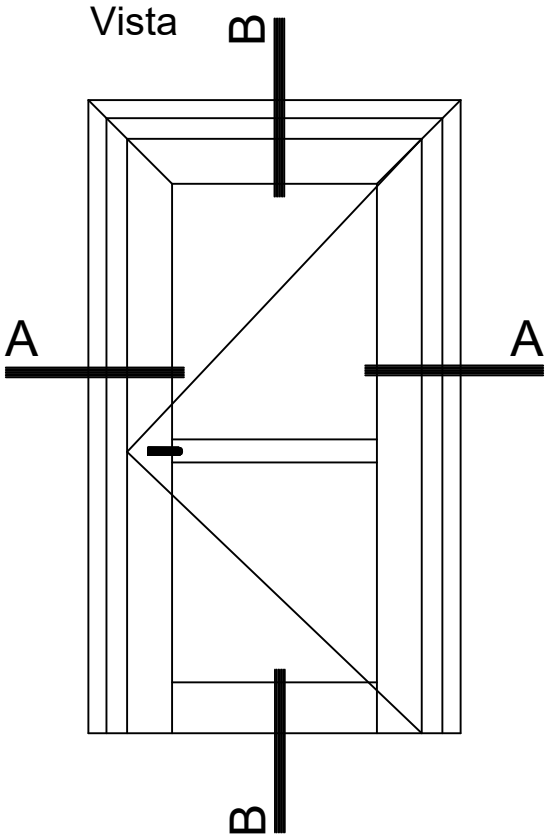

B-B Corte Vertical

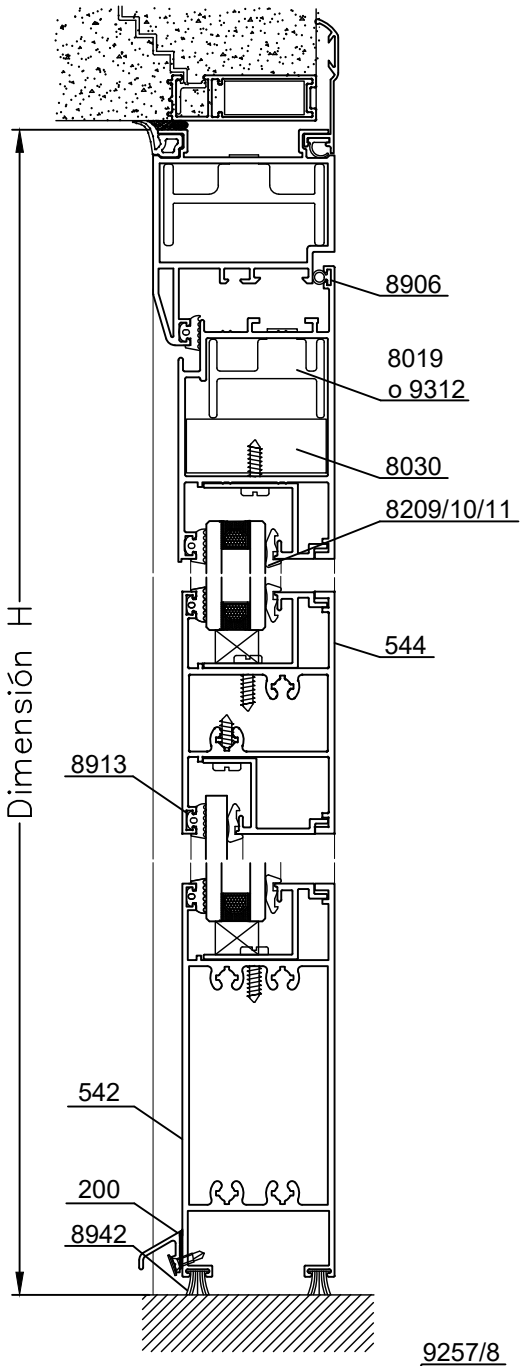

Opción de Zócalo Inferior
con Umbral Transitable

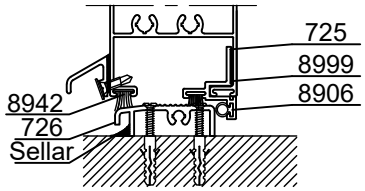

A-A Corte Horizontal

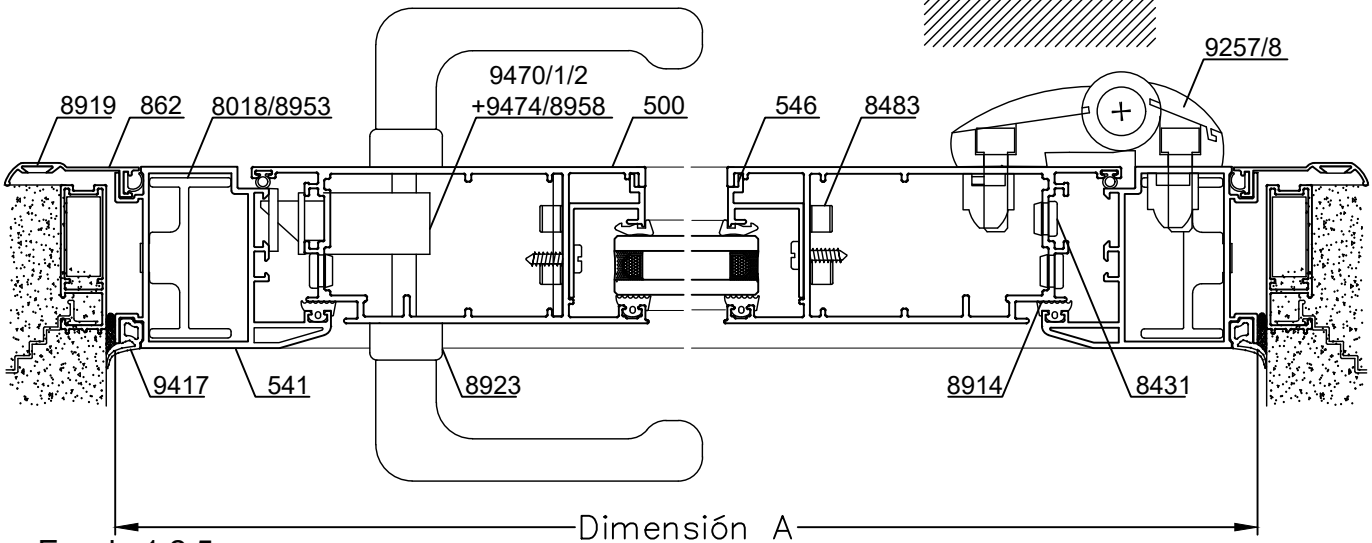

Escala 1:2.5

Tolerancia en Peso +/- 10% Tolerancia largo +10 mm -0 mm

02-03-21 MEDITERRANEA.60

Dimensiones de Corte				Parante y Cabezal 547			Parante y Cabezal 500		
Código	Peso Kg/m	Forma	Función	Cant.	Largo	Corte	Cant.	Largo	Corte
541	1,57		Marco	1	A	45º 45º	1	A	45º 45º
				2	H	45º 90º	2	H	45º 90º
547	1,66		Hoja	1	A-90	45º 45º	-	-	-
				2	H-51	45º 90º			
500	2,17		Hoja	-	-	-	1	A-90	45º 45º
							2	H-50	45º 90º
542	2,55	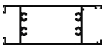	Zócalo	1	A-234	90º 90º	1	A-300	90º 90º
545/546	-	-	Contra -	2	A-234	45º 45º	2	A-300	45º 45º
611/612			Vidrio	2	H-228	45º 45º	2	H-261	45º 45º

Dimensiones de Corte Contramarco: pág. 26
* Medidas en milímetros
Dimensiones de Corte Premarco: pág. 27

Detalle de Accesorios				
Ítem	Código	Descripción	Forma	Cantidad
Esc. de Armado	8018	Escuadra de Armado Pesada E-20		2 Unidades
	8953	Escuadra de Expansión E-20e		
	8019	Escuadra de Armado Descentrada E-22		2 Unidades
	9312	Escuadra de Expansión Descentrada E-22e		
	8030	Escuadra Suplementaria de 46 mm		2 Unidades
	8031	Escuadra de Alineación de 46 mm (756)		2 Unidades
Burlete Vidrio	8913	Burlete de Acristalamiento B-68		2A +2H
Cuña Vidrio	8209	Cuña Chica		2A + 2H
	8210	Cuña Mediana		
	8211	Cuña Grande		
Burlete Hermetic.	8906	Burlete AEL europeo		1A + 2H
	8914	Burlete Gabi III		1A + 2H
Burlete Exterior	9417	Burlete Exterior Cubre Sello		1A + 2H
Picaporte	8923	Manija Prima H-93		1 Unidad
Cerradura	9470+9474	Cerrad. TESA (España)Basc.+ Cilindro	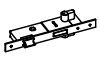	1 Unidad
	9471+9474	Cerrad. TESA (España)Basc. Ref.+ Cilindro		
	9472+9474	Cerrad. Multip.TESA (España) + Cilindro		
	8958	Cerradura Kallay 2006		
Bisagras	9258	Bisagra Domina de 3 Alas H-104		3 Unidades
	9257	Bisagra Domina de 2 Alas H-103		
Felpa	8942	Felpa de 7x6		2A
Tornillos	8483	Tornillos Allen de RW $\frac{1}{4}$" x $\frac{3}{4}$" mm		8 Unidades
Tapa Tornillos	8431	Tapa de Tornillo T-100		8 Unidades
Tornillo	-	Tornillo de Fijación Perfil Contravidrio		s/m

s/m: según medidA-Accesorios Contramarco: pág. 26 - Premarco: pág. 27 - Umbral Transitable: pág. 31

Av. Zapiola 4561 I B1883AVW I Bernal Oeste I Quilmes I Bs.As. I Arg. I (54-11) 4229-5200 I info@alcemar.com.ar I www.alcemar.com.ar

Vista

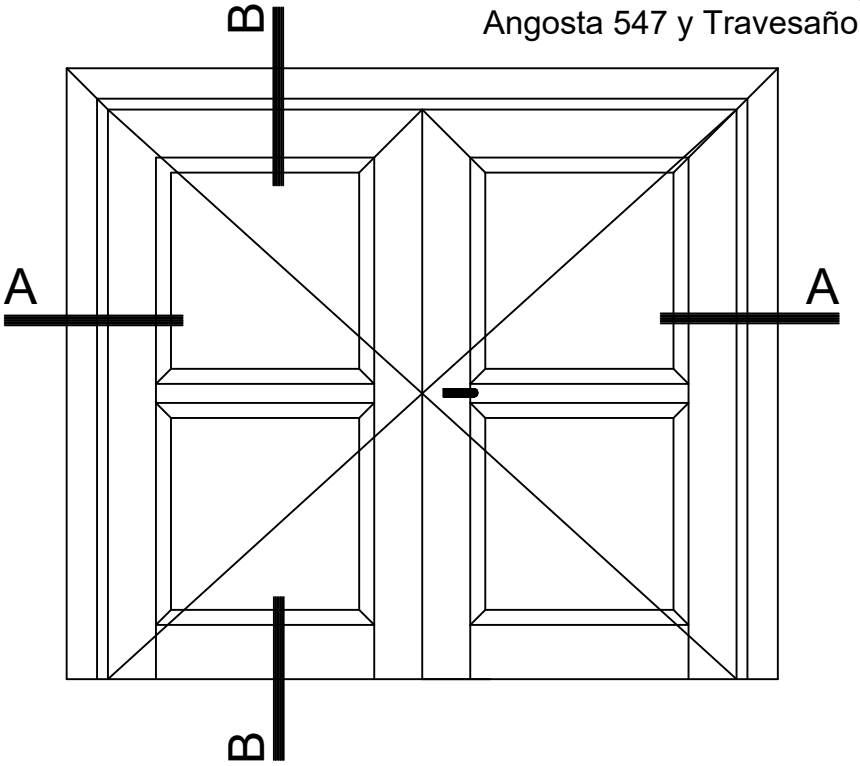

B-B Corte Vertical, con hoja Angosta 547 y Travesaño

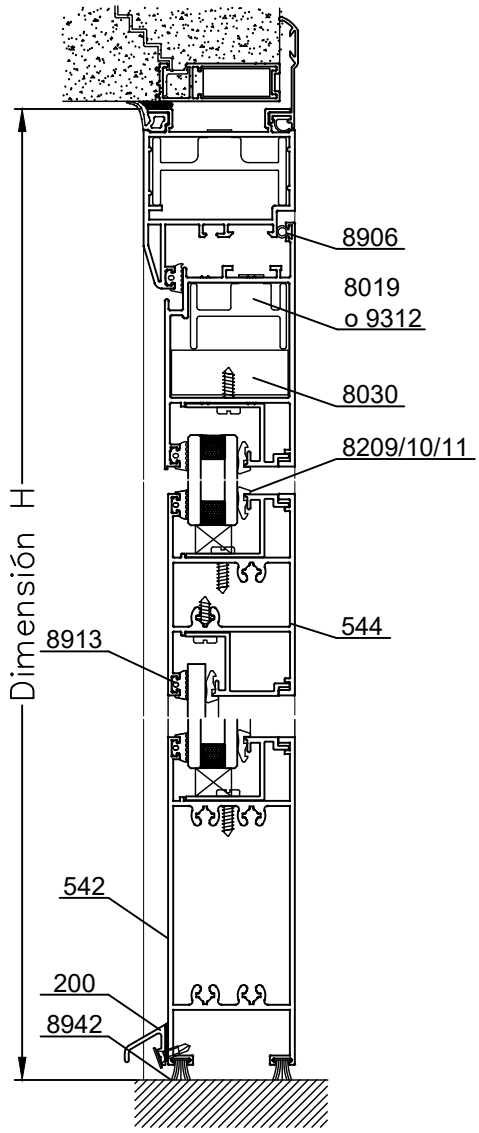

Opción de Zócalo Inferior con Umbral Transitable

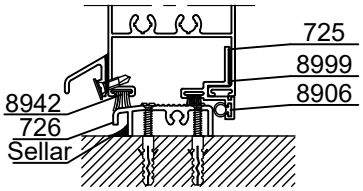

A-A Corte Horizontal

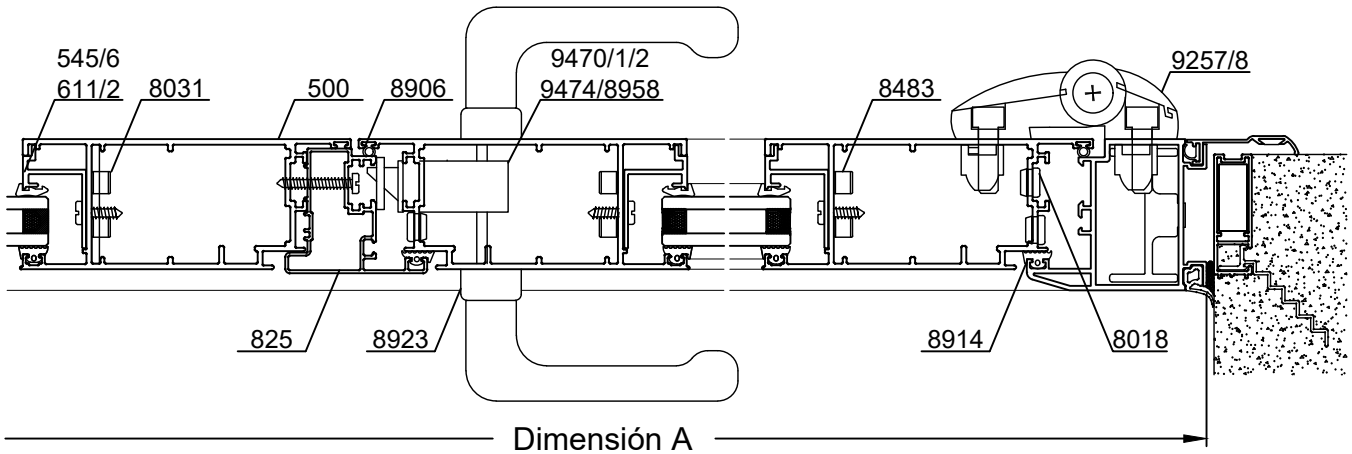

Escala 1:3

Tolerancia en Peso +/- 10% Tolerancia largo +10 mm -0 mm

02-03-21 MEDITERRANEA.62

Dimensiones de Corte				Parante y Cabezal 547			Parante y Cabezal 500		
Código	Peso Kg/m	Forma	Función	Cant.	Largo	Corte	Cant.	Largo	Corte
541	1,57		Marco	1	A	45º 45º	1	A	45º 45º
				2	H	45º 90º	2	H	45º 90º
547	1,66		Hoja	2	A/2-48	45º 45º	-	-	-
				4	H-51	45º 90º			
500	2,17	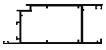	Hoja	-	-	-	2	A/2-48	45º 45º
							4	H-51	45º 90º
542	2,55	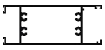	Zócalo	2	A/2-190	90º 90º	2	A/2-258	90º 90º
825	0,84		Inversor	1	H-80	90º 90º	1	H-80	90º 90º
545/546	-	-	Contra -	4	A/2-190	45º 45º	4	A/2-256	45º 45º
611/612			Vidrio	4	H-228	45º 45º	4	H-261	45º 45º

Dimensiones de Corte Contramarco: pág. 26
Dimensiones de Corte Premarco: pág. 27

* Medidas en milímetros

Detalle de Accesorios				
Ítem	Código	Descripción	Forma	Cantidad
Esc. de Armado	8018	Escuadra de Armado Pesada E-20		2 Unidades
	8953	Escuadra de Expansión E-20e		
	8019	Escuadra de Armado Descentrada E-22		4 Unidades
	9312	Escuadra de Expansión Descentrada E-22e		
	8030	Escuadra Suplementaria de 46 mm		4 Unidades
	8031	Escuadra de Alineación de 46 mm (756)		4 Unidades
Burlete Vidrio	8913	Burlete de Acristalamiento B-68		2A +4H
Cuña Vidrio	8209	Cuña Chica		2A + 4H
	8210	Cuña Mediana		
	8211	Cuña Grande		
Burlete Hermetic.	8906	Burlete AEL europeo		1A + 3H
	8914	Burlete Gabi III		1A + 3H
Burlete Exterior	9417	Burlete Exterior Cubre Sello		1A + 2H
Picaporte	8923	Manija Prima H-93		1 Unidad
Cerradura	9470+9474	Cerrad. TESA (España)Basc.+ Cilindro		1 Unidad
	9471+9474	Cerrad. TESA (España)Basc. Ref.+ Cilindro		
	9472+9474	Cerrad. Multip.TESA (España) + Cilindro		
	8958	Cerradura Kallay 2006		
Bisagras	9258	Bisagra Domina de 3 Alas H-104		6 Unidades
	9257	Bisagra Domina de 2 Alas H-103		
Felpa	8942	Felpa de 7x6		2A
Tornillos	8483	Tornillos Allen de RW $\frac{1}{4}$" x $\frac{3}{4}$" mm		16 Unidades
Tapa Tornillos	8431	Tapa de Tornillo T-100		16 Unidades
Pasador	9217	Pasador Totem 18mm.		2 Unidades
Tapón Inversor	9140	Tapón Inversor de Hoja	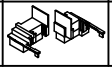	1 Par

s/m: según medida - Accesorios Contramarco: pág. 26 - Premarco: pág. 27 - Umbral Transitable: pág. 31

Tolerancia en Peso +/- 10% Tolerancia largo +10 mm -0 mm

Av. Zapiola 4561 I B1883AVW I Bernal Oeste I Quilmes I Bs.As. I Arg. I (54-11) 4229-5200 I info@alcemar.com.ar I www.alcemar.com.ar

Vista

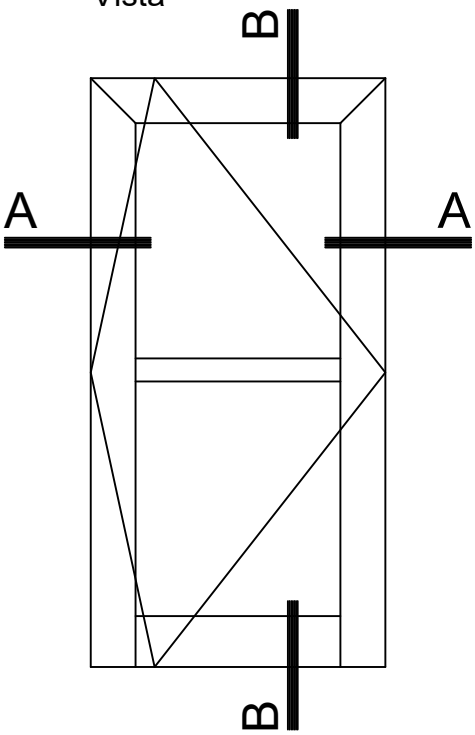

B-B Corte Vertical

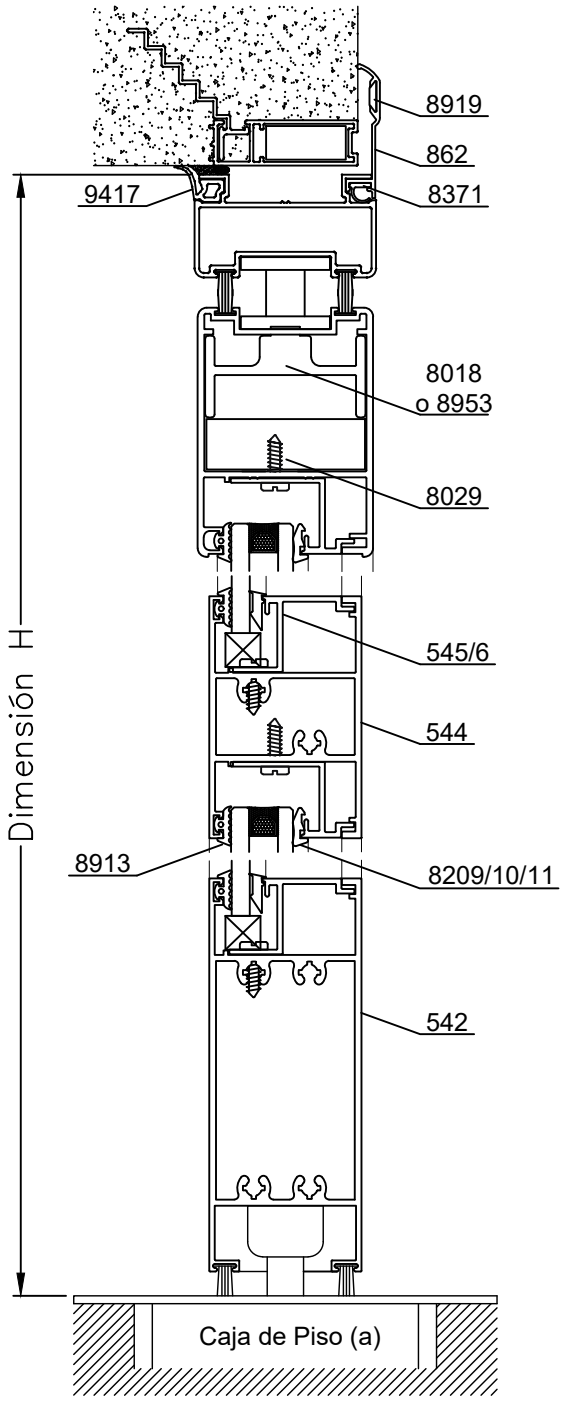

A-A Corte Horizontal

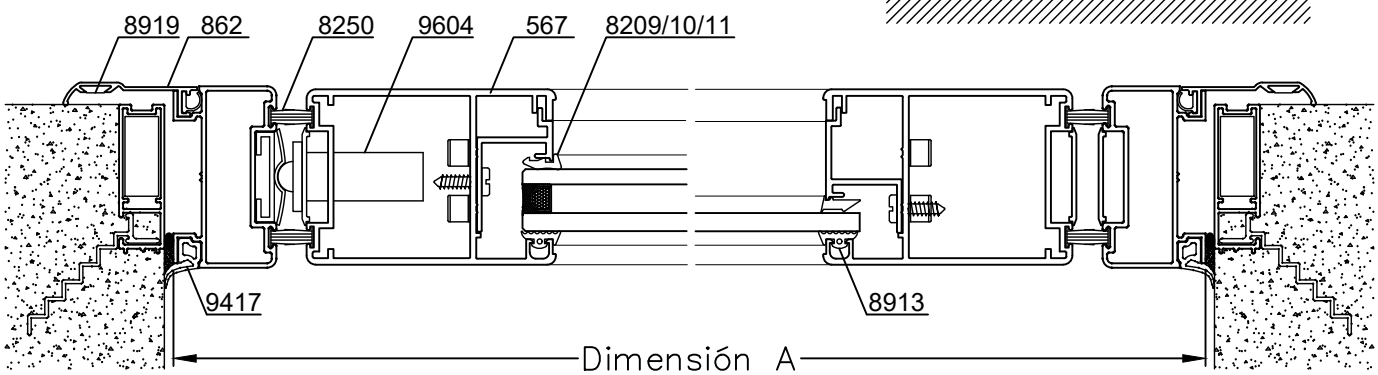

Escala 1:2.5

Tolerancia en Peso +/- 10% Tolerancia largo +10 mm -0 mm

02-03-21 MEDITERRANEA.64

Dimensiones de Corte						
Código	Peso Kg/m	Forma	Función	Cant.	Largo	Corte
597	0,89		Marco	1	A	45º 45º
				2	H	45º 90º
567	1,77		Hoja	1	A-88	45º 45º
				2	H-52	45º 90º
542	2,55	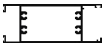	Zócalo	1	A-200	90º 90º
544	1,71		Travesaño	1	A-200	90º 90º
565	0,13		Tapa	2	H-52	90º 90º
566	0,21		Guía Cierre	1	H-52	90º 90º
545/546 611/612	-	-	Contra - Vidrio	2	A-200	45º 45º
				2	H-213	45º 45º

Dimensiones de Corte Contramarco: pág. 26 * Medidas en milímetros
Dimensiones de Corte Premarco: pág. 27

Detalle de Accesorios				
Ítem	Código	Descripción	Forma	Cantidad
Esc. de Armado	8017	Escuadra de Armado Mediterránea E-21		2 Unidades
	8018	Escuadra de Armado Pesada E-20		2 Unidades
	8953	Escuadra de Expansión E-20e		
	8029	Escuadra Suplementaria de 52 mm		2 Unidades
Cerradura	9604	Cerradura de Puerta VaiVen	-	1 Unidad
Caja de Piso (a)	- - - -	Caja de Piso Servicio Pesado	-	1 Unidad
	- - - -	Caja de Piso Comun		
Burlete Vidrio	8913	Burlete de Acristalamiento B-68		2A +2H
Burlete Exterior	9417	Burlete Exterior Cubre Sello		1A + 2H
Cuña Vidrio	8209	Cuña Chica		2A + 2H
	8210	Cuña Mediana		
	8211	Cuña Grande		
Felpa	8250	Felpa de 7x9		6A + 8H
Tornillos	8483	Tornillos Allen de RW $\frac{1}{4}$" x $\frac{3}{4}$" mm		8 Unidades
Tapa Tornillos	8431	Tapa de Tornillo T-100		8 Unidades
Tornillo	-	Tornillo de Fijación Perfil Contravidrio		s/m

s/m: según medida Accesorios Contramarco: pág. 26 Accesorios Premarco: pág. 27

(a) Caja de Piso: Producto no comercializado por Alcemar

Av. Zapiola 4561 I B1883AVW I Bernal Oeste I Quilmes I Bs.As. I Arg. I (54-11) 4229-5200 I info@alcemar.com.ar I www.alcemar.com.ar

Vista

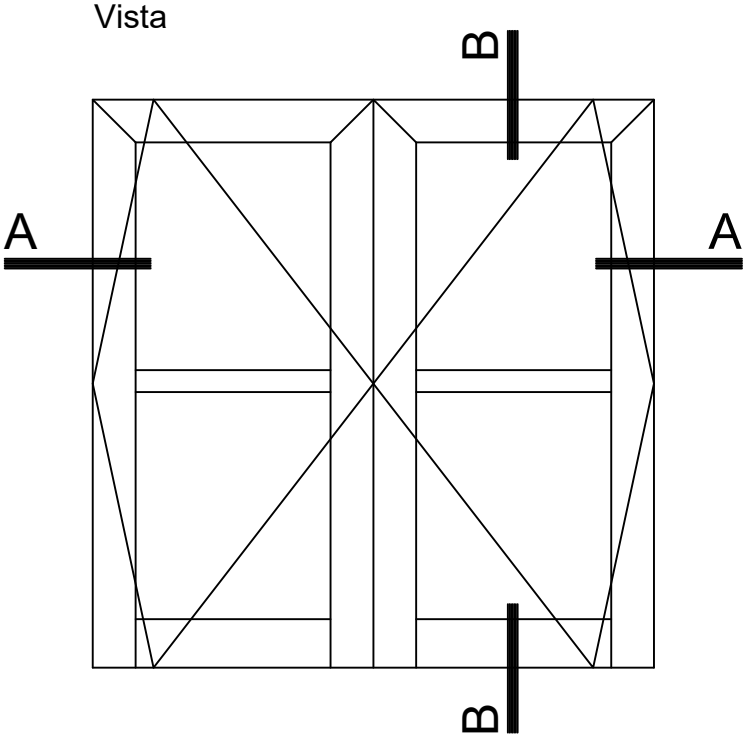

B-B Corte Vertical

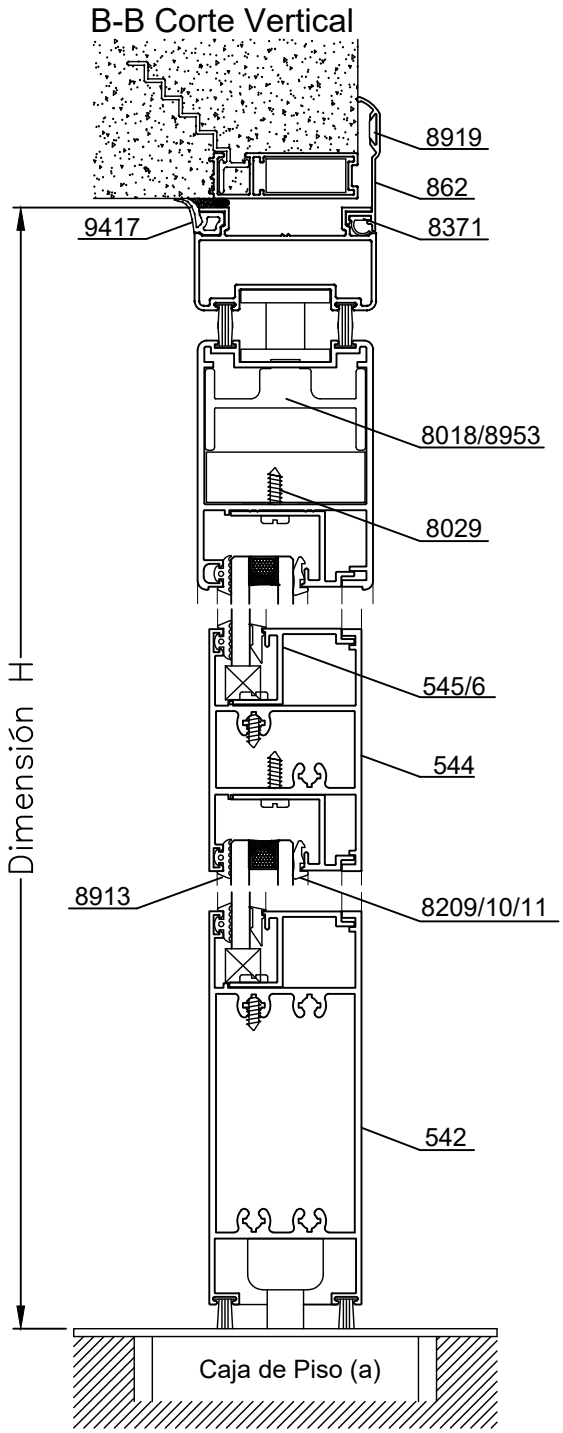

A-A Corte Horizontal

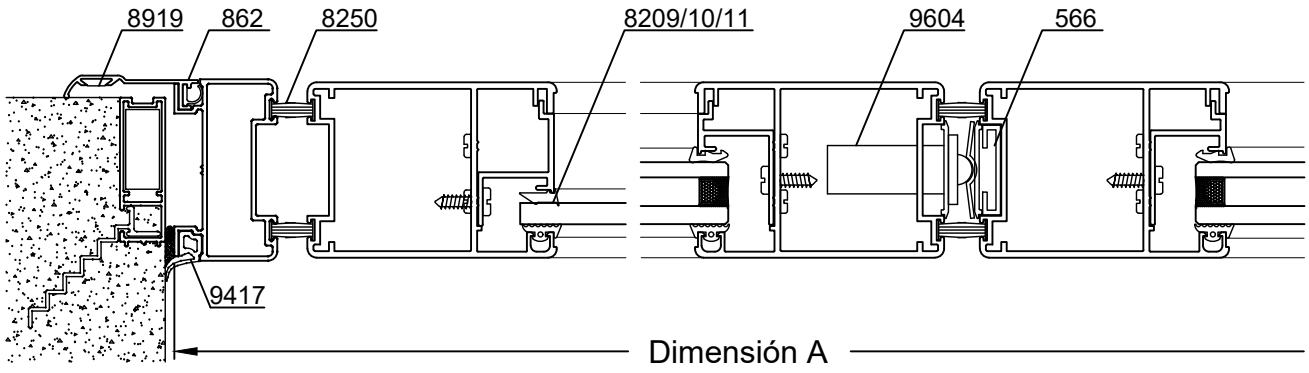

Escala 1:2.5

Tolerancia en Peso +/- 10% Tolerancia largo +10 mm -0 mm

02-03-21 MEDITERRANEA.66

Dimensiones de Corte						
Código	Peso Kg/m	Forma	Función	Cant.	Largo	Corte
597	0,89		Marco	1	A	45º 45º
				2	H	45º 90º
567	1,77		Hoja	2	A/2-50	45º 45º
				4	H-52	45º 90º
542	2,55	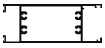	Zócalo	2	A/2-162	90º 90º
544	1,71		Travesaño	2	A/2-162	90º 90º
565	0,13		Tapa	4	H-52	90º 90º
566	0,21		Guía Cierre	2	H-52	90º 90º
545/546 611/612	-	-	Contra - Vidrio	4	A/2-162	45º 45º
				4	H-213	45º 45º

Código	Forma
545	
546	

Dimensiones de Corte Contramarco: pág. 26 * Medidas en milímetros
Dimensiones de Corte Premarco: pág. 27

Detalle de Accesorios				
Ítem	Código	Descripción		Cantidad
Esc. de Armado	8017	Escuadra de Armado Mediterránea E-21		2 Unidades
	8018	Escuadra de Armado Pesada E-20		4 Unidades
	8953	Escuadra de Expansión E-20e		
	8029	Escuadra Suplementaria de 52 mm		4 Unidades
Cerradura	9604	Cerradura de Puerta VaiVen	-	1 Unidad
Caja de Piso(a)	- - - -	Caja de Piso p/Servicio Pesado	-	2 Unidades
	- - - -	Caja de Piso Comun		
Burlete Vidrio	8913	Burlete de Acristalamiento B-68		2A + 4H
Burlete Exterior	9417	Burlete Exterior Cubre Sello		1A + 2H
Cuña Vidrio	8209	Cuña Chica		2A + 4H
	8210	Cuña Mediana		
	8211	Cuña Grande		
Felpa	8250	Felpa de 7x9		6A + 12H
Pasador	9217	Pasador Totem 18mm.		2 Unidades
Tornillos	8483	Tornillos Allen de RW $\frac{1}{4}$" x $\frac{3}{4}$" mm		16 Unidades
Tapa Tornillos	8431	Tapa de Tornillo T-100		16 Unidades
Tornillo	-	Tornillo de Fijación Perfil Contravidrio		s/m

s/m: según medida

Accesorios Contramarco: pág. 26 Accesorios Premarco: pág. 27

(a) Caja de Piso: Producto no comercializado por Alcemar

Av. Zapiola 4561 I B1883AVW I Bernal Oeste I Quilmes I Bs.As. I Arg. I (54-11) 4229-5200 I info@alcemar.com.ar I www.alcemar.com.ar

Vista

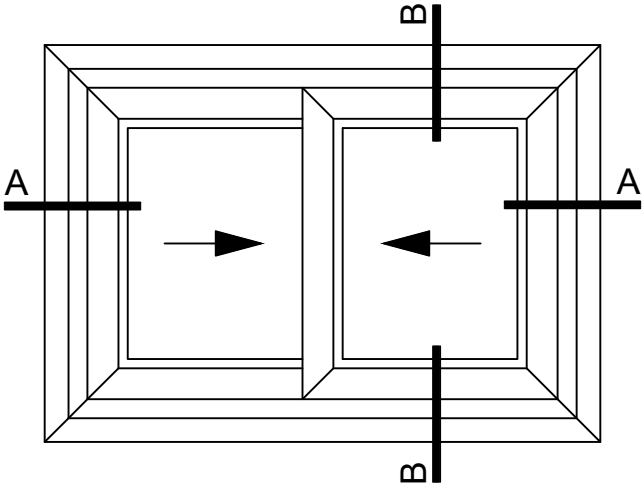

B-B Corte Vertical

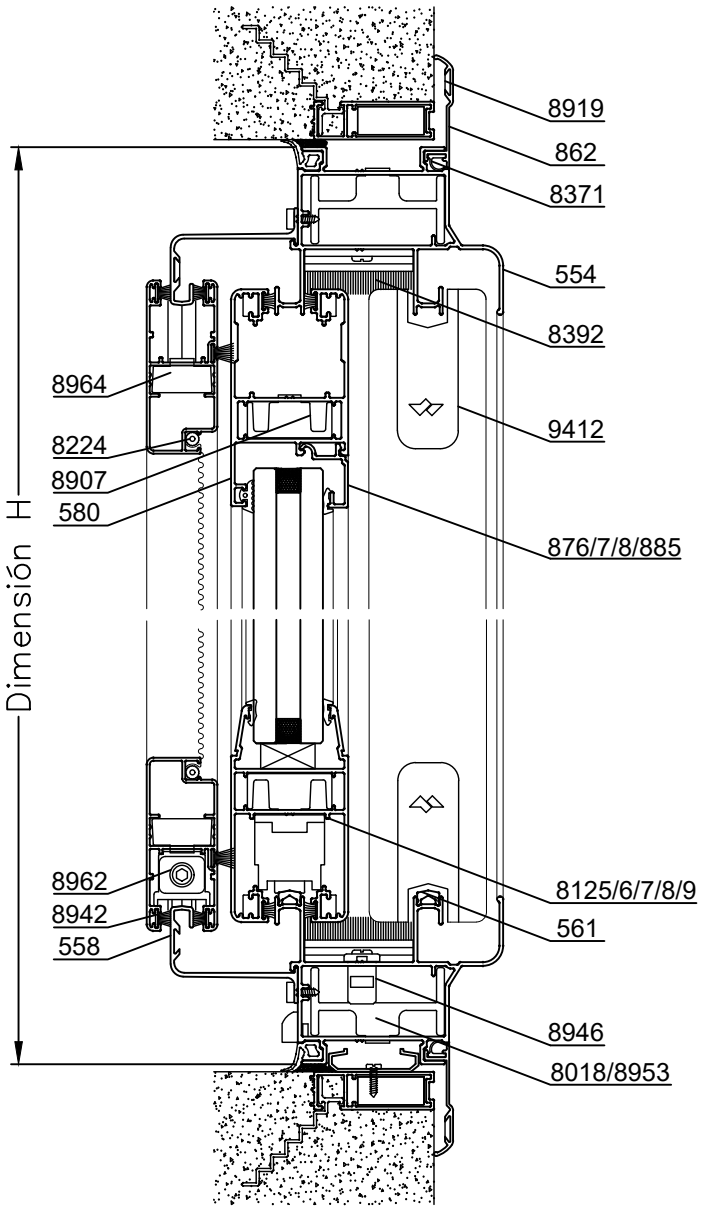

A-A Corte Horizontal

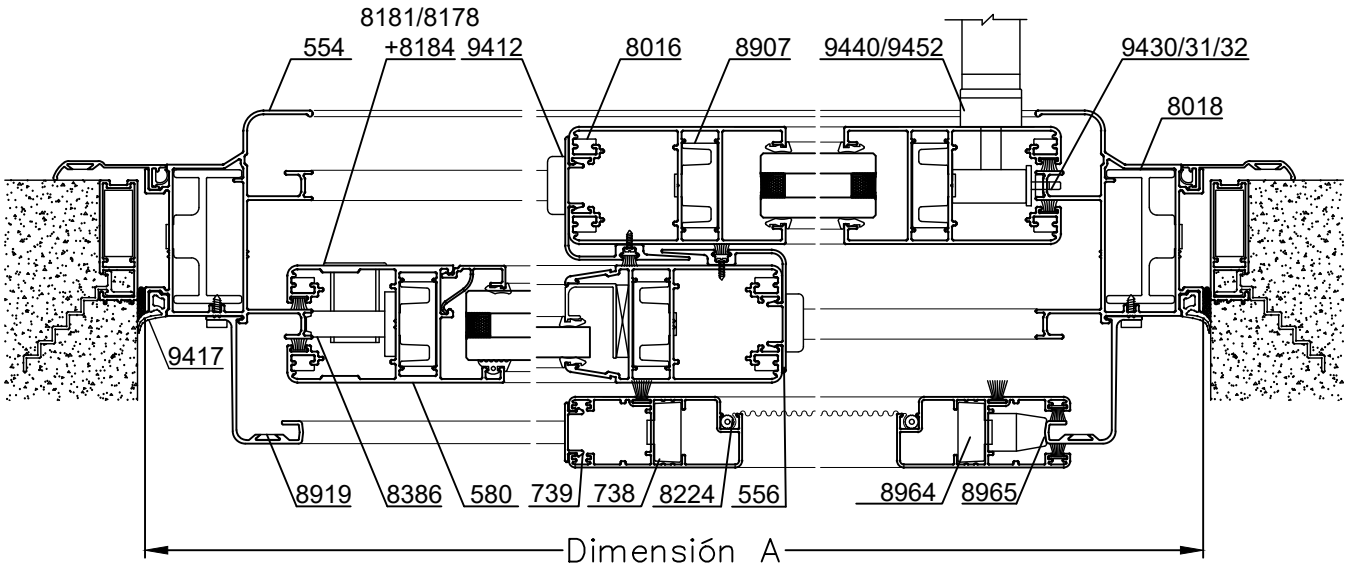

Escala 1:3

Tolerancia en Peso +/- 10% Tolerancia largo +10 mm -0 mm

02-03-21 MEDITERRANEA.68

Dimensiones de Corte						
Código	Peso Kg/m	Forma	Función	Cant.	Largo	Corte
554	1,48		Marco de 2 Pistas	2	A	45º 45º
				2	H	45º 45º
555	1,43	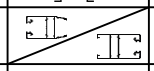	Hoja s/ contravidrio	4	A/2-14	45º 45º
589				4	H-114	45º 45º
559	0,24		Contra-vidrio (1)	4	A/2-145	45º 45º
				4	H-245	45º 45º
556	0,44		Encuentro Central	2	H-114	90º 90º
561	0,09		Guía Inferior	2	A-128	90º 90º
558	0,49		Soporte Mosquit.	2	A-49	45º 45º
				2	H-49	45º 45º
738	0,80		Mosqui-tero	2	A/2-9	45º 45º
				2	H-102	45º 45º
739	0,13		Tapa Mosquit.	1	H-102	90º 90º
580	1,54		Hoja c / contravidrio	4	A/2-14	45º 45º
				4	H-114	45º 45º
876/877 878/885/887	Solo para Hoja 580		Contravi-drios Rectos	4	A/2-146	90º 90º
				4	H-287	90º 90º

Opción de Marco		
Código	Forma	Función
572	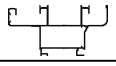	Marco c/ guía de mosq.

Descuento hoja 555: Idem marco 554
Descuento hoja 560: Idem marco 554

- Dimensiones de Corte Contramarco: pág. 26
- Dimensiones de Corte Premarco: pág. 27

* Medidas en milímetros

Detalle de Accesorios			
Ítem	Código	Descripción	Cantidad
Esc. de Marco	8018	Escuadra de Armado Pesada E-20	4 Unidades
	8953	Escuadra de Expansión E-20e	
Esc. de Hoja	8907	Escuadra de Armado A-700	8 Unidades
Esc. de Alineación	8016	Escuadra de Alineación Plástica	16 Unidades
Cuña Vidrio	8209	Cuña Chica	4A + 8H (555/589)
	8210	Cuña Mediana	
	8211	Cuña Grande	
Burlete Exterior	9417	Burlete Exterior Cubre Sello	2A + 2H
Burlete Vidrio	8913	Burlete de Acristalamiento B-68 (Opcion con Hoja 580)	2A + 4H
Felpa	8942	Felpa de 7x6	4A + 6H
	8943	Felpa de 7x6 con Fin Seal (Ver nota "a")	
Cierre Hoja con Traba (Ver nota "b") (Ver nota "c")	9430	Mecanismo de Cierre de Corrediza - 1 Punto 300 mm.	2 Unidades
	9431	Mecanismo de Cierre de Corrediza - 2 Puntos 1000 mm.	
	9432	Mecanismo de Cierre de Corrediza - 3 Puntos 1800 mm.	
	9440	Manijas Acodadas Modelo SR Izq / Der	2 Unidades
	9452	Manija Recta Modelo SR Izq / Der	
Rodamiento	8125	Rueda Carrera Simple - 100 kg. por Hoja	4 Unidades
	8126	Rueda Carrera Doble - 190 kg. por Hoja	
	8127	Rueda Reg. Simple R46.4 c/Rulemán - 100 kg. por Hoja	
	8128	Rueda Reg. Doble R47.4 c/Rulemán - 190 kg por Hoja	
	8137	Rueda Doble Simple. Pabose - 100 kg. por Hoja	
	8129	Rueda Doble Reg. Pabose - 200 kg. por Hoja	
Tope de hoja	8850	Tope Exterior de Hoja	1 Unidad
Tope Central	9412	Tope Central Hoja	4 Unidades
Cruce de Hoja	8392	Cruce de Hoja de 42 mm	2 Unidades
Boca Desagüe	8946	Boca Desagüe T-94	s/m
Tapa Desagüe	8366	Tapa Desagüe T-69	2 Unidades
Tapa caja de agua	8398	Tapa Caja de Agua Perfil 554	2 Unidades
Tornillos	8941	Tornillos Fijador Perfil 556	s/m
Tapón (Opción con Tirador)	9708	Tapón Tirador Central, Perfil 518	-
	9313	Tapón Tirador Inercial, Perfil 599 / 600	

Nota "a": Se recomienda felpa sin fin seal en los encuentros de hoja.
Nota "b": Para los cierres laterales se puede utilizar tambien el cierre tecla Milano con Kit M-Cinco, códigos 8178+8184, esta opción no cuenta con traba de seguridad antipalanca.
Nota "c": Cierres Multipunto c/cerradura Cod.9434 con Kit M-Cinco + Cilindro Cod.9483 + Manija doble balancín acodadas Cod.9444.

s/m: según medida

Accesorios Contramarco: pág. 26 Accesorios Premarco: pág. 27

Tolerancia en Peso +/- 10% Tolerancia largo +10 mm -0 mm

Av. Zapiola 4561 I B1883AVW I Bernal Oeste I Quilmes I Bs.As. I Arg. I (54-11) 4229-5200 I info@alcemar.com.ar I www.alcemar.com.ar

Vista

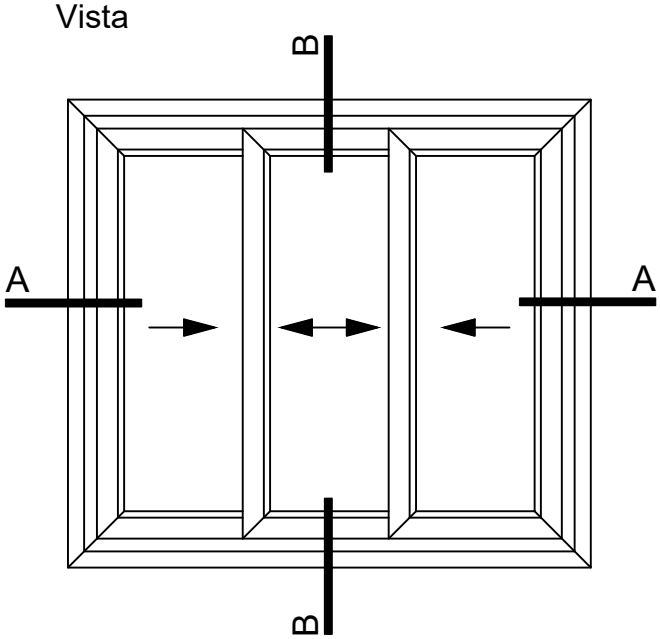

B-B Corte Vertical

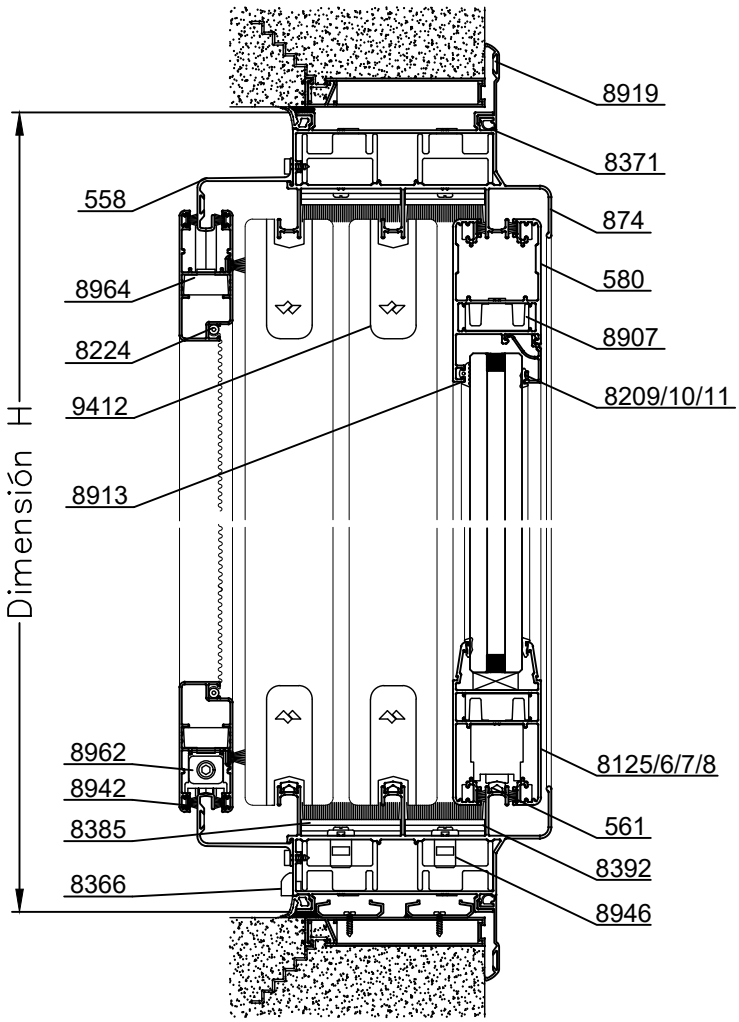

A-A Corte Horizontal

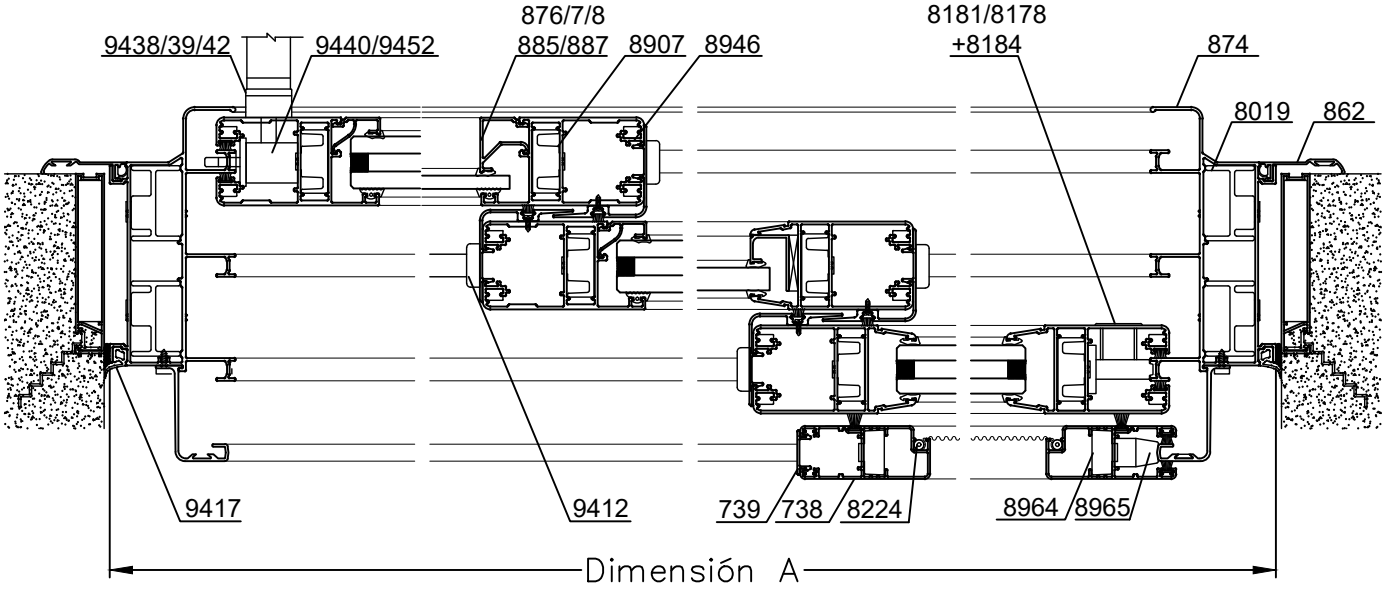

Escala 1:4

Tolerancia en Peso +/- 10% Tolerancia largo +10 mm -0 mm

02-03-21 MEDITERRANEA.70

Dimensiones de Corte						
Código	Peso Kg/m	Forma	Función	Cant.	Largo	Corte
874	2,30	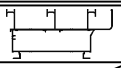	Marco de 3 Pistas	2	A	45º 45º
				2	H	45º 45º
555	1,43	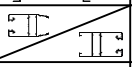	Hoja s/ contravidrio	6	A/3+19	45º 45º
589				6	H-114	45º 45º
559	0,24		Contra-vidrio (1)	6	A/3-113	45º 45º
				6	H-245	45º 45º
556	0,44		Encuentro Central	4	H-114	90º 90º
561	0,09		Guía Inferior	3	A-128	90º 90º
558	0,49		Soporte Mosquit.	2	A-49	45º 45º
				2	H-49	45º 45º
738	0,80		Mosqui-tero	2	A/3+24	45º 45º
				2	H-106	45º 45º
739	0,13		Tapa Mosquit.	1	H - 106	90º 90º
580	1,54		Hoja c/ contravidrio	6	A/3+19	45º 45º
				6	H-114	45º 45º
876/877 878/885/887	Solo para Hoja 580		Contra-vidrios	6	A/3-113	90º 90º
				6	H-287	90º 90º

(1) El contravidrio 559 se utiliza sólo con Vidrio Simple o Laminado en el perfil 555.

- Dimensiones de Corte Contramarco: pág. 26
- Dimensiones de Corte Premarco: pág. 27

* Medidas en milímetros

Detalle de Accesorios			
Ítem	Código	Descripción	Cantidad
Esc. de Marco	8019	Escuadra Regulable Descentrada E-22	8 Unidades
	9312	Escuadra de Expansión Descentrada E-22e	
Esc. de Hoja	8907	Escuadra Regulable A-700	12 Unidades
Esc. de Alineación	8016	Escuadra de Alineación Plastica	24 Unidades
Cuña Vidrio	8209	Cuña Chica	4A + 12H
	8210	Cuña Mediana	
	8211	Cuña Grande	
Burlete Exterior	9417	Burlete Exterior Cubre Sello	2A + 2H
Burlete Vidrio	8913	Burlete de Acristalamiento B-68 (Opcion con Hoja 580)	2A + 6H
Felpa	8942	Felpa de 7x6	4A + 8H
	8943	Felpa de 7x6 con Fin Seal (Ver nota "a")	
Cierre Hoja con Traba (Ver nota "b") (Ver nota "c")	9430	Mecanismo de Cierre de Corrediza - 1 Punto 300 mm.	2 Unidades
	9431	Mecanismo de Cierre de Corrediza - 2 Puntos 1000 mm.	
	9432	Mecanismo de Cierre de Corrediza - 3 Puntos 1800 mm.	
	9440	Manijas Acodadas Modelo SR Izq / Der	2 Unidades
	9452	Manija Recta Modelo SR Izq / Der	
Tope de hoja	8850	Tope Exterior de Hoja	1 Unidad
Tope Lateral	8386	Tope de Hoja Mediterránea Pesada	4 Unidades
Rodamiento	8125	Rueda Carrera Simple - 100 kg. por Hoja	6 Unidades
	8126	Rueda Carrera Doble - 190 kg. por Hoja	
	8127	Rueda Reg. Simple R46.4 c/Rulemán - 100 kg. por Hoja	
	8128	Rueda Reg. Doble R47.4 c/Ruleman - 190 kg. por Hoja	
	8137	Rueda Doble Simple. Pabose - 100 kg. por Hoja	
	8129	Rueda Doble Reg. Pabose - 200 kg. por Hoja	
Tope Central	9412	Tope Central Hoja	8 Unidades
Cruce de Hoja	8385	kit Cruce de Hoja	2 Unidades
Boca Desagüe	8946	Boca Desagüe T-94	s/m
Tapa Desagüe	8366	Tapa Desagüe T-69	2 Unidades
Tornillos	8941	Tornillos Fijador Perfil 556	s/m
Tapón (Opción con Tirador)	9708	Tapón Tirador Central, Perfil 518	-
	9313	Tapón Tirador Inercial, Perfil 599 / 600	

Nota "a": Se recomienda felpa sin fin seal en los encuentros de hoja.
Nota "b": Para los cierres laterales se puede utilizar tambien el cierre tecla Milano con Kit M-Cinco, códigos 8178 +8184, esta opción no cuenta con traba de seguridad antipalanca.
Nota "c": Cierres Multipunto c/cerradura Cod.9434 con Kit M-Cinco + Cilindro Cod.9483 + Manija doble balancín acodadas Cod.9444.

s/m: según medida

Accesorios Contramarco: pág. 26 Accesorios Premarco: pág. 27

Tolerancia en Peso +/- 10% Tolerancia largo +10 mm -0 mm

Av. Zapiola 4561 I B1883AVW I Bernal Oeste I Quilmes I Bs.As. I Arg. I (54-11) 4229-5200 I info@alcemar.com.ar I www.alcemar.com.ar

Vista

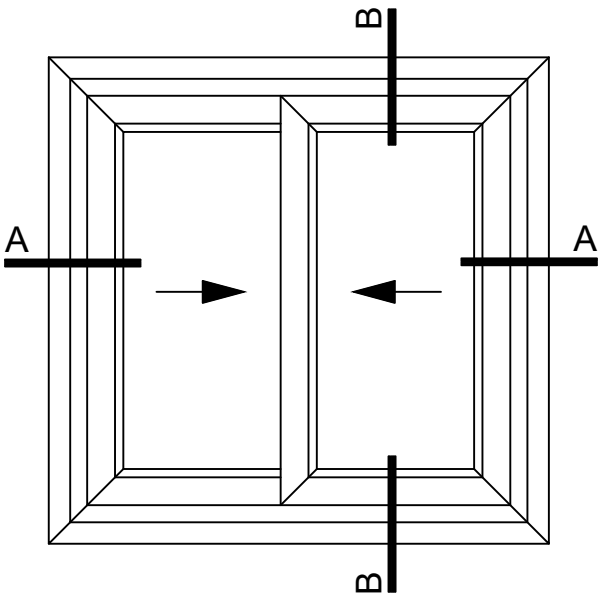

B-B Corte Vertical

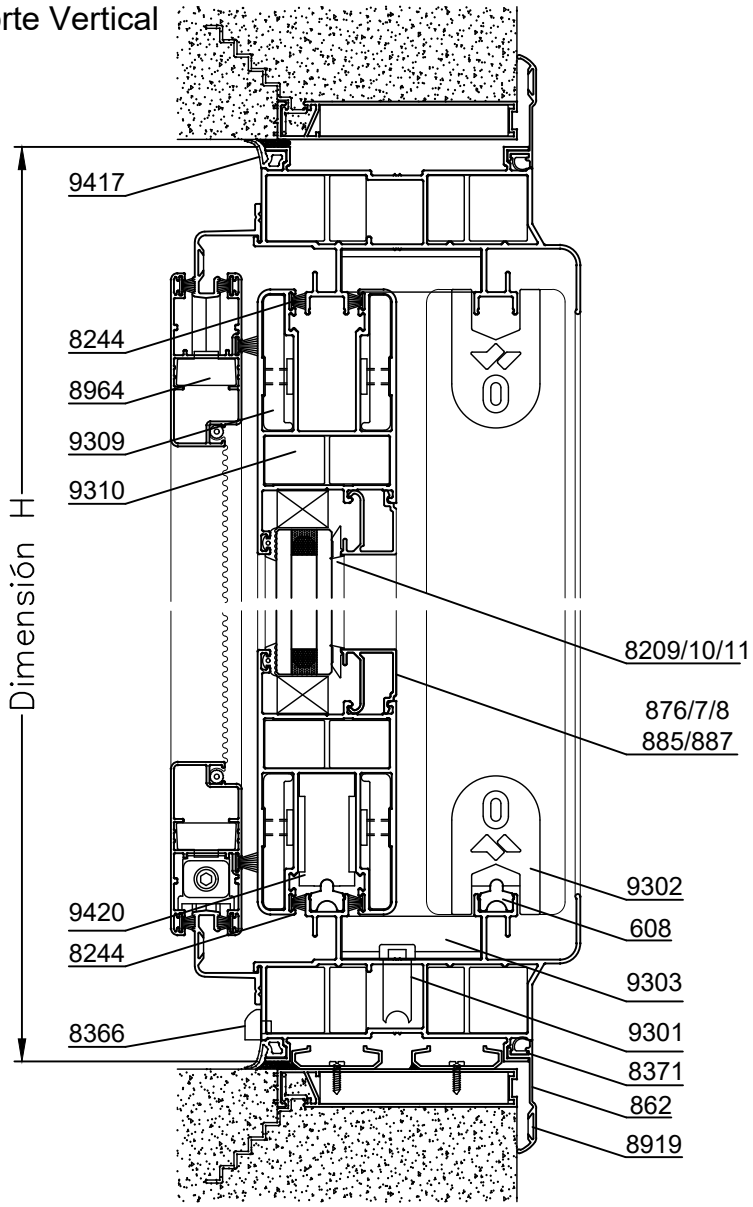

A-A Corte Horizontal

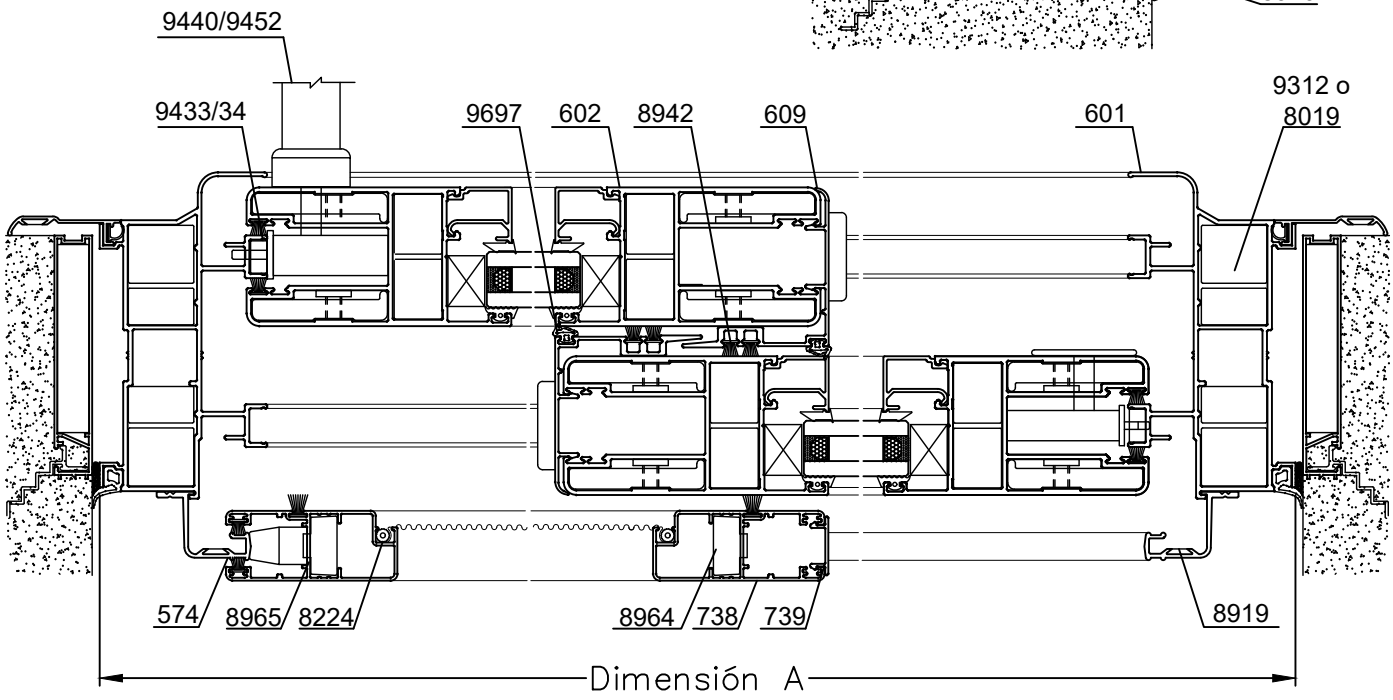

Escala 1:3

Tolerancia en Peso +/- 10% Tolerancia largo +10 mm -0 mm

02-03-21 MEDITERRANEA.72

Dimensiones de Corte						
Código	Peso Kg/m	Forma	Función	Cant.	Largo	Corte
601	2,35	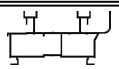	Marco	2	A	45º 45º
				2	H	45º 45º
602	2,32		Hoja	4	A/2-6	45º 45º
				4	H-115	45º 45º
609	0,66		Encuentro	2	H-115	90º 90º
608	0,26		Guía Inf.	2	A-119	90º 90º
574	0,38		Guía Mosquit.	2	A-45	45º 45º
				2	H-45	45º 45º
738	0,80		Hoja Mosquit.	2	A/2+2	45º 45º
				2	H-100	45º 45º
739	0,13			1	H-100	90º 90º
876/7/8 885/887	-	-	Contra-vidrio	4	A/2-176	90º 90º
				4	H-326	90º 90º

- Dimensiones de Corte Contramarco: pág. 26
- Dimensiones de Corte Premarco: pág. 27

* Medidas en milímetros

Detalle de Accesorios				
Ítem	Código	Descripción	Forma	Cantidad
Esc. de Marco	8019	Escuadra de Armado Marco Descentrada E-22		8 Unidades
	9312	Escuadra de Armado Marco Descentrada E-22 de expans.		
Esc. de Hoja	9310	Escuadra de Armado Hoja	-	8 Unidades
Esc. de Alin. Hoja	9309	Escuadra de Alineación Inyectada	-	16 Unidades
Cuña Vidrio	8209	Cuña Chica		4A + 8H
	8210	Cuña Mediana		
	8211	Cuña Grande		
Burlete Exterior	9417	Burlete Exterior Cubre Sello		2A + 2H
Felpa (Ver nota "a")	8942	Felpa de 7x6		4H
	8244	Felpa de 7x8 con Fin Seal		4A + 4H
Burlete Hermet.	9697	Burlete Hermeticidad Encuentro de Hoja	-	2H
Rodamiento	9423	Rueda Simple Pabose - 200 kg. por Hoja	-	4 Unidades
	9420	Rueda Doble Pabose - 300 kg. por Hoja		
Cierre Hoja con Traba (Ver nota "b")	9433	Mecanismo de Cierre de Corrediza - 2 Puntos 1800 mm.		2 Unidades
	9434	Mecanismo de Cierre de Corrediza - 3 Puntos 1800 mm.		
	9440	Manijas Acodadas Modelo SR Izq / Der	-	2 Unidades
	9452	Manija Recta Modelo SR Izq / Der		
Tope de hoja	8850	Tope Exterior de Hoja		1 Unidad
Tope Lateral	9314	Tope de Hoja Mediterránea M-Siete		4 Unidades
Tope Central	9302	Tope Central Hoja M-Siete		4 Unidades
Cruce de Hoja	9303	Cruce de Hoja de 50 mm	-	2 Unidades
Boca Desagüe	9301	Boqueta de Desagüe a Caja de Agua	-	s/m
Tapa Desagüe	8366	Tapa Desagüe T-69		2 Unidades
Tornillos	8941	Tornillo Fijador Encuentro Central		s/m
Tapa Inercial Opcional	9313	Tapón Refuerzo Inercial Parante Central	-	2 Unidades

Nota "a": Se recomienda felpa sin fin seal en los encuentros de hoja.
Nota "b": Cierres Multipunto c/cerradura Cod.9434 con Kit M-Siete + Cilindro Cod.9483 + Manija doble balancín acodadas Cod.9444.

s/m: según medida

Accesorios Contramarco: pág. 26 Accesorios Premarco: pág. 27

Tolerancia en Peso +/- 10% Tolerancia largo +10 mm -0 mm

Av. Zapiola 4561 I B1883AVW I Bernal Oeste I Quilmes I Bs.As. I Arg. I (54-11) 4229-5200 I info@alcemar.com.ar I www.alcemar.com.ar

Vista

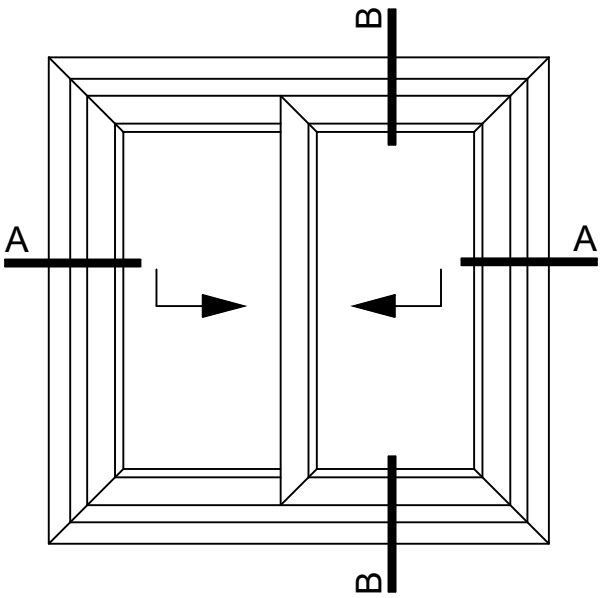

B-B Corte Vertical

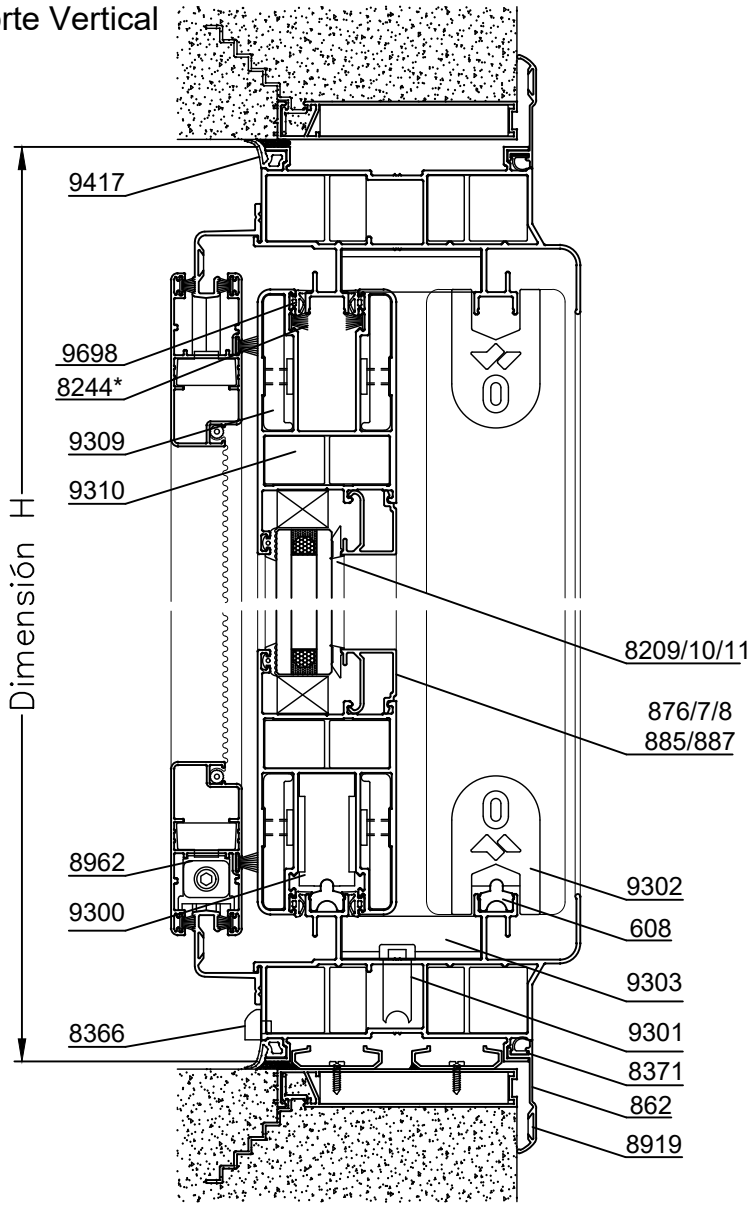

A-A Corte Horizontal

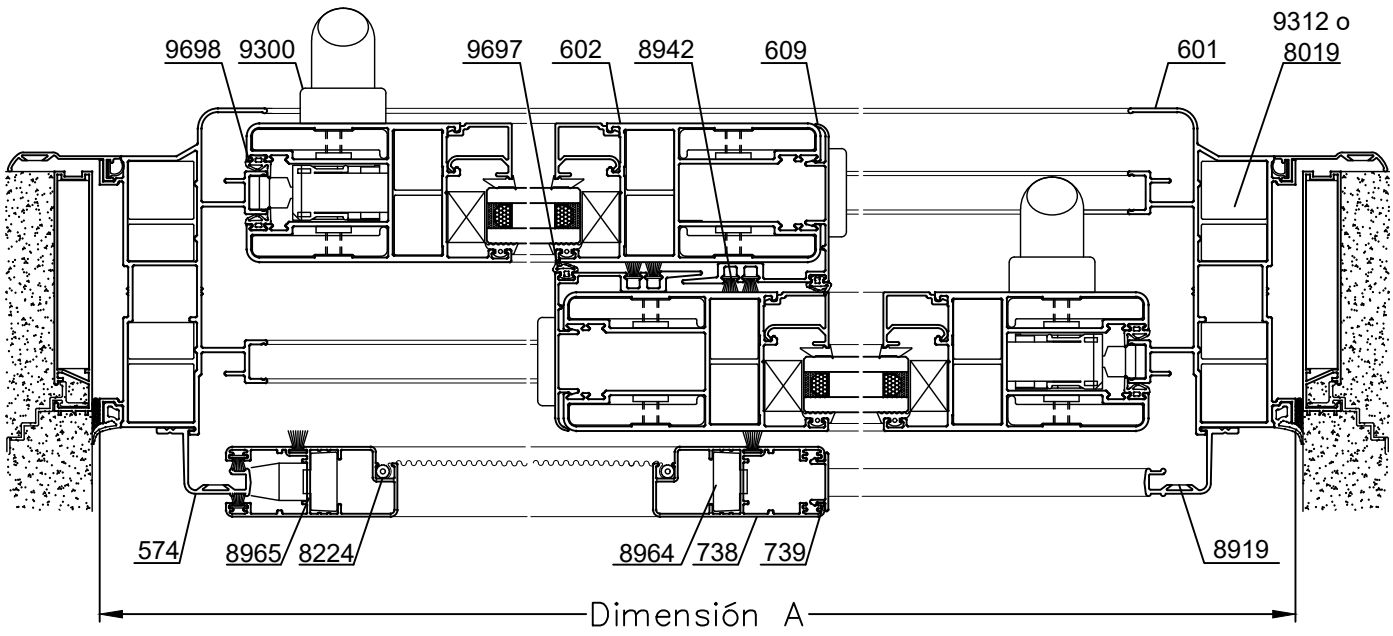

Escala 1:3

Tolerancia en Peso +/- 10% Tolerancia largo +10 mm -0 mm

02-03-21 MEDITERRANEA.74

Dimensiones de Corte						
Código	Peso Kg/m	Forma	Función	Cant.	Largo	Corte
601	2,35	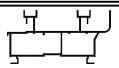	Marco	2	A	45º 45º
				2	H	45º 45º
602	2,32		Hoja	4	A/2-6	45º 45º
				4	H-115	45º 45º
609	0,66		Encuentro	2	H-115	90º 90º
608	0,26		Guía Inf.	2	A-119	90º 90º
574	0,38		Guía Mosquit.	2	A-45	45º 45º
				2	H-45	45º 45º
738	0,80		Hoja Mosquit.	2	A/2+2	45º 45º
				2	H-100	45º 45º
739	0,13		Tapa Mosquit.	1	H-100	90º 90º
876/7/8 885/887	-	-	Contra-vidrio	4	A/2-176	90º 90º
				4	H-326	90º 90º

- Dimensiones de Corte Contramarco: pág. 26
- Dimensiones de Corte Premarco: pág. 27

* Medidas en milímetros

Detalle de Accesorios				
Ítem	Código	Descripción	Forma	Cantidad
Esc. de Marco	8019	Escuadra de Armado Marco Descentrada E-22		8 Unidades
	9312	Escuadra de Armado Marco Descentrada E-22 de expans.		
Esc. de Hoja	9310	Escuadra de Armado Hoja	-	8 Unidades
Esc. de Alin. Hoja	9309	Escuadra de Alineación Inyectada	-	16 Unidades
Cuña Vidrio	8209	Cuña Chica		4A + 8H
	8210	Cuña Mediana		
	8211	Cuña Grande		
Burlete Exterior	9417	Burlete Exterior Cubre Sello		2A + 2H
Felpa Encuentro	8942	Felpa de 7x6		4H
Felpa Sup. Hoja (Ver nota "A")	8244	Felpa de 7x8 con Fin Seal		2A
Burlete Hermet.	9698	Burlete Hermeticidad Hoja Elevable	-	4A + 4H
	9697	Burlete Hermeticidad Encuentro de Hoja	-	2H
Mecanismo	9300	Mecanismo Elevable HS 300 - 300 kg por hoja	-	2 Unidades
Manija	9299	Manija para Mecanismo Elevable HS 300		
Tope Lateral	9314	Tope de Hoja Mediterránea M-Siete		2 Unidades
Tope Central	9302	Tope Central Hoja M-Siete		4 Unidades
Cruce de Hoja	9303	Cruce de Hoja de 50 mm	-	2 Unidades
Boca Desagüe	9301	Boqueta de Desagüe a Caja de Agua	-	s/m
Tapa Desagüe	8366	Tapa Desagüe T-69		2 Unidades
Tornillos	8941	Tornillo Fijador Encuentro Central		s/m
Tapa Inercial Opcional	9313	Tapón Refuerzo Inercial Parante Central	-	2 Unidades

s/m: según medida

Accesorios Contramarco: pág. 26 Accesorios Premarco: pág. 27

Nota "a": Se utiliza solo en los cabezales de las hojas, en la 2da. cava, para mejorar el deslizamieto.

Tolerancia en Peso +/- 10% Tolerancia largo +10 mm -0 mm

Av. Zapiola 4561 I B1883AVW I Bernal Oeste I Quilmes I Bs.As. I Arg. I (54-11) 4229-5200 I info@alcemar.com.ar I www.alcemar.com.ar

B-B Corte Vertical

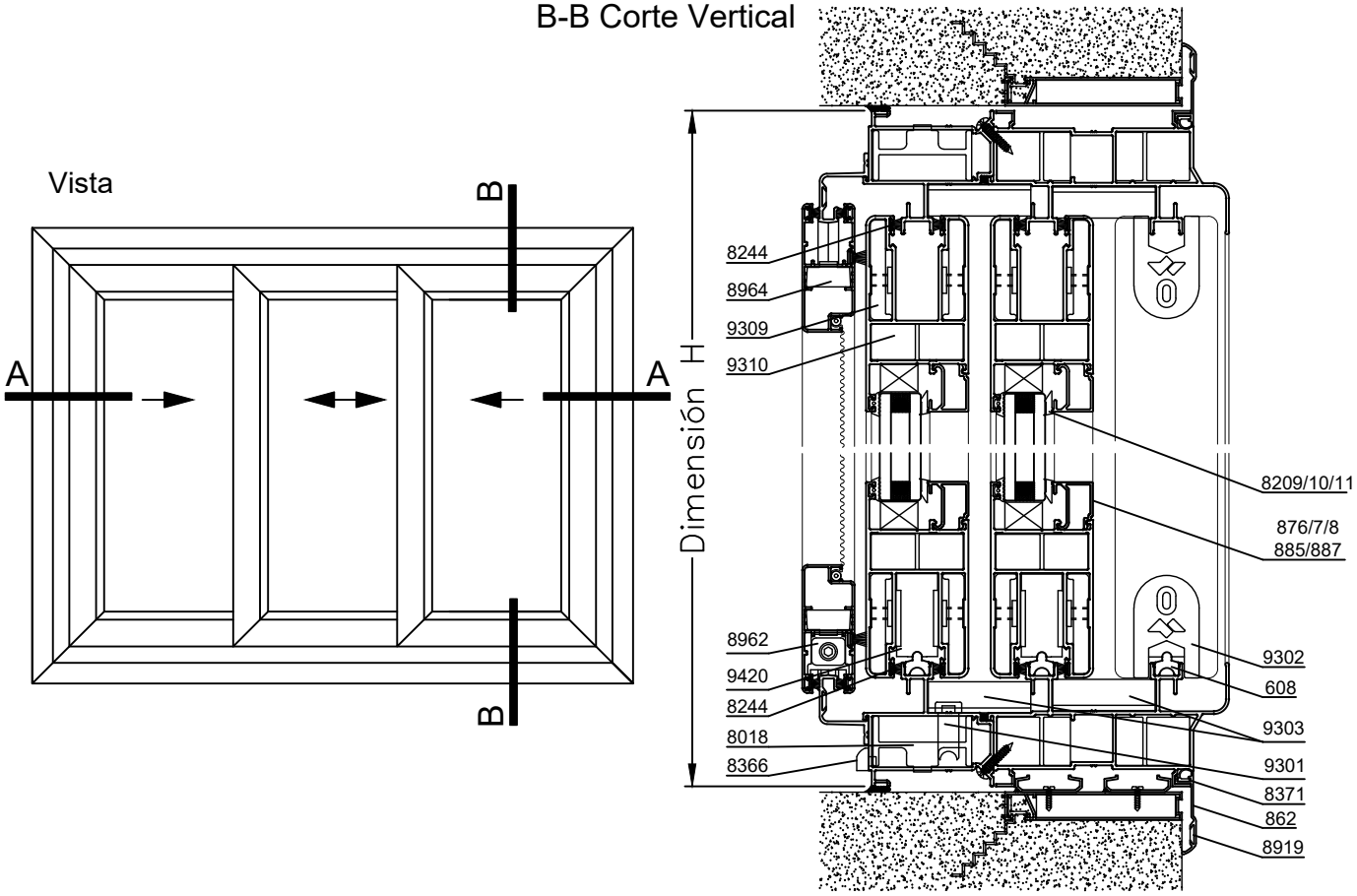

A-A Corte Horizontal

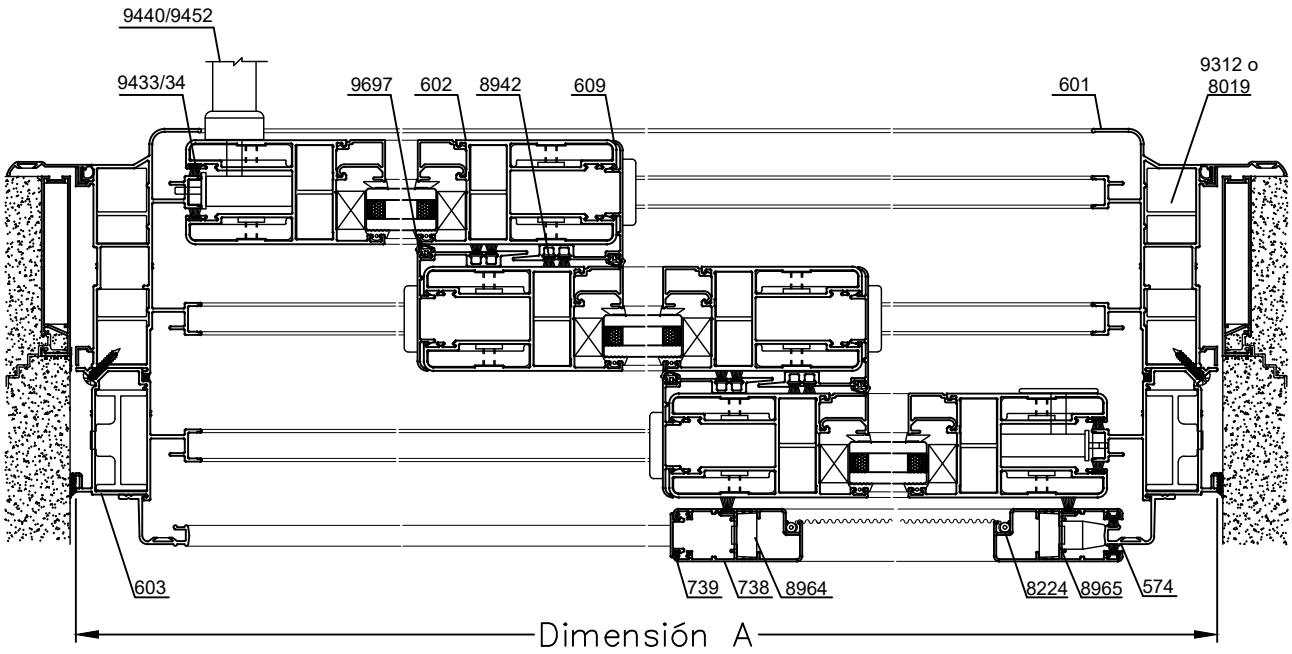

Escala 1:4

Tolerancia en Peso +/- 10% Tolerancia largo +10 mm -0 mm

02-03-21 MEDITERRANEA.76

Dimensiones de Corte						
Código	Peso Kg/m	Forma	Función	Cant.	Largo	Corte
601	2,35	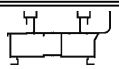	Marco	2	A	45º 45º
				2	H	45º 45º
603	1,30		Marco	2	A	45º 45º
				2	H	45º 45º
602	2,32		Hoja	6	A/3+30	45º 45º
				6	H-115	45º 45º
609	0,66		Encuentro	4	H-115	90º 90º
608	0,26		Guía Inf.	3	A-119	90º 90º
574	0,38		Guía Mosquit.	2	A-45	45º 45º
				2	H-45	45º 45º
738	0,80		Hoja Mosquit.	2	A/3+40	45º 45º
				2	H-100	45º 45º
739	0,13			1	H-100	90º 90º
876/7/8 885/887	-	-	Contra-vidrio	6	A/3-139	90º 90º
				6	H-326	90º 90º

- Dimensiones de Corte Contramarco: pág. 26
- Dimensiones de Corte Premarco: pág. 27

* Medidas en milímetros

Detalle de Accesorios				
Ítem	Código	Descripción	Forma	Cantidad
Esc. de Marco	8019	Escuadra de Armado Marco Descentrada E-22		8 Unidades
	9312	Escuadra de Armado Marco Descentrada E-22 de expans.		
Esc. de Marco Postizo	8018	Escuadra de Armado Marco E-20		4 Unidades
Esc. de Hoja	9310	Escuadra de Armado Hoja	-	12 Unidades
Esc. de Alin. Hoja	9309	Escuadra de Alineación Inyectada	-	24 Unidades
Cuña Vidrio	8209	Cuña Chica		4A + 8H
	8210	Cuña Mediana		
	8211	Cuña Grande		
Felpa (Ver nota "a")	8942	Felpa de 7x6		8H
	8244	Felpa de 7x8 con Fin Seal		4A + 4H
Burlete Hermet.	9697	Burlete Hermeticidad Encuentro de Hoja	-	4H
Rodamiento	9423	Rueda Simple Pabose - 200 kg. por Hoja	-	6 Unidades
	9420	Rueda Doble Pabose - 300 kg. por Hoja		
Cierre Hoja con Traba (Ver nota "b")	9433	Mecanismo de Cierre de Corrediza - 2 Puntos 1800 mm.		2 Unidades
	9434	Mecanismo de Cierre de Corrediza - 3 Puntos 1800 mm.		
	9440	Manijas Acodadas Modelo SR Izq / Der	-	2 Unidades
	9452	Manija Recta Modelo SR Izq / Der		
Tope de hoja	8850	Tope Exterior de Hoja		1 Unidad
Tope Lateral	9314	Tope de Hoja Mediterránea M-Siete		4 Unidades
Tope Central	9302	Tope Central Hoja M-Siete		8 Unidades
Cruce de Hoja	9303	Cruce de Hoja de 50 mm	-	4 Unidades
Boca Desagüe	9301	Boqueta de Desagüe a Caja de Agua	-	s/m
Tapa Desagüe	8366	Tapa Desagüe T-69		2 Unidades
Tornillos	8941	Tornillo Fijador Encuentro Central		s/m

Nota "a": Se recomienda felpa sin fin seal en los encuentros de hoja.
Nota "b": Cierres Multipunto c/cerradura Cod.9434 con Kit M-Siete + Cilindro Cod.9483 + Manija doble balancín acodadas Cod.9444.

s/m: según medida

Accesorios Contramarco: pág. 26 Accesorios Premarco: pág. 27

Tolerancia en Peso +/- 10% Tolerancia largo +10 mm -0 mm

Av. Zapiola 4561 I B1883AVW I Bernal Oeste I Quilmes I Bs.As. I Arg. I (54-11) 4229-5200 I info@alcemar.com.ar I www.alcemar.com.ar

Corte Horizontal ejemplo de corrediza de cinco hojas SIN encuentro central con mosquitero

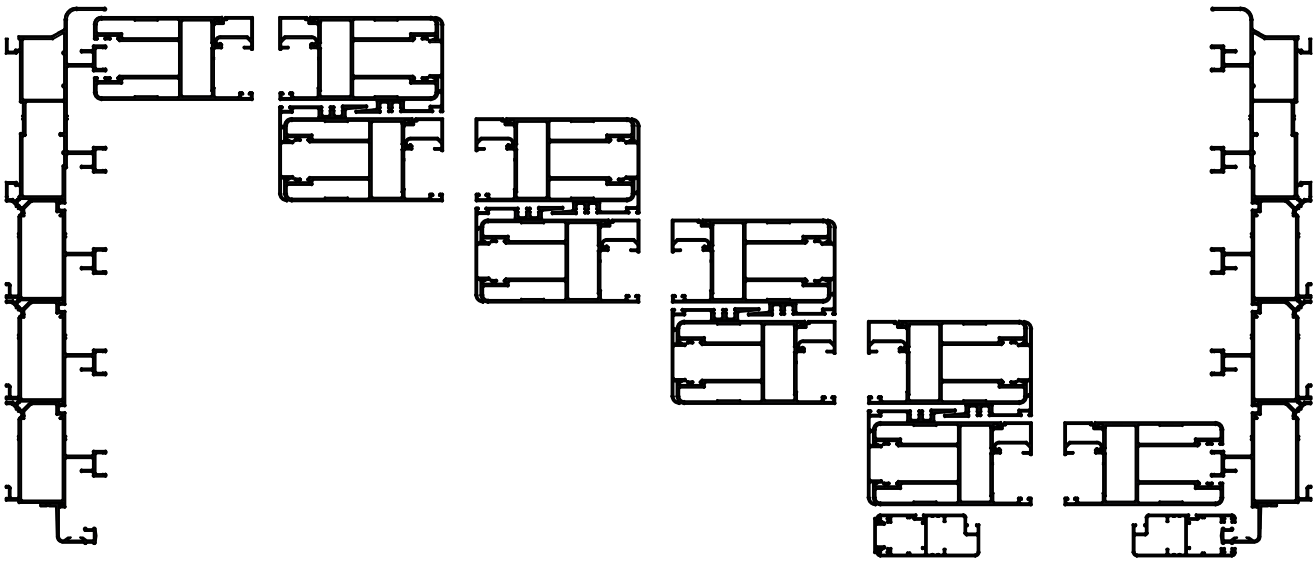

Corte Horizontal ejemplo de corrediza de seis hojas CON 1 encuentro central con mosquitero

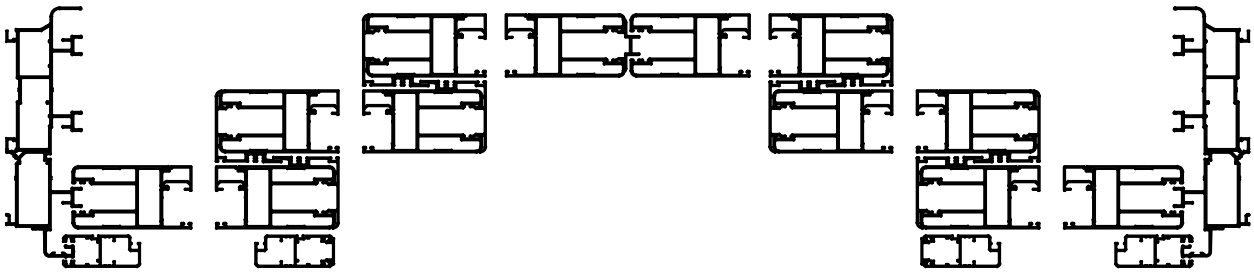

Av. Zapiola 4561 I B1883AVW I Bernal Oeste I Quilmes I Bs.As. I Arg. I (54-11) 4229-5200 I info@alcemar.com.ar I www.alcemar.com.ar

Dimensiones de Corte para hojas múltiples SIN encuentro central de hojas						
Código	Peso Kg/m	Forma	Función	Cant.	Largo	Corte
601	2,35	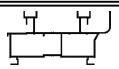	Marco	2	A	45º 45º
				2	H	45º 45º
603	1,30		Marco	2Nh-4	A	45º 45º
				2Nh-4	H	45º 45º
602	2,32		Hoja	2Nh	(A-219)/Nh+102	45º 45º
				2Nh	H-115	45º 45º
609	0,66		Encuentro	2Nh-2	H-115	90º 90º
608	0,26		Guía Inf.	Nh	A-119	90º 90º
574	0,38		Guía Mosquit.	2	A-45	45º 45º
				2	H-45	45º 45º
738	0,80		Hoja Mosquit.	2	(A-219)/Nh+112	45º 45º
				2	H-100	45º 45º
739	0,13			1	H-100	90º 90º
876/7/8 885/887	-	-	Contra-vidrio	2Nh	(A-219)/Nh-67	90º 90º
				2Nh	H-325	90º 90º

Descargar Excel

Nh= Cantidad de hojas

- Dimensiones de Corte Contramarco: pág. 26
- Dimensiones de Corte Premarco: pág. 27

* Medidas en milímetros

Detalle de Accesorios				
Ítem	Código	Descripción	Forma	Cantidad
Esc. de Marco	8019	Escuadra de Armado Marco Descentrada E-22		8
	9312	Escuadra de Armado Marco Descentrada E-22 de expans.		
Esc. de Marco Postizo	8018	Escuadra de Armado Marco E-20		4Nh-8
Esc. de Hoja	9310	Escuadra de Armado Hoja	-	4Nh
Esc. de Alin. Hoja	9309	Escuadra de Alineación Inyectada	-	8Nh
Cuña Vidrio	8209	Cuña Chica		4A + (4Nh x H)
	8210	Cuña Mediana		
	8211	Cuña Grande		
Felpa (Ver nota "a")	8942	Felpa de 7x6		(4Nh-4) x H
	8244	Felpa de 7x8 con Fin Seal		4A + 4H
Burlete Hermet.	9697	Burlete Hermeticidad Encuentro de Hoja	-	(2Nh-2) x H
Rodamiento	9423	Rueda Simple Pabose - 200 kg. por Hoja	-	2Nh
	9420	Rueda Doble Pabose - 300 kg. por Hoja		
Cierre Hoja con Traba (Ver nota "b")	9433	Mecanismo de Cierre de Corrediza - 2 Puntos 1800 mm.		2 Unidades
	9434	Mecanismo de Cierre de Corrediza - 3 Puntos 1800 mm.		
	9440	Manijas Acodadas Modelo SR Izq / Der	-	2 Unidades
	9452	Manija Recta Modelo SR Izq / Der		
Tope de hoja	8850	Tope Exterior de Hoja		1 Unidad
Tope Lateral	9314	Tope de Hoja Mediterránea M-Siete		4 Unidades
Tope Central	9302	Tope Central Hoja M-Siete		4Nh-4
Cruce de Hoja	9303	Cruce de Hoja de 50 mm	-	2Nh-2
Boca Desagüe	9301	Boqueta de Desagüe a Caja de Agua	-	s/m
Tapa Desagüe	8366	Tapa Desagüe T-69		2 Unidades
Tornillos	8941	Tornillo Fijador Encuentro Central		s/m

Nota "a": Se recomienda felpa sin fin seal en los encuentros de hoja.
Nota "b": Cierres Multipunto c/cerradura Cod.9434 con Kit M-Siete + Cilindro Cod.9483 + Manija doble balancín acodadas Cod.9444.

s/m: según medida Accesorios Contramarco: pág. 26 Accesorios Premarco: pág. 27

Tolerancia en Peso +/- 10% Tolerancia largo +10 mm -0 mm

Av. Zapiola 4561 I B1883AVW I Bernal Oeste I Quilmes I Bs.As. I Arg. I (54-11) 4229-5200 I info@alcemar.com.ar I www.alcemar.com.ar

Dimensiones de Corte para hojas múltiples CON 1 encuentro central de hojas						
Código	Peso Kg/m	Forma	Función	Cant.	Largo	Corte
601	2,35	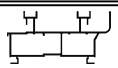	Marco	2	A	45º 45º
				2	H	45º 45º
603	1,30		Marco	(*1)	A	45º 45º
				(*1)	H	45º 45º
602	2,32		Hoja	2Nh	(A-326)/Nh+102	45º 45º
				2Nh	H-115	45º 45º
609	0,66		Encuentro	2Nh-4	H-115	90º 90º
608	0,26		Guía Inf.	(*2)	A-119	90º 90º
607	0,34		Encuentro Central	1	H-115	90º 90º
574	0,38		Guía Mosquit.	2	A-45	45º 45º
				2	H-45	45º 45º
738	0,80		Hoja Mosquit.	(*3)	(A-326)/Nh+112	45º 45º
				(*3)	H-100	45º 45º
739	0,13			1 ó 2	H-100	90º 90º
876/7/8 885/887	-	-	Contra-vidrio	2Nh	(A-326)/Nh-67	90º 90º
				2Nh	H-325	90º 90º

Descargar Excel

Nh= Cantidad de hojas > 3

(*1): Si Nh es par vale: Nh-4
Si Nh es impar vale: Nh-3

* Medidas en milímetros

(*2): Si Nh es par vale: Nh/2
Si Nh es impar vale: (Nh+1)/2

(*3): Si Nh es par vale: 4
Si Nh es impar vale: 2

- Dimensiones de Corte Contramarco: pág. 26
- Dimensiones de Corte Premarco: pág. 27

Detalle de Accesorios				
Ítem	Código	Descripción	Forma	Cantidad
Esc. de Marco	8019	Escuadra de Armado Marco Descentrada E-22		8
	9312	Escuadra de Armado Marco Descentrada E-22 de expans.		
Esc. de Marco Postizo	8018	Escuadra de Armado Marco E-20		2Nh-8 (Nh par) 2Nh-6 (Nh impar)
Esc. de Hoja	9310	Escuadra de Armado Hoja	-	4Nh
Esc. de Alin. Hoja	9309	Escuadra de Alineación Inyectada	-	8Nh
Cuña Vidrio	8209	Cuña Chica		4A + (4Nh x H)
	8210	Cuña Mediana		
	8211	Cuña Grande		
Felpa (Ver nota "a")	8942	Felpa de 7x6		(4Nh-8) x H
	8244	Felpa de 7x8 con Fin Seal		4A + 6H
Burlete Hermet.	9697	Burlete Hermeticidad Encuentro de Hoja	-	(2Nh-4) x H
Rodamiento	9423	Rueda Simple Pabose - 200 kg. por Hoja	-	2Nh
	9420	Rueda Doble Pabose - 300 kg. por Hoja		
Cierre Hoja con Traba (Ver nota "b")	9433	Mecanismo de Cierre de Corrediza - 2 Puntos 1800 mm.		3 Unidades
	9434	Mecanismo de Cierre de Corrediza - 3 Puntos 1800 mm.		
	9440	Manijas Acodadas Modelo SR Izq / Der	-	3 Unidades
	9452	Manija Recta Modelo SR Izq / Der		
Tope de hoja	8850	Tope Exterior de Hoja		1 Unidad
Tope Lateral	9314	Tope de Hoja Mediterránea M-Siete		6 Unidades
Tope Central	9302	Tope Central Hoja M-Siete		4Nh-8
Cruce de Hoja	9303	Cruce de Hoja de 50 mm	-	2Nh-4
Boca Desagüe	9301	Boqueta de Desagüe a Caja de Agua	-	s/m
Tapa Desagüe	8366	Tapa Desagüe T-69		2 Unidades
Tornillos	8941	Tornillo Fijador Encuentro Central		s/m

Nota "a": Se recomienda felpa sin fin seal en los encuentros de hoja.
Nota "b": Cierres Multipunto c/cerradura Cod.9434 con Kit M-Siete + Cilindro Cod.9483 + Manija doble balancín acodadas Cod.9444.

s/m: según medida

Accesorios Contramarco: pág. 26 Accesorios Premarco: pág. 27

Tolerancia en Peso +/- 10% Tolerancia largo +10 mm -0 mm

Av. Zapiola 4561 I B1883AVW I Bernal Oeste I Quilmes I Bs.As. I Arg. I (54-11) 4229-5200 I info@alcemar.com.ar I www.alcemar.com.ar

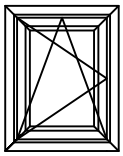

Perfiles Requeridos:

Los mismos perfiles que se utilizan para la Ventana de Rebatir

Detalle de Accesorios				Coplanar	No Coplanar
Ítem	Código	Descripción	Forma	Cantidad	Cantidad
Esc. de Armado	8017	Escuadra Regulable E-21		4 Unidades	4 Unidades
	8907	Escuadra Regulable A-700		4 Unidades	4 Unidades
	8020	Escuadra de Alineación AA-107	-	-	4 Unidades
Clip	8916	Clip Contravidrios T-96		s/m	s/m
Burlete Vidrio.	8913	Burlete de acristalamiento		2A + 2H	2A + 2H
Cuña Vidrio	8209	Cuña Chica		4A + 4H	2A + 2H
	8210	Cuña Mediana			
	8211	Cuña grande			
Tapa desagüe	8366	Tapa Desagüe T-69		2 Unidades	2 Unidades
Burlete Hermetic.	8906	Burlete AEL europeo		2A + 2H	2A +2H
	9321	Esq. Vulcanizado Burlete CEP		4 Unidades	4 Unidades
	9317	Burlete Cámara Compesada (CEP)		2 Unidades	2 Unidades
Burlete Exterior	9417	Burlete Exterior Tapa Sello		2A + 2H	2A +2H

s/m: según medida.

Detalle de accesorios Oscilo Batiente Giesse / Fapim en página 80

Precaución: verificar dimensiones de corte de perfiles según el modelo de Mecanismo Oscilo-Batiente a utilizar.

Av. Zapiola 4561 I B1883AVW I Bernal Oeste I Quilmes I Bs.As. I Arg. I (54-11) 4229-5200 I info@alcemar.com.ar I www.alcemar.com.ar

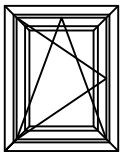

Perfiles Requeridos:

Los mismos perfiles que se utilizan para la Ventana de Rebatir

Detalle de Accesorios para Oscilo Batiente Giesse				Coplanar	No Coplanar
Falleba	9205	Falleba Prima para Oscilo Batiente	-	1 Unidad	1 Unidad
Mecanismo OB	9206	Mecanismo Futura No coplanar (H. 80 Kg)	-	-	1 Unidad
	9259	Mecanismo Futura coplanar (H. 80 Kg)	-	1 Unidad	-
Brazo OB	9207	Brazo Tipo I (Ancho Hoja 410 a 570 mm)	-	1 Unidad	1 Unidad
	9208	Brazo Tipo II (Ancho Hoja 571 a 1700 mm)	-		
Compás OB	9209	Compás Suplementario	Ver página 80		
Cierre Sup. OB	9120	Cierre Suplementario	Ver página 80		
Detalle de Accesorios para Oscilo Batiente Fapim					
Falleba	9230	Falleba Neffer para Oscilo Batiente	-	1 Unidad	1 Unidad
	9223	Falleba Gea para Oscilo Batiente	-		
Mecanismo OB	9255	Mecanismo Base (H. 80 Kg)	-	1 Unidad	1 Unidad
Bisagra OB	9226	Bisagra OB no coplanar	-	-	1 Unidad
	9227	Bisagra OB coplanar		1 Unidad	-
Brazo OB	9228	Compás Corto (Ancho Hoja 402 a 750 mm)	-	1 Unidad	1 Unidad
	9229	Compás Medio (Ancho Hoja 562 a 1200 mm)	-		
Bloque Conexión	9231	Bloque Conexión	-	1 Unidad	1 Unidad
Compás OB	9236	Compás Suplementario	Ver página 80		
Cierre Sup. OB	9237	Cierre Suplementario	Ver página 80		

s/m: según medida. Accesorios Contramarco: pág. 26 Accesorios Premarco: pág. 27

Av. Zapiola 4561 I B1883AVW I Bernal Oeste I Quilmes I Bs.As. I Arg. I (54-11) 4229-5200 I info@alcemar.com.ar I www.alcemar.com.ar

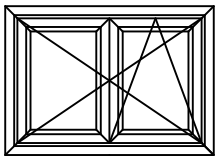

Perfiles Requeridos:
Los mismos perfiles que se utilizan para la Ventana de Rebatir

Detalle de Accesorios				Coplanar	No Coplanar
Ítem	Código	Descripción	Forma	Cantidad	Cantidad
Esc. de Armado	8017	Escuadra Regulable E-21		4 Unidades	4 Unidades
	8907	Escuadra Regulable A-700		8 Unidades	8 Unidades
	8020	Escuadra de Alineación AA-107	-	-	4 Unidades
Clip	8916	Clip Contravidrios T-96		s/m	s/m
Burlete Vidrio.	8913	Burlete de acristalamiento		2A + 4H	2A + 4H
Cuña Vidrio	8209	Cuña Chica		2A + 4H	2A + 4H
	8210	Cuña Mediana			
	8211	Cuña grande			
Tapa desagüe	8366	Tapa Desagüe T-69		2 Unidades	2 Unidades
Burlete Hermetic.	8906	Burlete AEL europeo		2A + 4H	2A +4H
	9321	Esq. Vulcanizado Burlete CEP		4 Unidades	4 Unidades
	9317	Burlete Cámara Compesada (CEP)		2A + 4H	2A + 4H
Burlete Exterior	9417	Burlete Exterior Tapa Sello		2A + 2H	2A +2H
Bisagra	8908	Bisagra H-61 de 2 piezas con Kit		2 Unidades	2 Unidades
Pasador	9212	Pasador H-83		2 Unidades	2 Unidades
Tapón Inversor	9140	Tapón inversor de Hoja	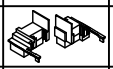	1 Par	1 Par
Traba Varilla	8912	Traba Varilla simple H-43		2 Unidades	2 Unidades
Sostén de Hoja	8433	Sostén de Hoja H-44	-	2 Unidades	2 Unidades

s/m: según medida.

Detalle de accesorios Oscilo Batiente Giesse / Fapim en página 80

Precaución: verificar dimensiones de corte de perfiles según el modelo de Mecanismo Oscilo-Batiente a utilizar.

Av. Zapiola 4561 I B1883AVW I Bernal Oeste I Quilmes I Bs.As. I Arg. I (54-11) 4229-5200 I info@alcemar.com.ar I www.alcemar.com.ar

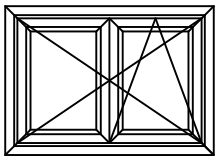

Perfiles Requeridos:
Los mismos perfiles que se utilizan para la Ventana de Rebatir

Detalle de Accesorios para Oscilo Batiente Giesse				Coplanar	No Coplanar
Falleba	9205	Falleba Prima para Oscilo Batiente	-	1 Unidad	1 Unidad
Mecanismo OB	9206	Mecanismo Futura No coplanar (H. 80 Kg)	-	-	1 Unidad
	9259	Mecanismo Futura coplanar (H. 80 Kg)	-	1 Unidad	-
Brazo OB	9207	Brazo Tipo I (Ancho Hoja 410 a 570 mm)	-	1 Unidad	1 Unidad
	9208	Brazo Tipo II (Ancho Hoja 571 a 1700 mm)	-		
Compás OB	9209	Compás Suplementario	Ver página 80		
Cierre Sup. OB	9120	Cierre Suplementario	Ver página 80		
Detalle de Accesorios para Oscilo Batiente Fapim					
Falleba	9230	Falleba Neffer para Oscilo Batiente	-	1 Unidad	1 Unidad
	9223	Falleba Gea para Oscilo Batiente	-		
Mecanismo OB	9255	Mecanismo Base (H. 80 Kg)	-	1 Unidad	1 Unidad
Bisagra OB	9226	Bisagra OB no coplanar	-	-	1 Unidad
	9227	Bisagra OB coplanar		1 Unidad	-
Brazo OB	9228	Compás Corto (Ancho Hoja 402 a 750 mm)	-	1 Unidad	1 Unidad
	9229	Compás Medio (Ancho Hoja 562 a 1200 mm)	-		
Bloque Conexión	9231	Bloque Conexión	-	1 Unidad	1 Unidad
Compás OB	9236	Compás Suplementario	Ver página 80		
Cierre Sup. OB	9237	Cierre Suplementario	Ver página 80		

s/m: según medida. Accesorios Contramarco: pág. 26 Accesorios Premarco: pág. 27

Av. Zapiola 4561 I B1883AVW I Bernal Oeste I Quilmes I Bs.As. I Arg. I (54-11) 4229-5200 I info@alcemar.com.ar I www.alcemar.com.ar

Cantidades y Medidas de Pletina Poliamida 9469 de Transmisión:

- Descuento en Función de Hoja

Detalle de medidas para Oscilo Batiente Giesse					
Brazo tipo I Código 9207	Perfil / Poliamida	Denominación	Cant.	Largo	Corte
Ancho de hoja 410 a 570 mm.	9469	Varilla de transmisión	1	ANCHO DE HOJA - 355	90º
Alto de hoja hasta 1000 mm.	9469	Varilla de transmisión	2	ALTO DE HOJA - 207	90º

Brazo tipo II Código 9208	Perfil / Poliamida	Denominación	Cant.	Largo	Corte
Ancho de hoja 571 a 1700 mm.	9469	Varilla de transmisión	1	ANCHO DE HOJA - 510	90º
Alto de hoja hasta 1000 mm.	9469	Varilla de transmisión	2	ALTO DE HOJA - 207	90º

Ancho y Alto > 1000 mm.	Cierre Sup.	Denominación	Cant.	Largo	Corte
Ancho Mayor a 1000 mm.	9120	Cierre Sup. Horizontal	1	S/M	90º
Alto Mayor a 1000 mm.	9121	Cierre Sup. Vertical	2	S/M	90º

Ancho Mayor 1000 mm.	Brazo Sup.	Denominación	Cant.	Largo	Corte
Ancho Mayor a 1000 mm.	9120	Brazo Suplementario	1	S/M	-

El Compás Suplementario es Aconsejable para Ancho de Hoja entre 900 mm y 1100 mm con peso superior a los 100 kg y Obligatorio entre 1100 mm. a 1700 mm.

Detalle de medidas para Oscilo Batiente Fapim					
Compás Corto	Perfil / Poliamida	Denominación	Cant.	Largo	Corte
Ancho de hoja 402 a 750 mm.	9469	Varilla de transmisión	1	ANCHO DE HOJA - 496	90º
Alto de hoja hasta 1000 mm.	9469	Varilla de transmisión	1	ALTO DE HOJA / 2 - 191	90º
	9469	Varilla de transmisión	1	ALTO DE HOJA / 2 - 147	90º

Compás Medio	Perfil / Poliamida	Denominación	Cant.	Largo	Corte
Ancho de hoja 562 a 1200 mm.	9469	Varilla de transmisión	1	ANCHO DE HOJA - 372	90º
Alto de hoja hasta 1000 mm.	9469	Varilla de transmisión	1	ALTO DE HOJA / 2 - 191	90º
	9469	Varilla de transmisión	1	ALTO DE HOJA / 2 - 147	90º
Ancho y Alto > 1000 mm.	Cierre Sup.	Denominación	Cant.	Largo	Corte
Ancho Mayor a 1000 mm.	9237	Cierre Sup. Horizontal	2	S/M	90º
Alto Mayor a 1000 mm.	9237	Cierre Sup. Vertical	2	S/M	90º

Ancho Mayor 1000 mm.	Brazo Sup.	Denominación	Cant.	Largo	Corte
Ancho Mayor a 1000 mm.	9236	Brazo Suplementario	1	S/M	-

Tolerancia en Peso +/- 10% Tolerancia largo +10 mm -0 mm

Av. Zapiola 4561 I B1883AVW I Bernal Oeste I Quilmes I Bs.As. I Arg. I (54-11) 4229-5200 I info@alcemar.com.ar I www.alcemar.com.ar

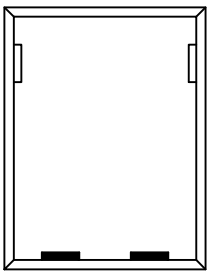

Paño Fijo

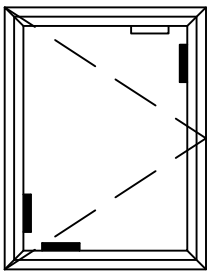

Ventana
de Rebatir

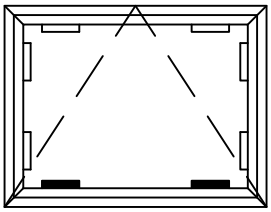

Ventana
Banderola

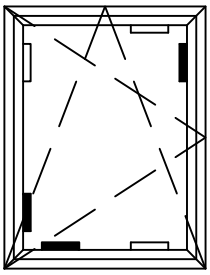

Ventana Oscilo
Batiente

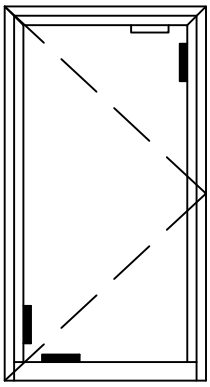

Puerta
de Rebatir

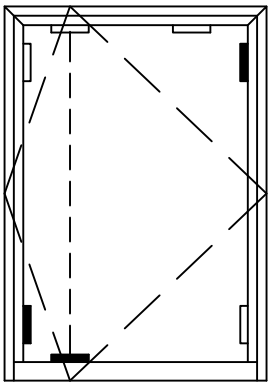

Puerta Vaiven

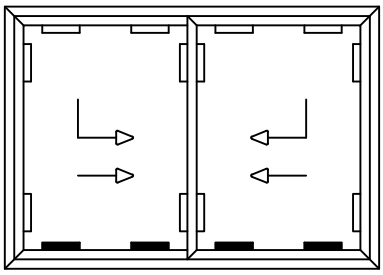

Ventana y Puerta Corrediza
o Corrediza-Elevable

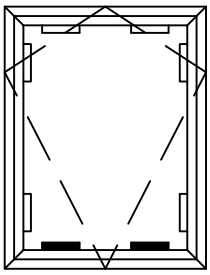

Ventana Desplazable
a Tijera

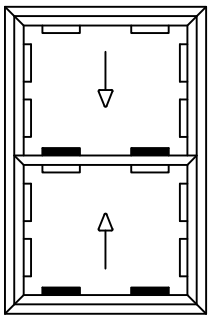

Ventana Guillotina
Auto-Compensada

Recomendaciones:

- En las Ventanas y Puertas Corredizas los calzos de apoyo deberán colocarse encima de las ruedas
- Dureza de los Calzos de Apoyo: entre 65º a 75º Shore
- Dureza de los Calzos Secundarios: entre 35º a 45º Shore

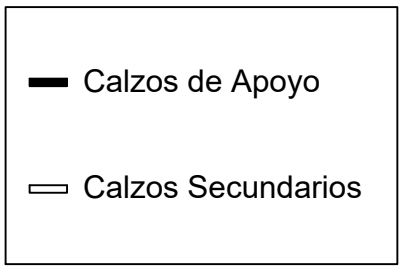

Escala 1:1

Tolerancia en Peso +/- 10% Tolerancia largo +10 mm -0 mm

02-03-21 MEDITERRANEA.86

Medida y Peso máximo de Fabricación Corrediza M-Tres

- Peso máximo de Hoja según Rodamientos:

Con Ruedas Tanit Dobles Aguja R-11 GG: 120 Kilogramos

- Dimensiones máximas de Fabricación según inercia de los perfiles resistentes:

PERFIL N°	PESO (Kg./Mts.)	DESCRIPCIÓN	INERCIA Jxx´	INERCIA Jyy´	ORIENTACION
886	1,180	Hoja Perimetral de Ventana y Puerta Corrediza Mediterránea M-Tres	17.92 cm^4	9.93 cm^4	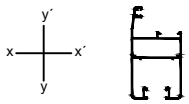
713	0,420	Encuentro Central de Hoja Ventana y Puerta Corrediza Mediterránea M-Tres	2.84 cm^4	2.48 cm^4	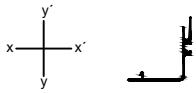

A continuación se expresan las medidas máximas de fabricación, cálculadas en base a los requerimientos de flecha máxima de la Norma IRAM 11507:

Equivalencia Carga en Kg/m.² ≈ Viento en Km/h

60 Kg/m.² ≈ 112 Km/h
80 Kg/m.² ≈ 129 Km/h
100 Kg/m.² ≈ 144 Km/h
120 Kg/m.² ≈ 158 Km/h
150 Kg/m.² ≈ 176 Km/h

Medidas Máximas de Fabricación Corrediza M-Tres - Vidrio Simple - Flecha Máxima 1/200

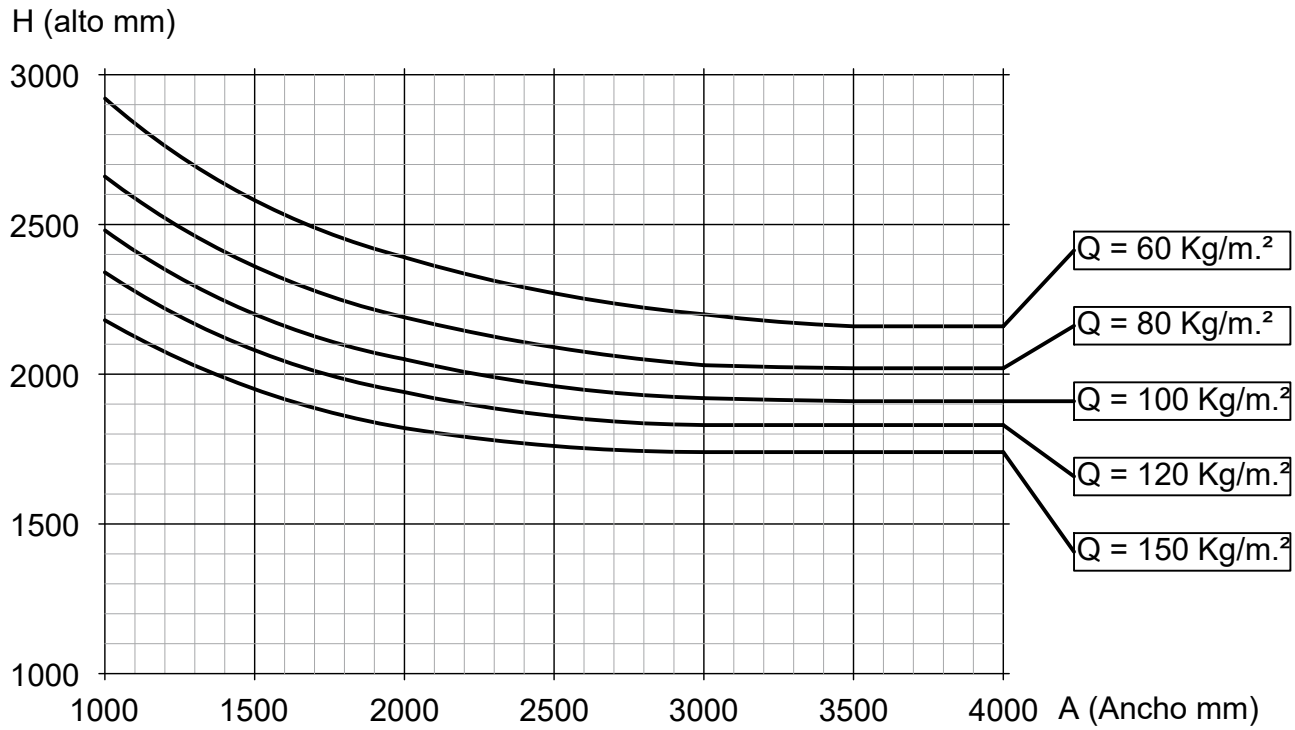

Para Vidrio Simple: Flecha máxima producida por la carga del viento, en cualquier punto de los perfiles resistentes, igual o menor que 1/200 de la luz libre del paño y la deflexión máxima del paño de vidrio no debe ser mayor que 15 mm.

Tolerancia en Peso +/- 10% Tolerancia largo +10 mm -0 mm

02-03-21 MEDITERRANEA.87